3+

Over-the-Door Basketball Hoop
Panier de basketball pour porte

⚠ WARNING:
CHOKING HAZARD—Small parts. Not for children under 3 years.

⚠ AVERTISSEMENT:
RISQUE DE SUFFOCATION—Petites pièces. Ce produit n'est pas recommandé pour les enfants de 3 ans et moins.

⚠ CAUTION:
Adult assembly required. Keep plastic bags out of children's reach during and after assembly.

⚠ AVERTISSEMENT:
L'assemblage doit être fait par un adulte. Prière de garder les sacs en plastique hors de la portée des enfants pendant et après l'assemblage.

(EN): Please retain this information for future reference. (FR): Conserver soigneusement ces instructions pour consultations ultérieures. (DE): Für künftige Verwendung aufbewahren. (ES): Por favor, guarde esta información para referencia futura. (IT): Si prega di conservare queste informazioni per riferimento futuro. (NL): Bewaar deze informatie voor toekomstig gebruik. (DK): Gem venligst denne information for fremtidig brug. (SE): Spara denna information för framtida referens. (PL): Prosimy o zachowanie tych informacji na przyszłość. (GR): Διατηρήστε αυτές τις πληροφορίες για μελλοντική αναφορά. (AR): يرجى الاحتفاظ بهذه المعلومات للرجوع إليها في المستقبل

(EN) BEFORE YOU BEGIN:
Gather all the required pieces. (CAUTION: Small parts.) Read all the instructions carefully. Keep the play area clear to avoid damage or injury.

(ES) ANTES DE EMPEZAR:
Reúne todas las piezas necesarias. (PRECAUCIÓN: Piezas pequeñas.) Lea todas las instrucciones cuidadosamente. Mantenga el área de juego libre para evitar daños o lesiones.

(FR) AVANT DE COMMENCER:
Rassembler toutes les pièces requises. (ATTENTION : Petites pièces.) Lire attentivement toutes les instructions. Garder la zone de jeu désencombrée pour prévenir tout dommage ou toute blessure.

(IT) PRIMA DI INIZIARE A:
Raccogliere tutti i pezzi necessari. (ATTENZIONE: piccole parti.) Leggi attentamente tutte le istruzioni. Mantieni libera l'area di gioco per evitare danni o lesioni.

(DE) VOR BEGINN:
Alle benötigten Teile zusammenstellen. (ACHTUNG: Kleinteile) Alle Anweisungen sorgfältig durchlesen. Den Spielbereich freihalten, um Schäden oder Verletzungen zu vermeiden.

LIST OF PIECES (15)/LISTE DES PIÈCES (15)/TEILELISTE (15)/ LISTA DE PIEZAS (15)/LISTA DEI PEZZI (15)

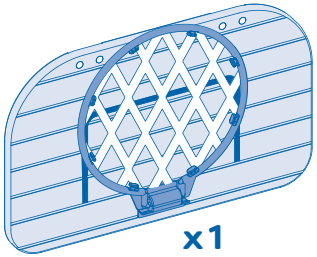

x1
(EN): Basketball hoop
(FR): Panier de basket
(DE): Basketballkorb
(ES): Canasta de baloncesto
(IT): Canestro da basket



Ⓐx2
(EN): Hanging hooks
(FR): Crochets de suspension
(DE): Aufhängehaken
(ES): Ganchos para colgar
(IT): Ganci per appendere



Ⓑx4
(EN): Screws
(FR): Vis
(DE): Schrauben
(ES): Tornillos
(IT): Viti



Ⓒx4
(EN): Plugs
(FR): Bouchons
(DE): Dübel
(ES): Tapones
(IT): Tappi



Ⓓx1
(EN): Needle
(FR): Aiguille
(DE): Nadel
(ES): Aguja
(IT): Ago



x1
(EN): Sticker sheet
(FR): Feuille d'autocollants
(DE): Aufkleberbogen
(ES): Hoja de pegatinas
(IT): Foglio di adesivi



x1
(EN): Air pump
(FR): Pompe à air
(DE): Luftpumpe
(ES): Bomba de aire
(IT): Pompa aria

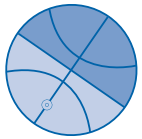

x1
(EN): Basketball
(FR): Ballon de basketball
(DE): Basketball
(ES): Basket
(IT): Basket

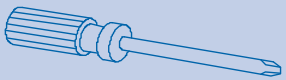

(EN): Phillips screwdriver (NOT included).
(FR): Tournevis cruciforme (NON inclus).
(DE): Kreuzschlitzschraubendreher (NICHT enthalten).
(ES): Destornillador Phillips (NO incluido).
(IT): Cacciavite Phillips (NON incluso).

1 STEP/ÉTAPE/SCHRITT/ETAPA/FASE 1

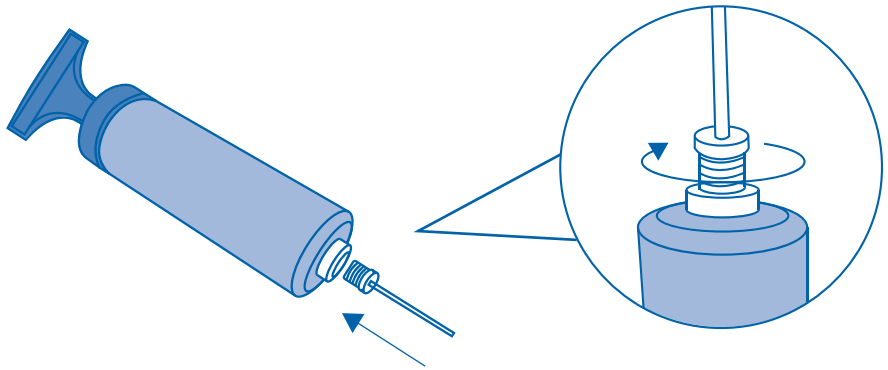

Ⓓx1

(EN): Remove the needle from the plastic bag and screw tightly into the air pump.
(FR): Retirer l'aiguille du sac en plastique et la visser solidement dans la pompe à air.
(DE): Die Nadel aus der Plastiktüte nehmen und fest in die Luftpumpe einschrauben.
(ES): Retira la aguja de la bolsa de plástico y enrosca firmemente en la bomba de aire.
(IT): Rimuovere l'ago dal sacchetto di plastica e avvitarlo saldamente nella pompa dell'aria.

2 STEP/ÉTAPE/SCHRITT/ETAPA/FASE 2

(EN): Inflate basketball.
(FR): Gonfler le ballon de basketball.
(DE): Ball aufpumpen.
(ES): Inflar el baloncesto.
(IT): Gonfiare basket.

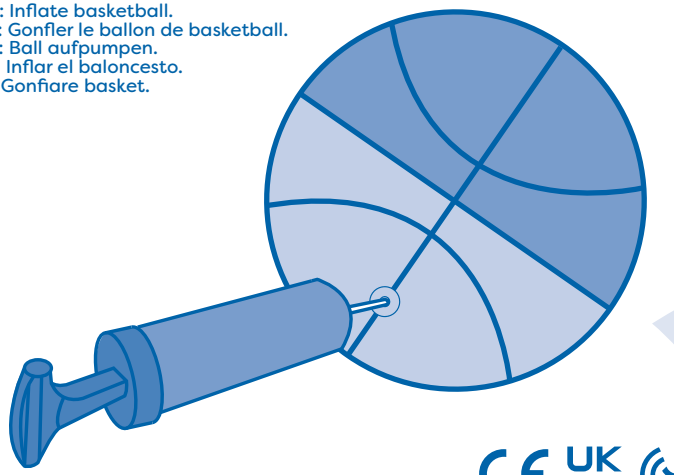

3 STEP/ÉTAPE/SCHRITT/ETAPA/FASE 3

(EN): Assemble backboard.
(FR): Assembler le panneau.
(DE): Zielbrett zusammensetzen.
(ES): Montar el tablero trasero.
(IT): Assemblare il tabellone.

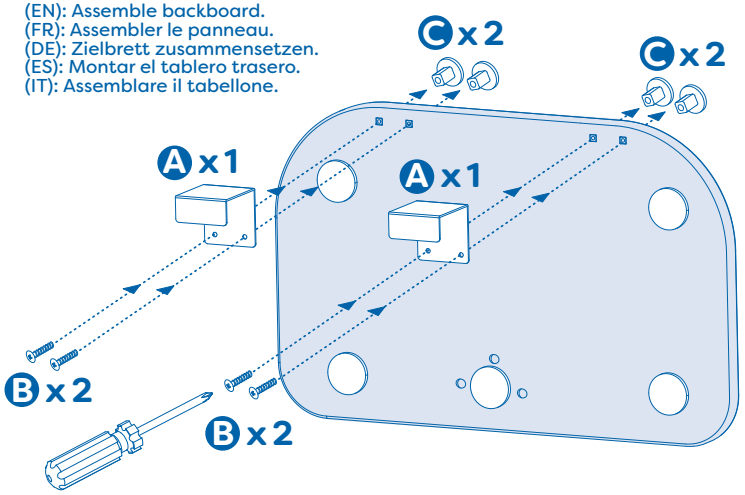

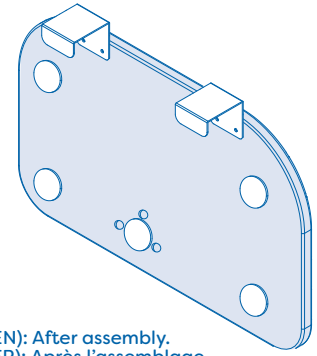

(EN): After assembly.
(FR): Après l'assemblage.
(DE): Nach dem Zusammenbau.
(ES): Después del montaje.
(IT): Dopo il montaggio.

4 STEP/ÉTAPE/SCHRITT/ETAPA/FASE 4

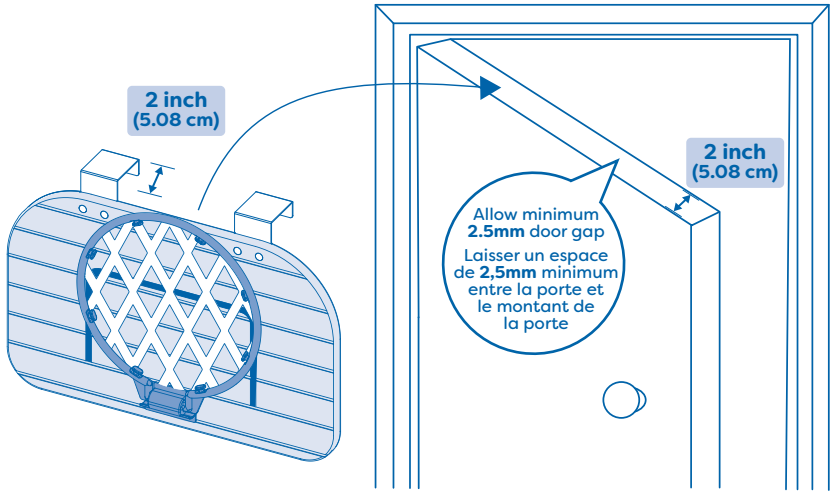

(EN): Verify that the backboard is securely installed. Fits on doors 2 inches thick. Allow minimum 2.5mm door gap. (FR): Vérifier que le panneau est installé de façon sécuritaire. Peut être installé sur des portes d'une épaisseur de 2 po (5,08 cm). Laisser un espace de 2,5mm minimum entre la porte et le montant de la porte. (DE): Prüfen, ob das Zielbrett fest installiert ist. Passt auf Türen mit einer Dicke von 2 Zoll. Mindestens 2,5 mm Türspalt zulassen. (ES): Comprueba que el tablero está instalado de forma segura. Se adapta a las puertas de 2 pulgadas de espesor. Deje un espacio mínimo de 2,5 mm en la puerta. (IT): Verificare che il tabellone sia installato in modo sicuro. Si adatta a porte spesse 2 pollici. Lasciare uno spazio minimo di 2,5 mm tra le porte.

5 STEP/ÉTAPE/SCHRITT/ETAPA/FASE 5

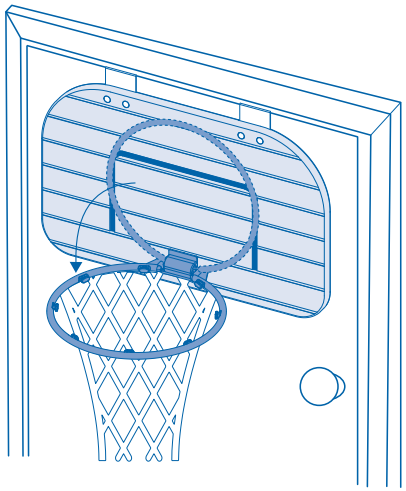

(EN): Please ensure the door is closed. (FR): Fermer la porte pour jouer. (DE): Sicherstellen, dass die Tür geschlossen ist. (ES): Por favor, asegúrete de que la puerta está cerrada. (IT): Assicurati che la porta sia chiusa.

STICKERS/COLLANTS/AUFKLEBER/ADHESIVOS/ADESIVI

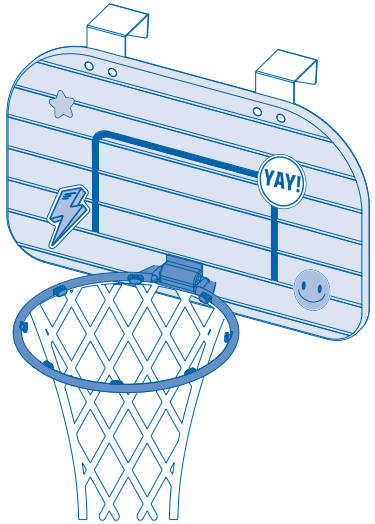

(EN) SAFETY WARNINGS:
CAUTION: Adult assembly required. Keep plastic bags out of children's reach during and after assembly. Before hanging the hoop on a door, make sure that the door and its jambs are stable and strong enough for basketball games. Do NOT swing on the basketball ring or hang something heavy on it! This may damage your door, deform the hoop, or result in serious injury. Do NOT perform slam dunks. Always inspect the hoop before playtime. If any portion of it is loose, frayed, or detached, remove it from children's reach immediately. Do NOT overinflate the basketball – it can make the ball break! For indoor use ONLY. Failure to follow these safety instructions may result in damage or serious injury. Keep in mind that most injuries are caused by misuse and/or not following instructions.

(FR) CONSIGNES DE SÉCURITÉ:
ATTENTION : Un adulte doit assembler le produit. Garder les sacs en plastique hors de la portée des enfants pendant et après l'assemblage. Avant de fixer le panier sur une porte, s'assurer que la porte et le cadre de porte sont suffisamment stables et solides pour l'utilisation du panier de basketball. Ne PAS se suspendre au panier ni y suspendre d'objets lourds! Cela pourrait endommager la porte, déformer le panier ou causer de graves blessures. Ne PAS faire de smash. Toujours inspecter le panier avant de jouer. Si une partie de celui-ci est desserrée, endommagée ou détachée, le retirer de la portée des enfants immédiatement. Ne PAS trop gonfler le ballon de basketball, car cela pourrait le briser! Pour un usage à l'intérieur SEULEMENT. Le non-respect de ces consignes de sécurité pourrait entraîner des dommages ou des blessures graves. Ne pas oublier que la plupart des blessures sont causées par une mauvaise utilisation ou le non-respect d'instructions.

(DE) SICHERHEITSHINWEISE:
ACHTUNG: Montage muss durch einen Erwachsenen erfolgen. Die Plastiktüten während und nach der Montage außerhalb der Reichweite von Kindern aufbewahren. Vor Aufhängen des Korbes an einer Tür muss sichergestellt werden, dass die Tür und der Türrahmen stabil und stark genug für Basketballspiele sind.NICHT am Basketballkorb schaukeln oder etwas Schweres daran aufhängen! Dies kann Ihre Tür beschädigen, den Korb verformen oder zu schweren Verletzungen führen.KEINE Slam Dunks durchführen.Vor dem Spielen stets den Korb überprüfen. Wenn ein Teil des Korbs lose, ausgefranst oder abgerissen ist, muss der Korb sofort aus der Reichweite von Kindern entfernt werden. Den Basketball NICHT zu stark aufpumpen, da sonst der Ball platzen kann! NUR für den Gebrauch in Innenräumen. Die Nichtbeachtung dieser Sicherheitshinweise kann zu Schäden oder schweren Verletzungen führen. Die meisten Verletzungen werden durch unsachgemäßen Gebrauch bzw. Nichtbeachtung der Anweisungen verursacht.

(ES) ADVERTENCIAS DE SEGURIDAD:
PRECAUCIÓN: Se requiere montaje para adultos. Mantenga las bolsas de plástico fuera del alcance de los niños durante y después del montaje. Antes de colgar el círculo en una puerta, asegúrese de que la puerta y sus jambas sean estables y lo suficientemente fuertes para los partidos de baloncesto. No se balancee en el aro de la cesta o colgar algo pesado en él! Esto puede dañar la puerta, deformar el círculo, o causar lesiones graves. NO realizar aplastamientos. Siempre inspeccione la canasta antes de jugar. Si una parte de ella está suelta, deshilachada, o desprendida, quítela del alcance de los niños inmediatamente. NO inflar demasiado la pelota de baloncesto - puede causar la rotura de la pelota! SOLO para uso en interiores. El incumplimiento de estas instrucciones de seguridad puede causar daños o lesiones graves. Tenga en cuenta que la mayoría de las lesiones son causadas por el uso incorrecto y/ o por no seguir las instrucciones.

(IT) AVVERTENZE DI SICUREZZA:
ATTENZIONE: È richiesto il montaggio per adulti. Tenere i sacchetti di plastica fuori dalla portata dei bambini durante e dopo il montaggio. Prima di appendere il cerchio su una porta, assicurati che la porta e i suoi stipiti siano stabili e abbastanza forti per le partite di basket. Non oscillare sul ring di basket o appendere qualcosa di pesante su di esso! Questo può danneggiare la porta, deformare il cerchio, o provocare lesioni gravi. NON eseguire slam dunks. Ispezionare sempre il cerchio prima di giocare. Se una parte di esso è sciolto, sfilacciato, o staccato, rimuoverlo dalla portata dei bambini immediatamente. NON gonfiare troppo la palla da basket - può fare la rottura palla! Per uso interno SOLO. La mancata osservanza di queste istruzioni di sicurezza può causare danni o lesioni gravi. Tenete a mente che la maggior parte delle lesioni sono causate da uso improprio e/ o non seguendo le istruzioni.

(EN): WARNING!: SMALL PARTS - CHOKING HAZARD. Not suitable for children under 3 years. (FR): ATTENTION!: PETITS ÉLÉMENTS - DANGER D'ÉTOUFFEMENT. Ne convient pas aux enfants de moins de 3 ans. (DE): ACHTUNG!: KLEINE TEILE - ERSTICKUNGS-GEFAHR. Nicht für Kinder unter 3 Jahren geeignet. (ES): ¡ADVERTENCIA!: PIEZAS PEQUEÑAS - PELIGRO DE ATRAGANTAMIENTO. No apropiado para niños menores de 3 años. (IT): AVVERTENZA!: RISCHIO DI SOFFOCAMENTO DI PICCOLE PARTI. Non adatto a bambini di eta inferiore a 3 anni. (NL): WAARSCHUWING!: KLEINE ONDERDELEN - VERSTIKKINGSGEVAAR. Niet geschikt voor kinderen jonger dan 3 jaar. (DK): ADVARSEL! Ikke egnet til børn under 3 år. Indeholder små dele. Kvælningsfare. (SE): VARNING: KVÄVNINGSRISK - Små delar. Inte för barn under 3 år. (PL): OSTRZEŻENIE! MAŁE ELEMENTY - NIEBEZPIECZEŃSTWO ZADŁAWIENIA. Nieodpowiednie dla dzieci w wieku poniżej 3 lat. (GR): ΠΡΟΣΟΧΗ! ΚΙΝΔΥΝΟΣ ΠΝΙΓΜΟΥ - Περιέχονται Μικρά Μέρη. Δεν είναι κατάλληλο για παιδιά ηλικίας κάτω των 3 ετών..سنوات 3 تحذير: خطر الاختناق لأن المنتج يحتوي على أجزاء صغيرة. لا يناسب الأطفال دون :(AR)

(EN): Please remove all packaging materials before giving to children. (FR): Veuillez retirer tout l'emballage avant de donner le produit à des enfants. (DE): Vor Übergabe an Kinder bitte sämtliches Verpackungsmaterial entfernen. (ES): Por favor quita todos los materiales del embalaje antes de darlo a los niños. (IT): Per favore rimuovi tutti i materiali dell'imballaggio prima di darlo ai bambini. (NL): Verwijder de verpakking voordat het product aan een kind wordt gegeven. (DK): Fjern alt emballagemateriale, inden det gives til børn. (SE): Ta bort allt förpackningsmaterial innan du ger till barn. (PL): Przed podaniem dzieciom należy usunąć wszystkie materiały opakowaniowe. (GR): Αφαιρέστε όλα τα υλικά συσκευασίας πριν τα δώσετε σε παιδιά.يرجى إزالة جميع مواد التعبئة والتغليف قبل إعطائها للأطفال :(AR)

(NL): OPGELET: Installatie door volwassenen vereist. Houd kleine plastic zakken buiten het bereik van kinderen tijdens en na de montage. (DK): Advarsel. Samling skal foretages af en voksen. Hold plastikposer væk fra børns rækkevidde under og efter samling. (SE): OBSERVERA: montering av vuxna krävs. Förvara plastpåsar utom räckhåll för barn under och efter montering. (PL): UWAGA: Wymagany montaż ze strony osoby dorosłej. Dopilnować, aby plastikowe torby znajdowały się poza zasięgiem dzieci zarówno podczas montażu jak i po nim. (GR): ΠΡΟΣΟΧΗ: Απαιτείται συναρμολόγηση από ενήλικα. Κρατήστε τις πλαστικές σακούλες μακριά από παιδιά κατά τη διάρκεια και μετά τη συναρμολόγηση. تنبيه: يجب أن يقوم شخص بالغ بتجميع المنتج، احتفظ بالأكياس البلاستيكية بعيداً عن متناول الأطفال خلال وبعد التجميع. :(AR)

© 2025 Maison Battat Inc.
B. sports & **Just B. Just You. B. You** are trademarks of /sont des marques de commerce de Maison Battat Inc.
Manufactured for / Fabriqué pour Maison Battat Inc., 8440 Darnley Road, Montreal, P.Q. H4T 1M4. Designed by / Conçu par Maison Battat Inc.
Visit us at / Visitez-nous au **www.mybtoys.com**
BX2335/BX2335Z