513

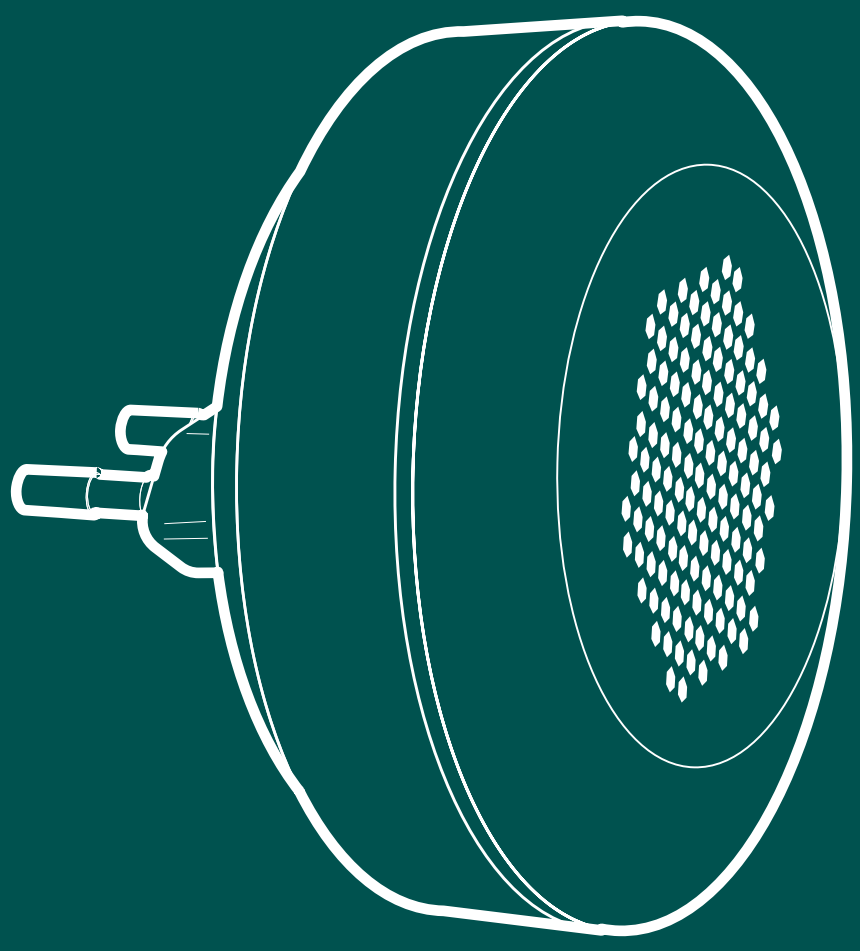

Alarm

User manual

Español

Italiano

English

Português

Français

Nederlands

Deutsch

Ελληνικά

Versión-251215

AYR

Índice

1. Notas importantes sobre seguridad 2

2. Descripción 3

2.1 ¿Qué es Alarm? 3

2.2 Características 3

2.3 Contenido de la caja 4

2.4 Señales acústicas para saber el estado del dispositivo 4

3. Instalación 5

4. Reset de fábrica 10

5. Especificaciones 10

6. Solución de problema 11

7. Declaración de conformidad 11

8. Garantía General Limitada 12

1. Notas importantes sobre seguridad

1. LEE este manual antes de utilizar el producto y consérvalo para futuras consultas.

2. NO DESMONTES el dispositivo. Esto anularía su garantía.

3. NO COLOQUES EL PRODUCTO EN ESPACIOS donde se registren temperaturas por encima o por debajo de las indicadas en la ficha técnica, con una alta concentración de humedad, polvo o contaminación, o en algún otro entorno inadecuado. No lo expongas directamente a la lluvia.

4. NO UTILICES PRODUCTOS QUÍMICOS como alcohol o benceno para limpiar el producto.

5. Si pierdes el móvil que tienes asociado a **Alarm**, recomendamos que elimines el acceso de control de este usuario a los dispositivos y

reinicies sus credenciales del servidor para evitar manipulaciones ajenas y garantizar la seguridad de tu hogar.

6. Cuando acabe la vida útil del producto, deshazte de él siguiendo la normativa local sobre residuos.

2. Descripción

2.1 ¿Qué es Alarm?

Alarm es una alarma de seguridad inteligente que se conecta al servidor de **AYR** donde se gestionan la comunicación de los elementos de seguridad de **AYR.**

Si alguno de los dispositivos del sistema de **AYR** instalados en tu sistema detecta un posible ataque o intrusión, la alarma se disparará emitiendo un fuerte sonido avisando a cualquier persona cercana y disuadiendo de seguir con el ataque a los intrusos.

2.2 Características

Siempre alerta: Este dispositivo es el complemento perfecto para asegurar tu vivienda. Con su potente alarma disuadirá a cualquier ladrón de allanar tu morada. Este dispositivo está conectado a todos los elementos de seguridad **AYR** de tu casa y sonará si hay algún posible ataque.

Alerta a distancia: El dispositivo está diseñado para que la alarma se pueda utilizar a distancia si lo consideras necesario.

Información en tiempo real: El dispositivo está asociado a un servidor externo que realiza el seguimiento del estado del dispositivo en tiempo real, de tal manera que a través del servidor podrás saber si todo está bien y el dispositivo sigue estando operativo.

Instalación sencilla: Alarm se alimenta a través de red eléctrica habitual, para que su instalación sea, simplemente, enchufar el dispositivo en un enchufe. A partir de ahí sólo deberás configurarlo con la aplicación.

Sin complicaciones: El dispositivo cuenta con diversos avisos sonoros que nos ayudarán a configurar el dispositivo y asegurarnos de que funciona correctamente.

2.3 Contenido de la caja

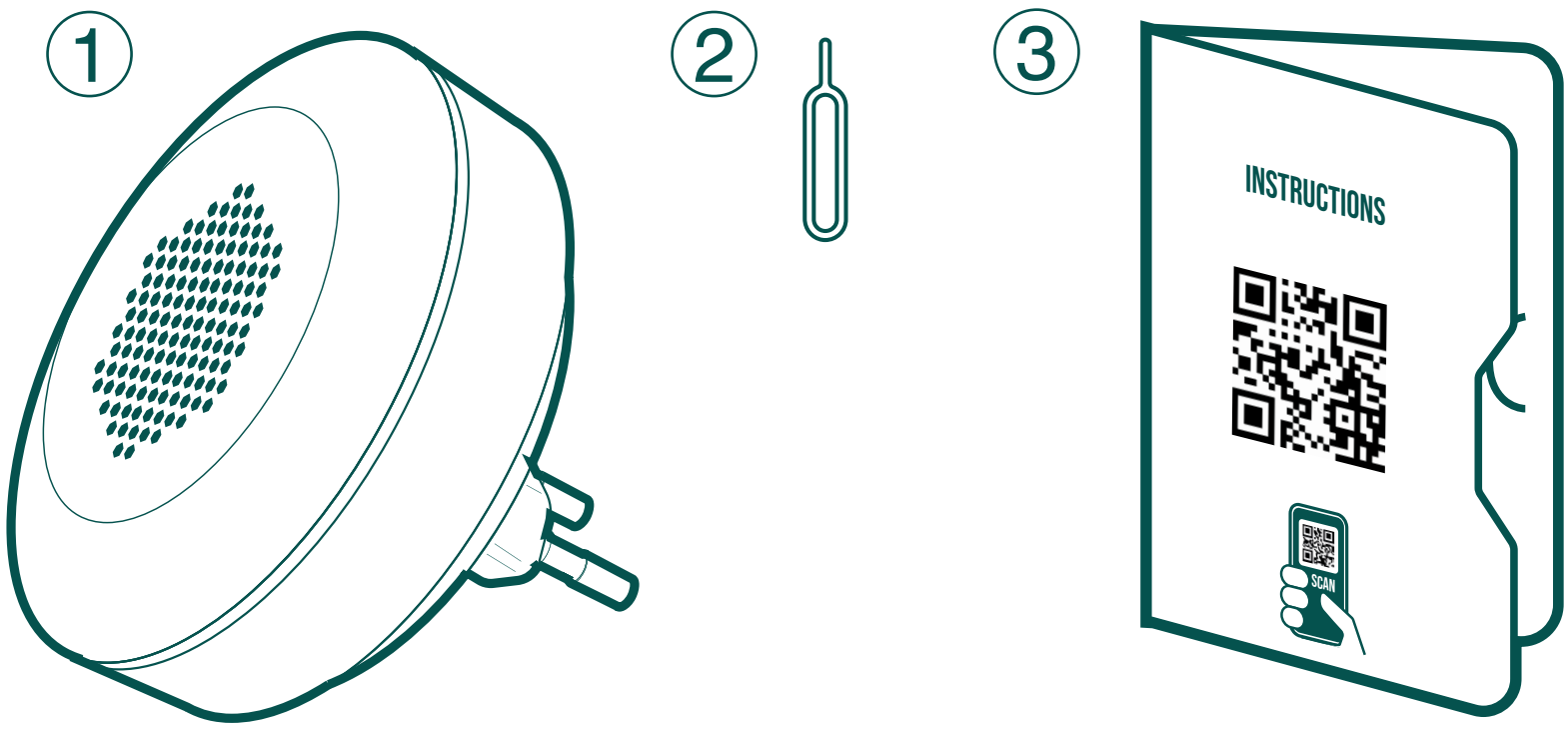

1. Alarm **2.** Útil de configuración **3.** Manual de instrucciones

2.4 Señales acústicas para saber el estado del dispositivo

AVISO ACÚSTICO	ESTADO
Repetición de 3 beeps consecutivamente	Estado de error: sin conexión a internet
Un tono agudo	Modo configuración
Un tono grave	Cancelación del modo configuración
Dos tonos agudos	Conectado a internet

3. Instalación

El dispositivo **Alarm** no necesita de herramientas para su instalación. Simplemente enchúfalo en un enchufe con un voltaje de 100-220 VAC a 50/60Hz , esto es, una toma de corriente habitual.

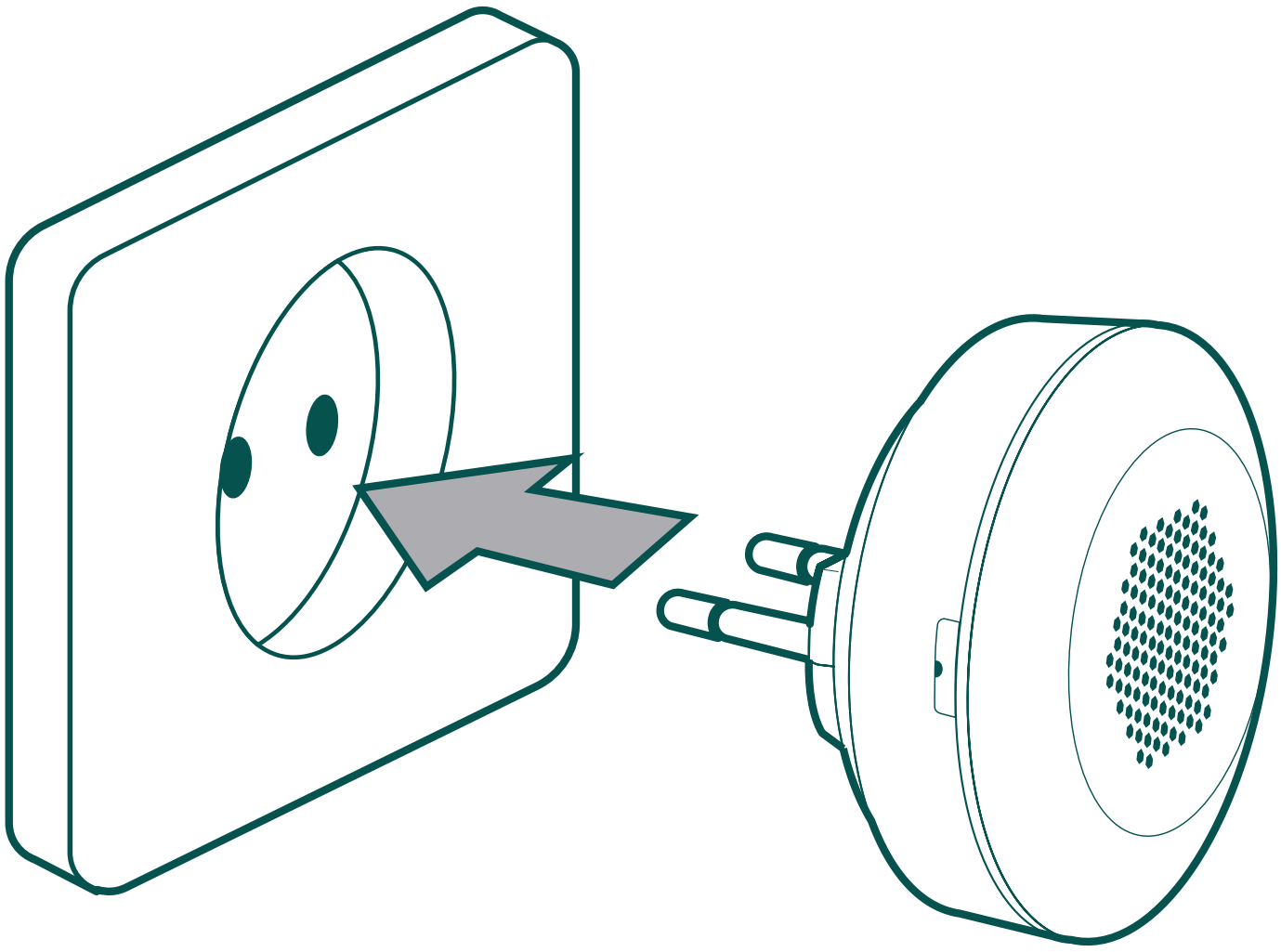

2. Abre la aplicación **Integra** que deberías tener instalada en tu smartphone por otro dispositivo **AYR** (Lock Pro o Pass Pro), y pulsa en la ubicación donde quieras usar el dispositivo.





Accederemos a la ubicación donde tenemos los dispositivos sobre los que queremos que **Alarm** actúe, pulsaremos en **+Nuevo** y a continuación seleccionaremos **Nuevo dispositivo**.

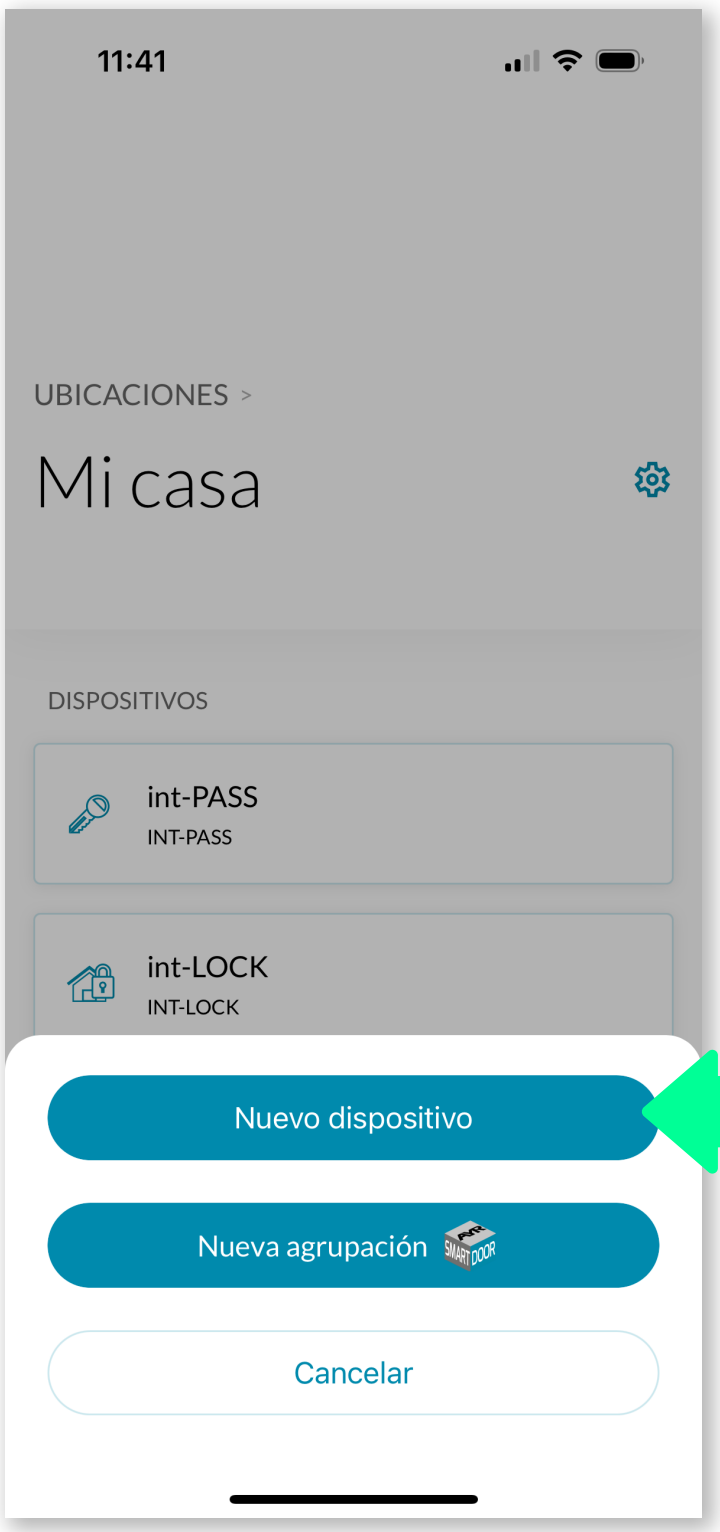

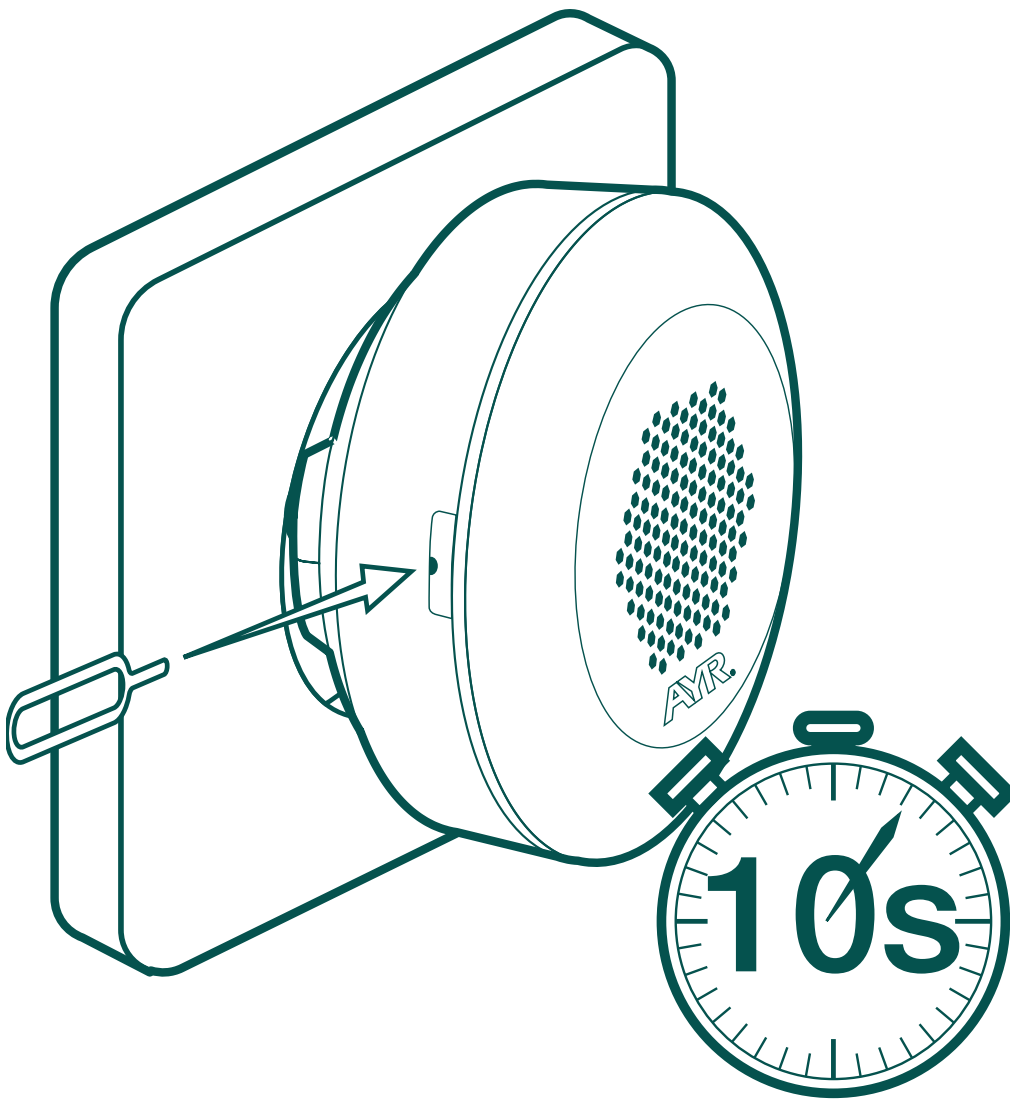

Utiliza el útil de configuración para pulsar el botón oculto durante **10 segundos** y oirás un pitido agudo, el cual indicará que se ha activado el modo configuración.



Selecciona **Alarm** y sigue las indicaciones en pantalla para que se añada a la ubicación. Sigue las instrucciones que irán apareciendo en la pantalla del móvil.

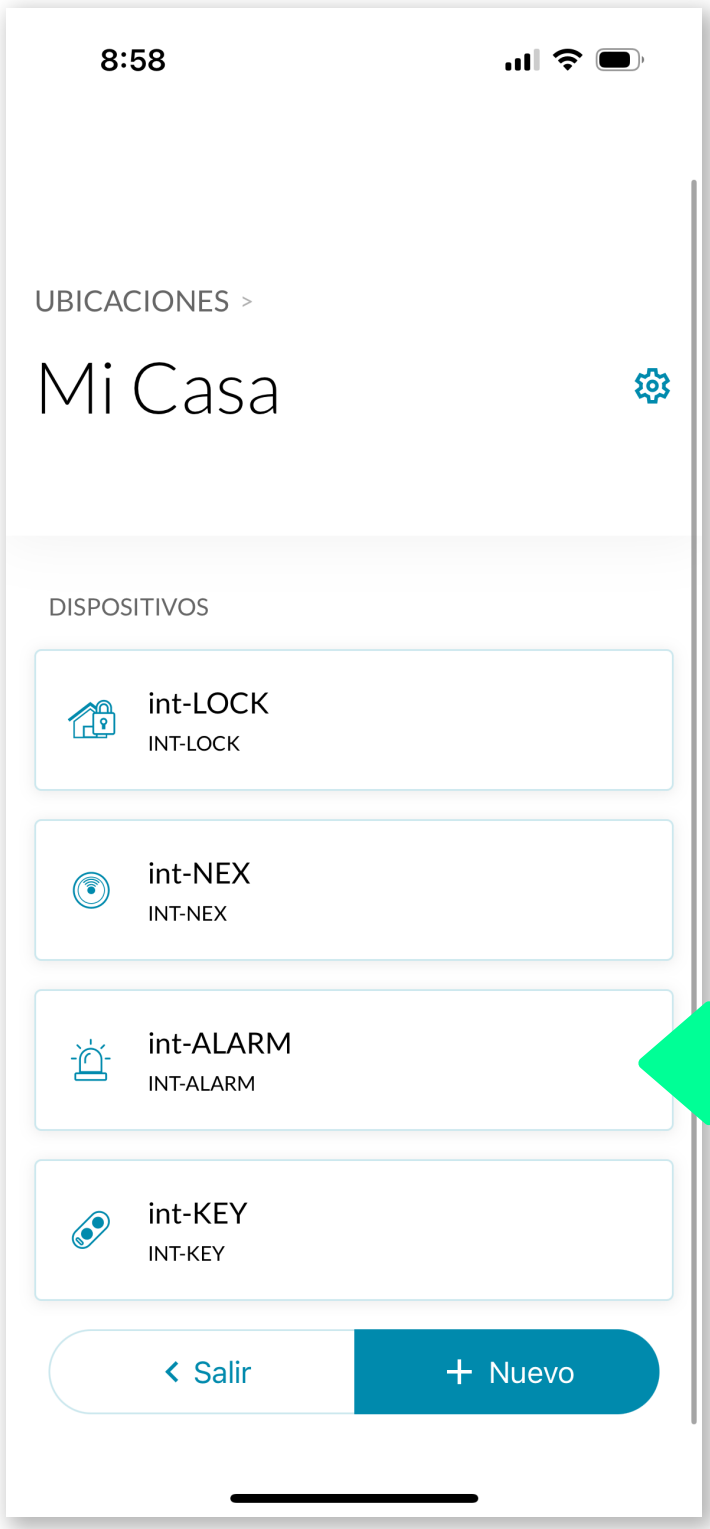

Una vez añadido, veremos el dispositivo dentro de la ubicación.

Pulsaremos sobre él y a continuación pulsaremos el icono de ajustes para configurarlo.

Dentro de este apartado, también podemos actualizar el firmware en el caso que apareciera una nueva versión, cambiar el nombre del dispositivo o bien eliminarlo.



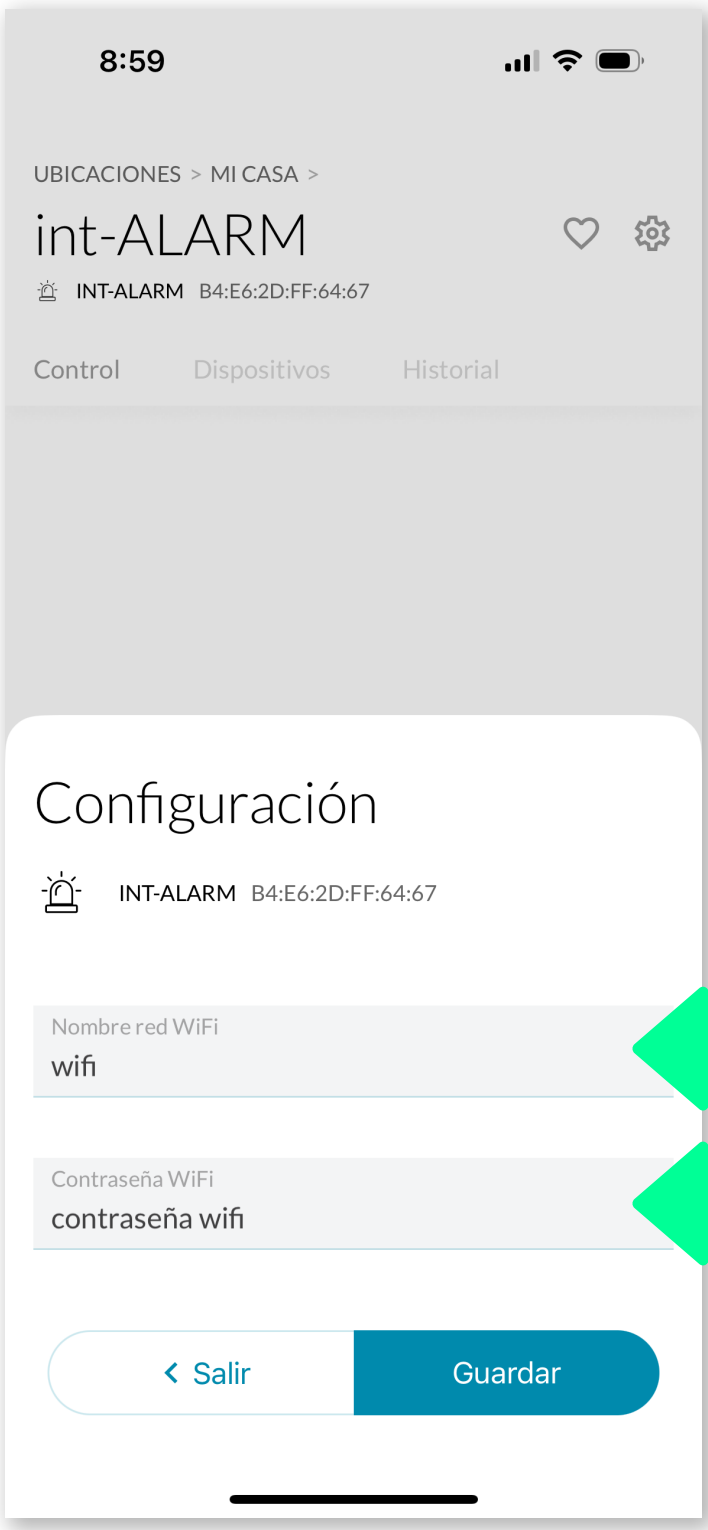

Para configurarlo, escribe el nombre de la **red WIFI y la contraseña**. Es muy importante que se escriban ambas correctamente para poder instalar el dispositivo. Asegúrate que la red **WIFI es 2.4 GHz.**

Si el dispositivo no se conectara a la red WIFI o perdiera la conexión, emitirá 3 beeps de manera continua. Al volverse a conectar a la red, emitirá un doble pitido agudo.

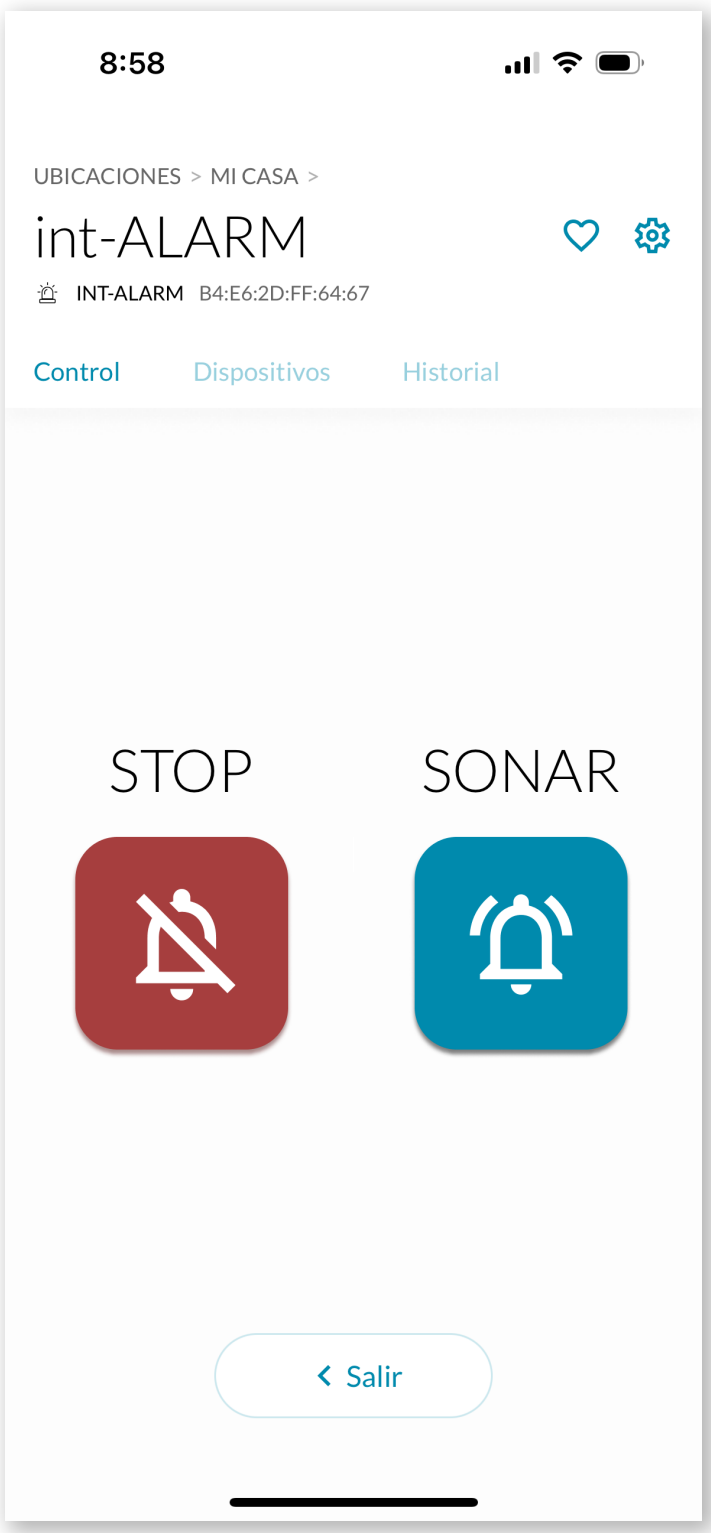

Alarm quedará correctamente configurado. Para comprobarlo, dispara la alarma con el botón **"SONAR"** y párala con el botón **"STOP"**.

En el caso de un intento de intrusión en nuestro hogar, los dispositivos de seguridad de **AYR Lock Pro** o **Pass Pro** dispararán el **Alarm** ahuyentando a los intrusos.

4. Reset de fábrica

Para resetear el producto a su estado de fábrica, pulsa durante **60 segundos** el botón de configuración.

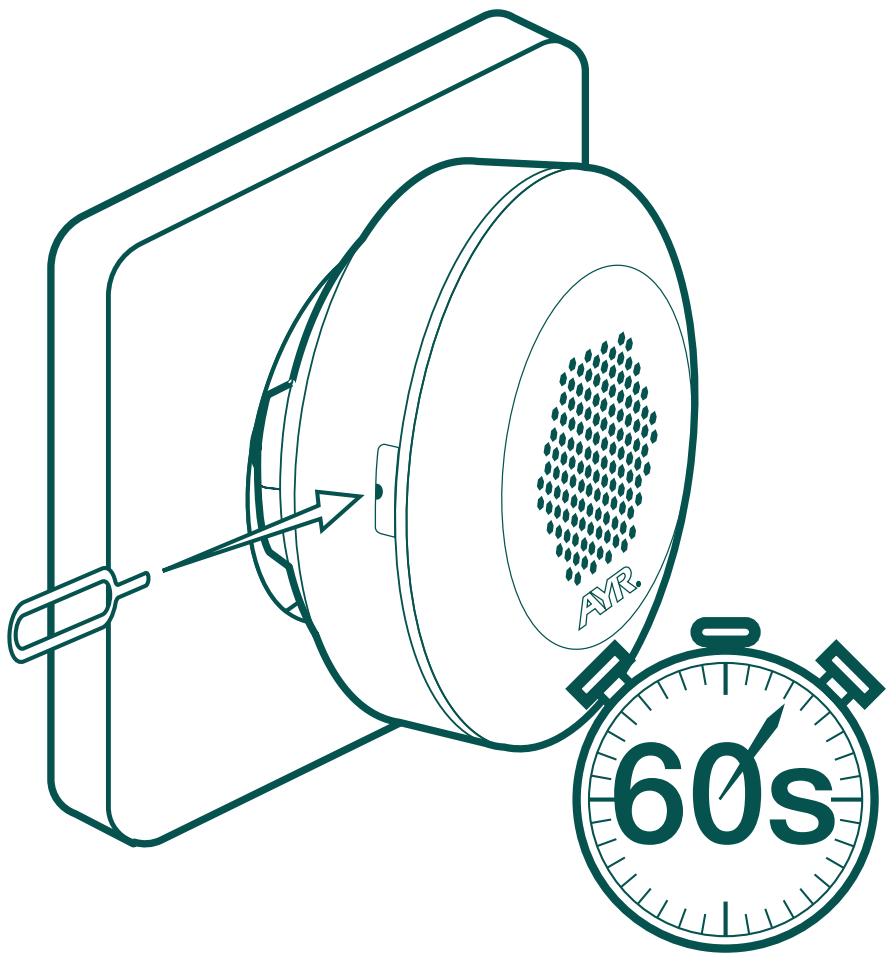

ATENCIÓN: Si reseteas el producto a su estado de fábrica y no eliminas el dispositivo desde el servidor no podrás volver a utilizarlo. Por seguridad, elimina del producto de la ubicación antes de reutilizarlo o si hay que llevarlo al servicio técnico.

5. Especificaciones

Modelo	Alarm
Referencia	515
Alimentación	100-240 V AC 50/60 Hz
Conectividad	WIFI 2,4 GHz Bluetooth 4.2 LE Acceso remoto (con Nex)
Cobertura bluetooth	10 m
Cobertura WIFI	20 m
Volumen sonido alarma	+100 dB
Tipo de instalación	Interiores
Tamaño	ø80 x 67 mm
Temperatura de trabajo	-10ºC hasta 50ºC
Humedad de trabajo	5% hasta 80%

6. Solución de problema

PROBLEMA	CAUSA
El dispositivo no se conecta al servidor	Asegúrate de que la configuración del WiFi es correcta.
Al resetear el producto no puedo volverlo a asociar	Asegúrate que Alarm ha sido eliminado de la vivienda anterior. El mismo Alarm no puede estar dado de alta en dos comunidades a la vez.
No me aparece el menú de configuración en la APP	Sólo los administradores de la vivienda tienen la posibilidad de realizar la configuración de los dispositivos, por lo tanto, esta ventana está oculta para el resto de los usuarios del sistema.

7. Declaración de conformidad

NOMBRE DEL DECLARANTE: AYR Accesorios y Resortes, S.L.
CIF: B03006681
Dirección: c/Albacete, 3 - 03440 Ibi, Alicante (España)
Tel.: +34 96 555 22 00

Declaramos bajo nuestra exclusiva responsabilidad la conformidad del producto.

Descripción: Alarma Bluetooth
Marca: AYR
Modelo: Alarm
Fabricante: AYR Accesorios y Resortes, S.L.
País de fabricación: España

Al que se refiere esta declaración, con las normas u otros documentos normativos

EN 300 328 V2.1.1 (2016)
EN 301 489-1 2017: V2.2.1
EN 301 489-17 V3.2.0 (2017) UNE-EN 60335-1:2012/A13:2017
EN 62479:2011

De acuerdo con las disposiciones de la Directiva 2014/53/ UE del Parlamento Europeo y del Consejo de 16 de abril de 2014, traspuesta a la legislación española mediante el Real Decreto 188/2016, de 6 de mayo de 2016.

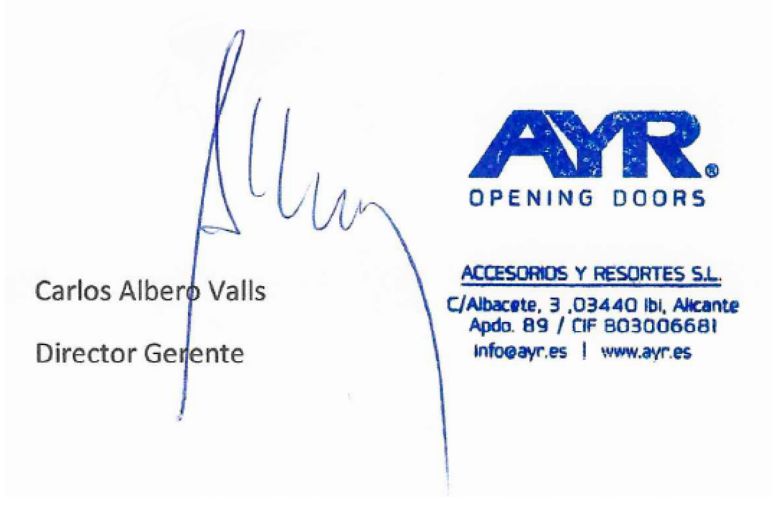

8. Garantía General Limitada

AYR garantiza por la presente, si el consumidor ha adquirido el producto AYR original en un distribuidor autorizado de AYR, que el producto está libre de defectos de fabricación, por el periodo legal exigible en cada país, desde la fecha en la que el producto fue adquirido. La garantía limitada estará vigente en el caso que después de una inspección realizada por AYR lo encuentre como defectuoso y en el caso que el producto no haya sido sometido a alguna “acción inapropiada”, como se definen en el código QR mostrado a continuación, que podrá escanear y descargar las condiciones de garantía completas
.

Todas las especificaciones y descripciones están actualizadas al momento de la publicación. Sin embargo, el constante afán por mejorar los productos AYR, nos permite reservarnos el derecho de hacer cambios en cualquier momento sin previo aviso u obligación.



Designed for
what matters

ACCESORIOS Y RESORTES, S.L.
Apdo. 89 | C/ Albacete 3, 03440, Ibi, Alicante, Spain
Tel. + 34 96 555 22 00
info@ayr.es | www.ayr.es

+34 661 70 83 42