CAMA COMPACTA / COMPACT BED

CAMA COMPACTA CON 2 CAJONES Y CABECEROS BAJOS MIO/CAMA COMPACTA COM 2 GAVETAS E CABECEIRAS BAIXAS MIO /COMPACT BED WITH 2 DRAWERS AND LOW HEADBOARDS MIO

Ref. 08509522267

Por favor, lea las instrucciones cuidadosamente antes de montarlo para garantizar un funcionamiento seguro y satisfactorio.

Por favor, leia as instruções cuidadosamente antes de usar para garantir o funcionamento seguro e satisfatório deste produto.

Please read the instructions carefully before use to ensure safe and satisfactory operation of this product.

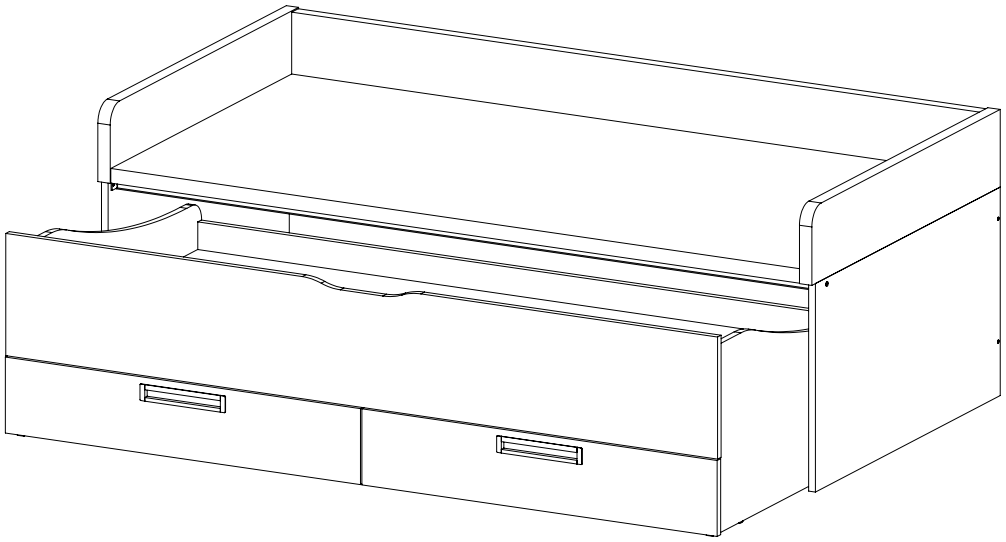

MANUAL DE MONTAJE CAMA Mio

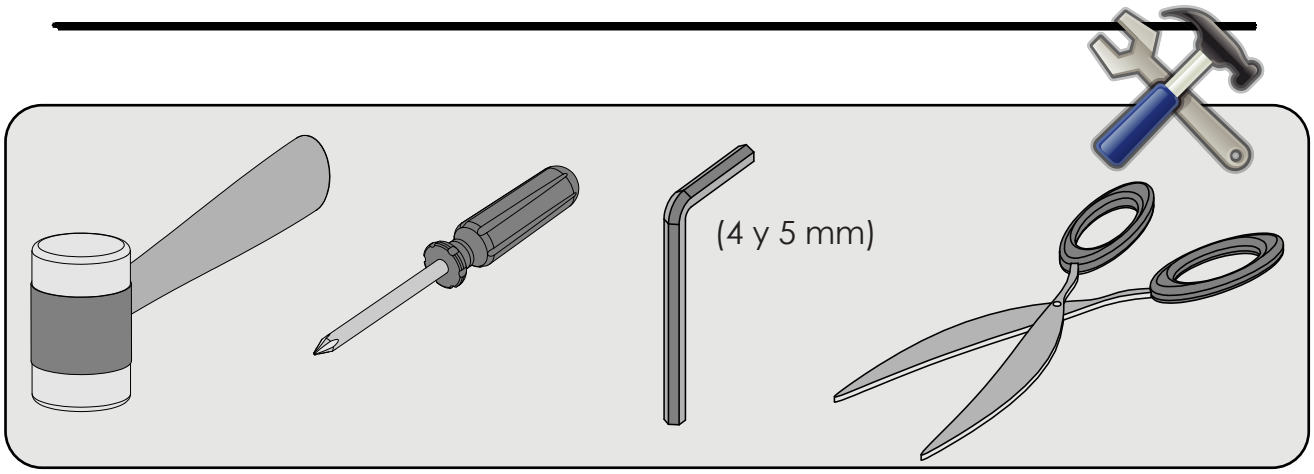

Compruebe que dispone de el herraje necesario para cada paso

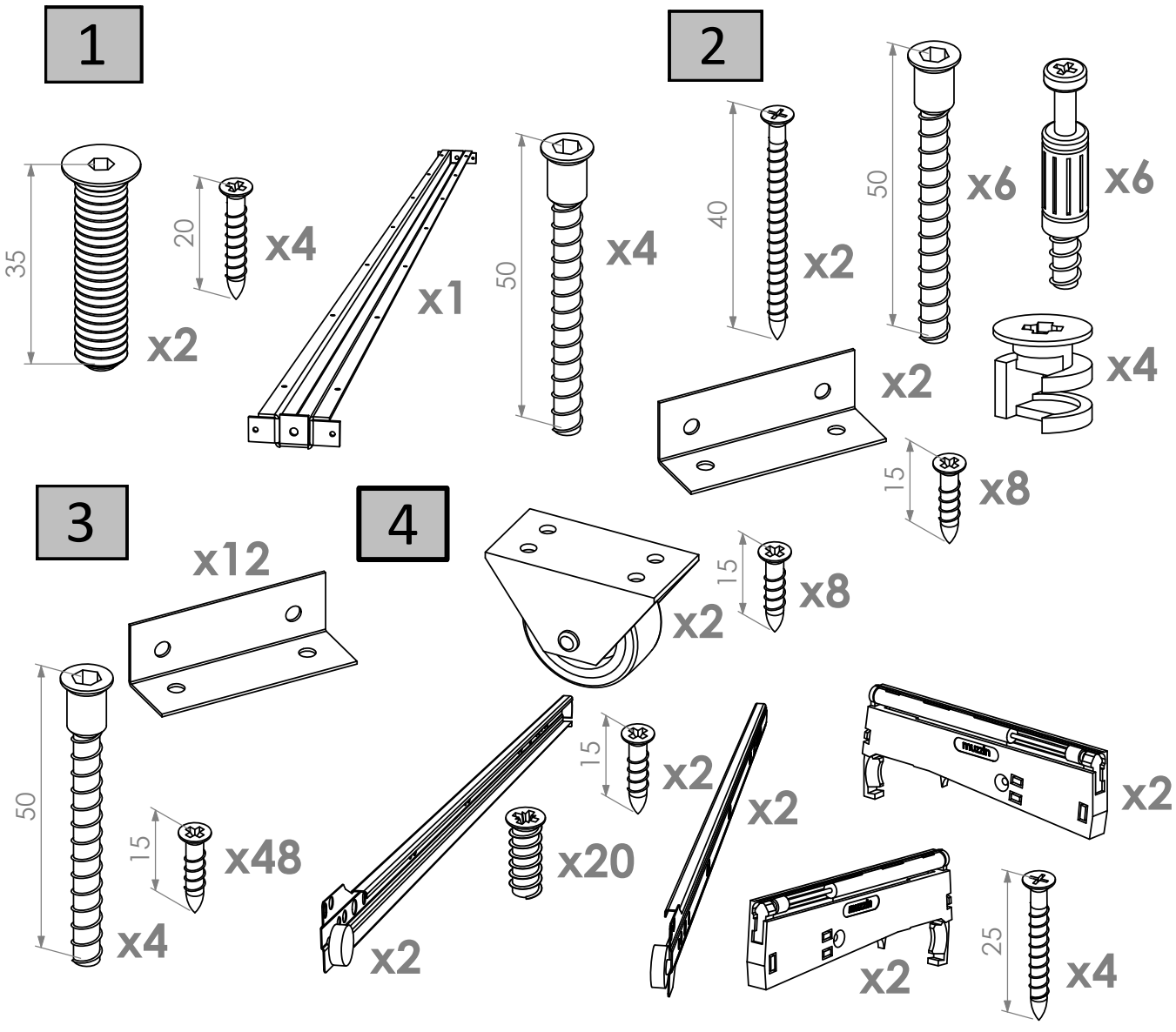

5

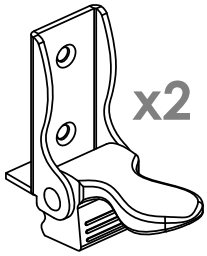

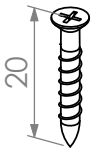

6

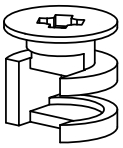



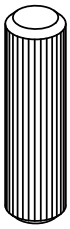

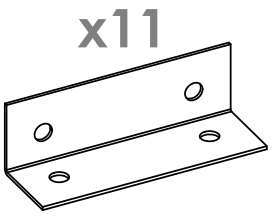

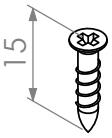

7

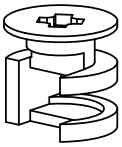



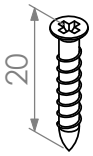

8

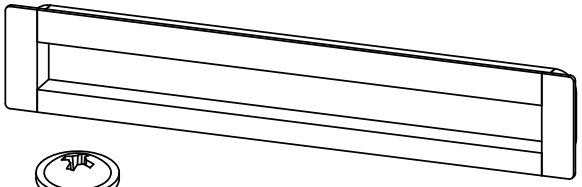



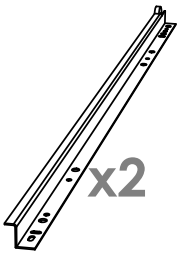

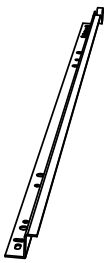

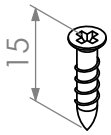

Desembale el producto usando tijeras, no utilice un cúter, lo puede dañar.

Montaje de armazón

1 Atornille el larguero metálico al armazón y monte la trasera

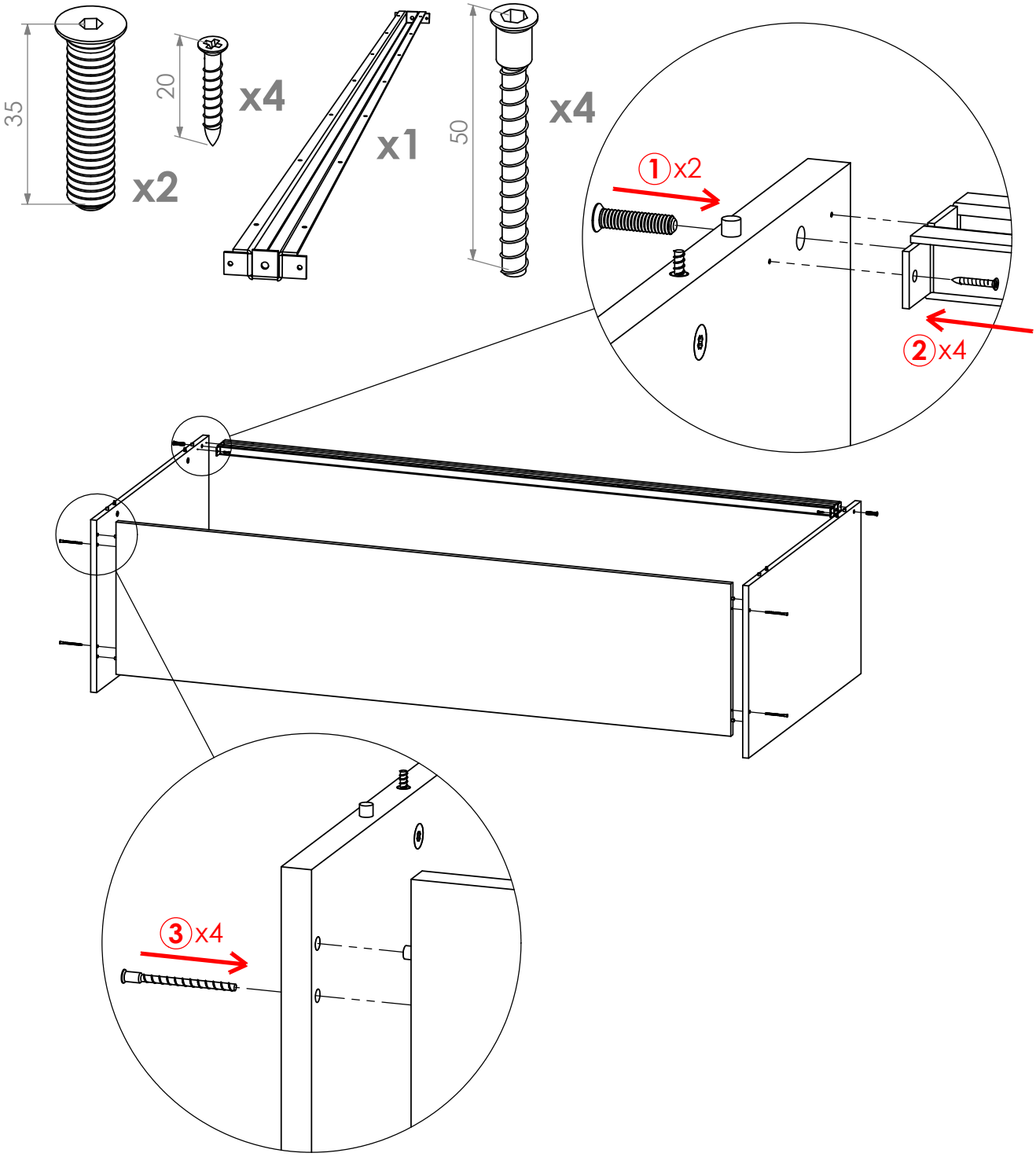

Montaje de cama inferior

2 Montaje del armazón

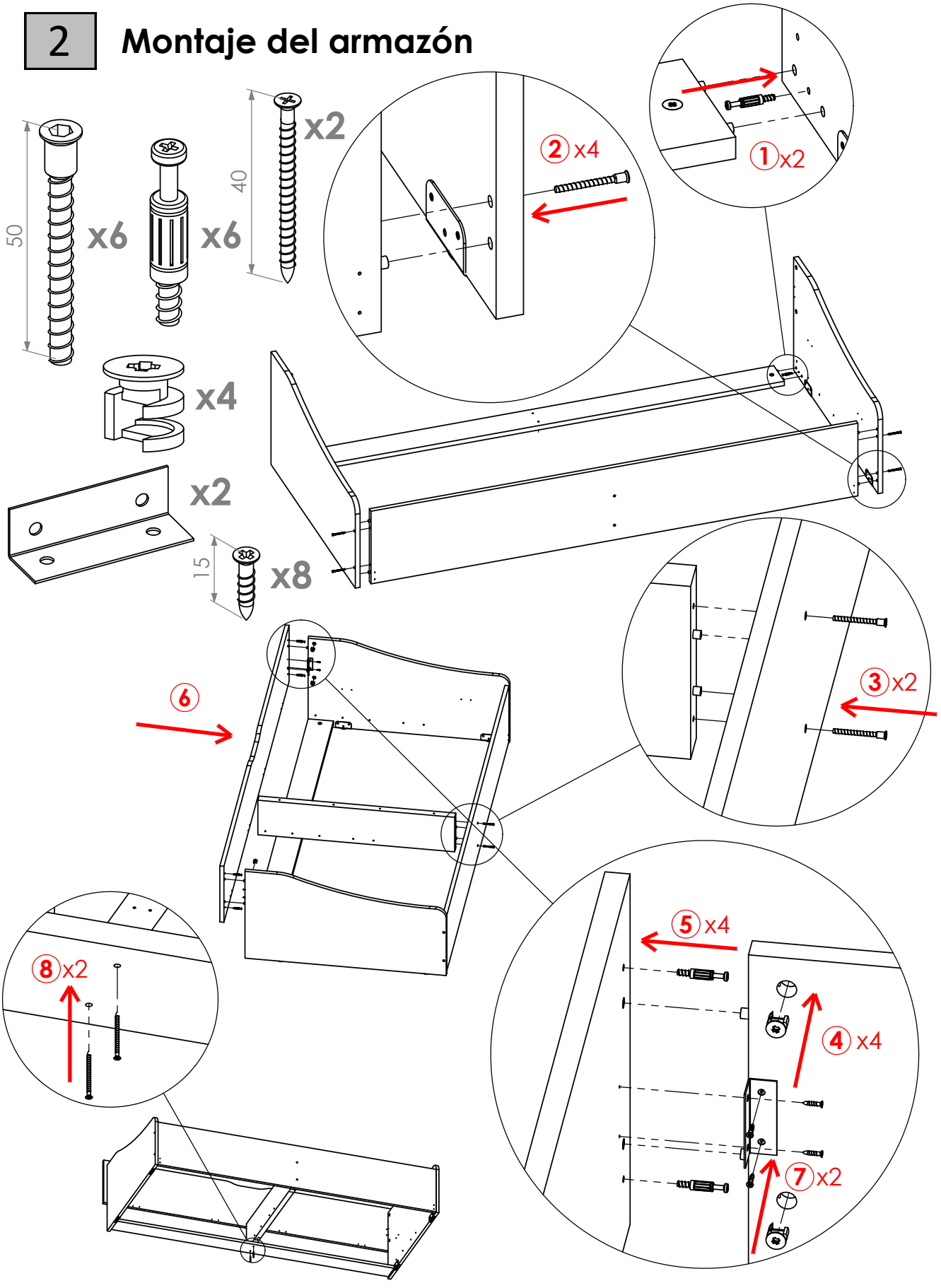

3 Amarrar la base al armazón

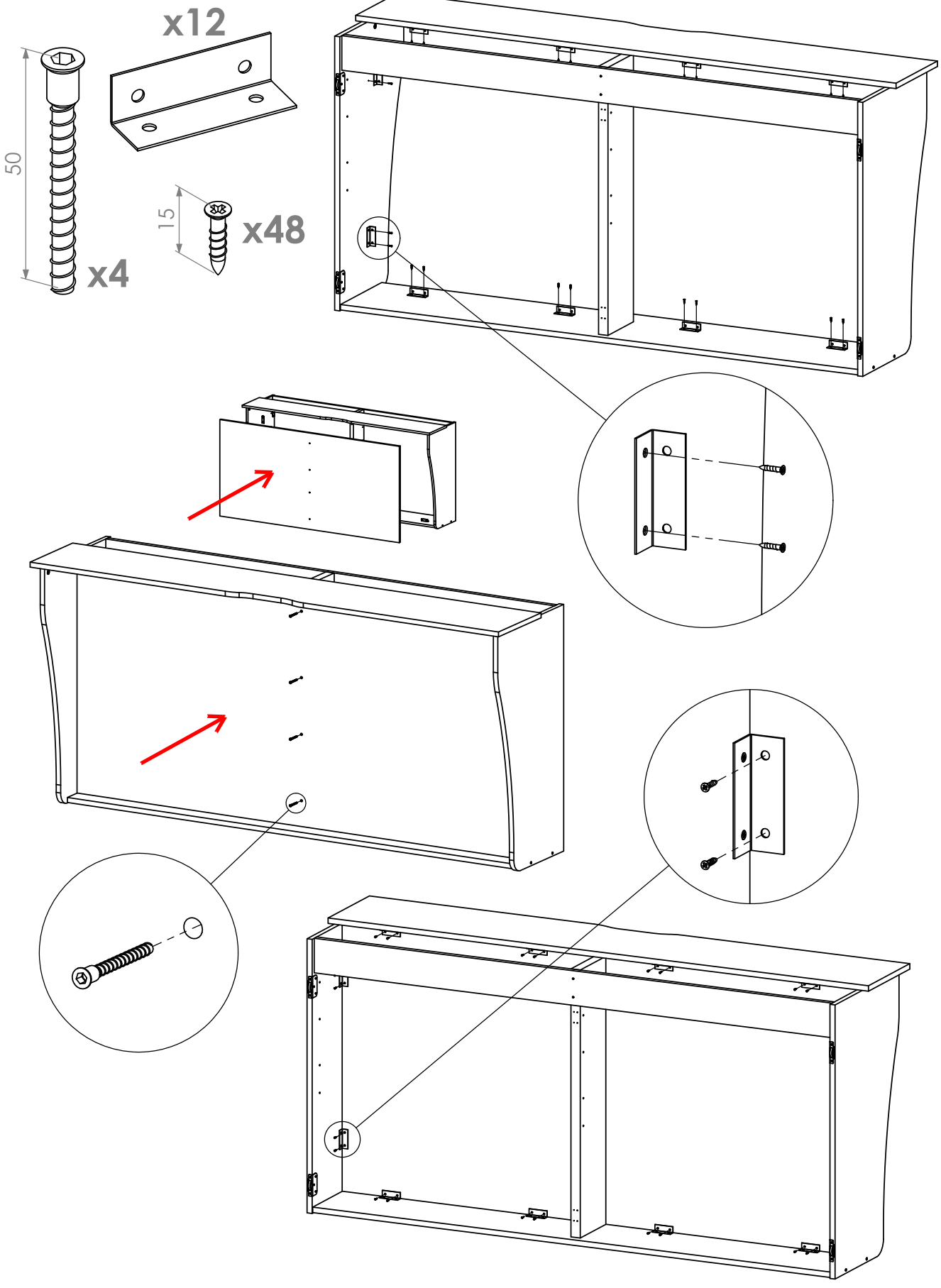

4 Atornille las correderas y las ruedas

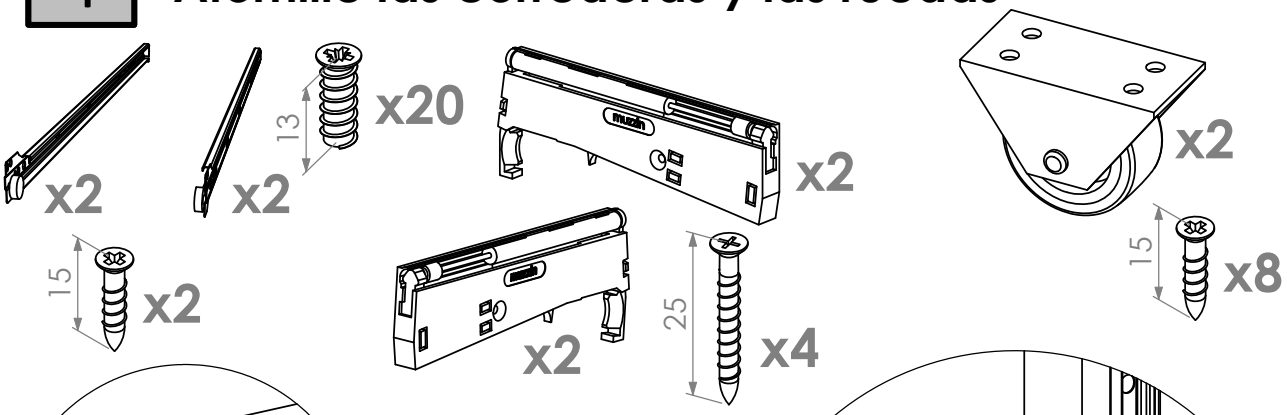

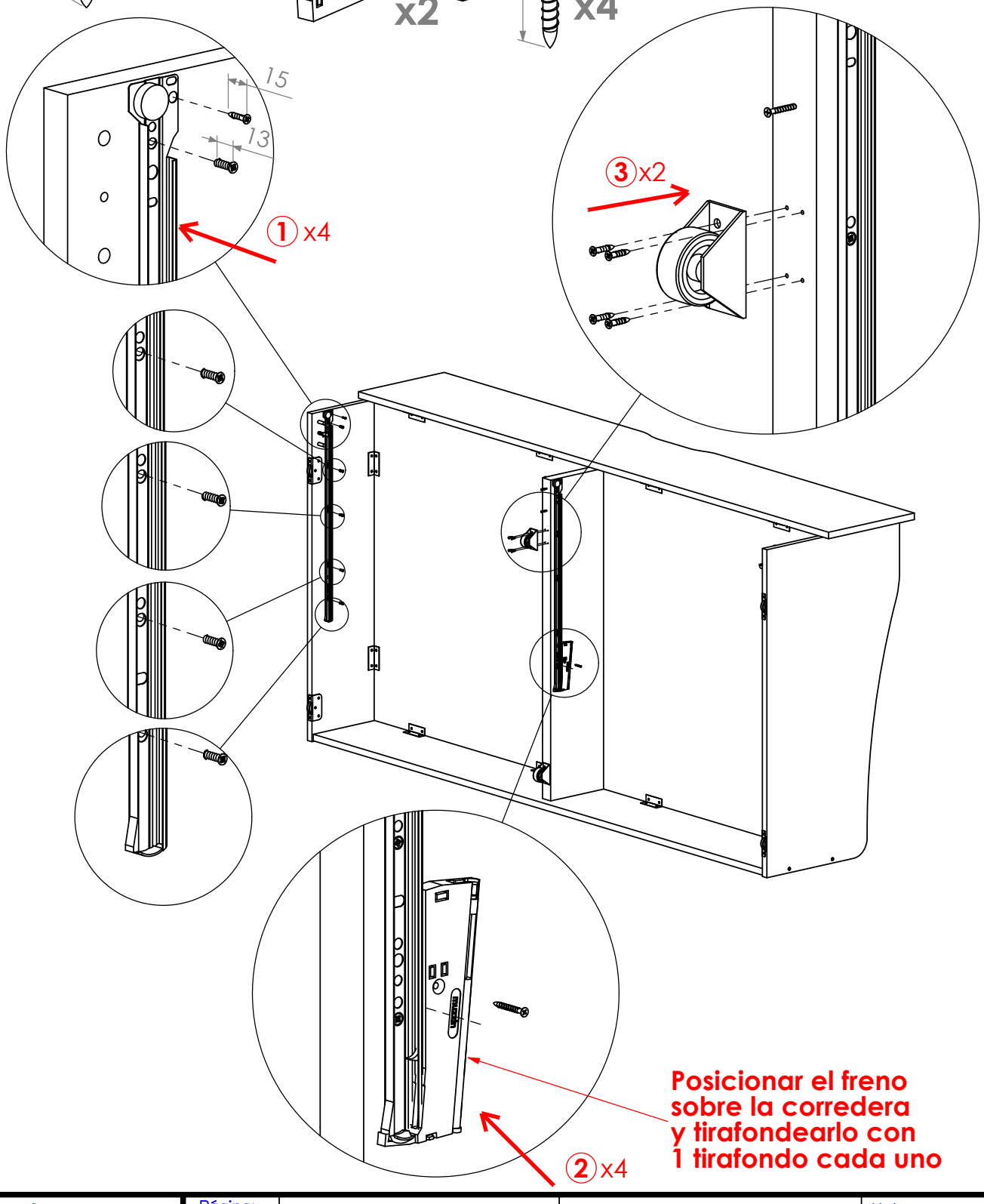

5 Atornille los 2 frenos en la parte posterior

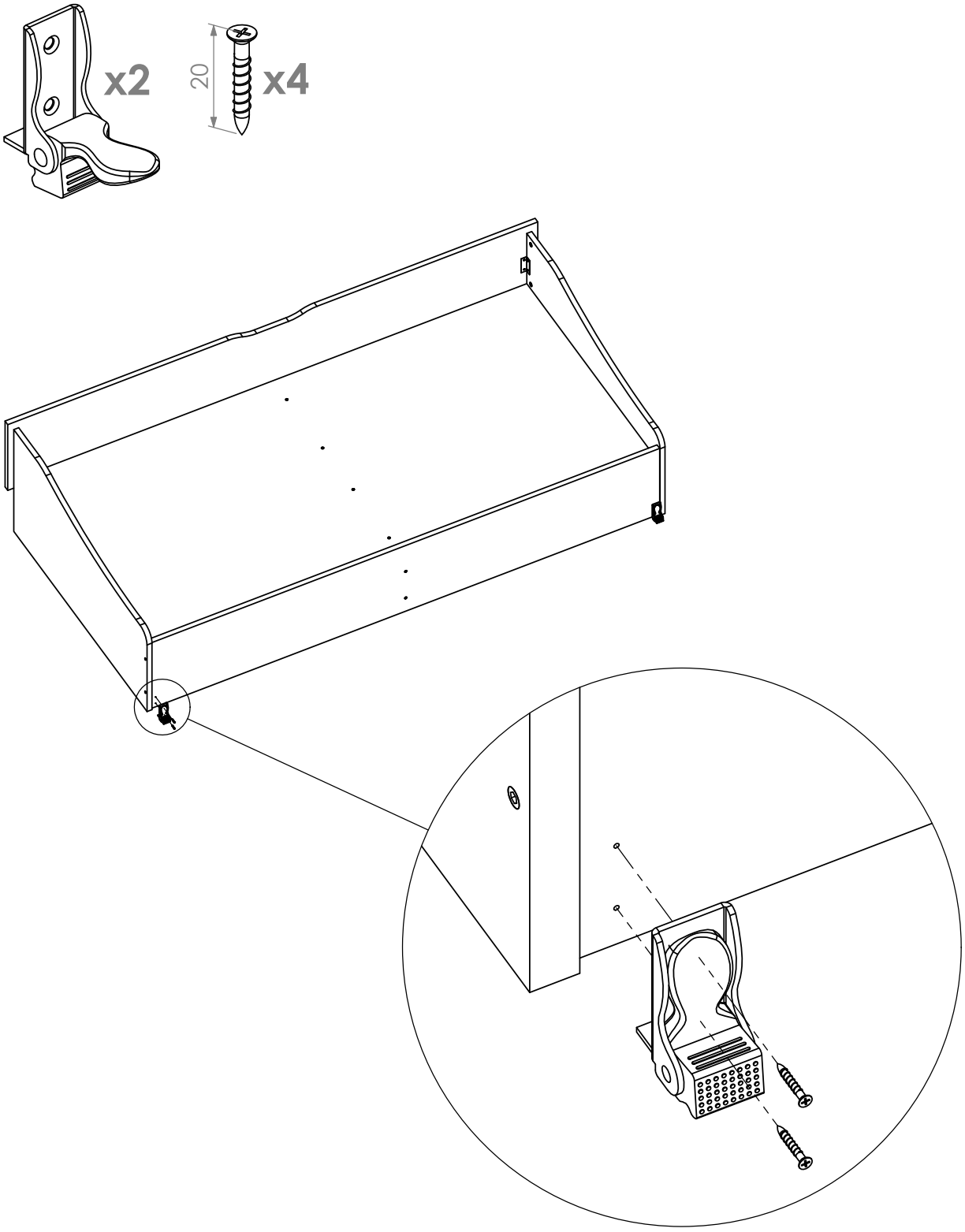

Montaje de la cama superior

6

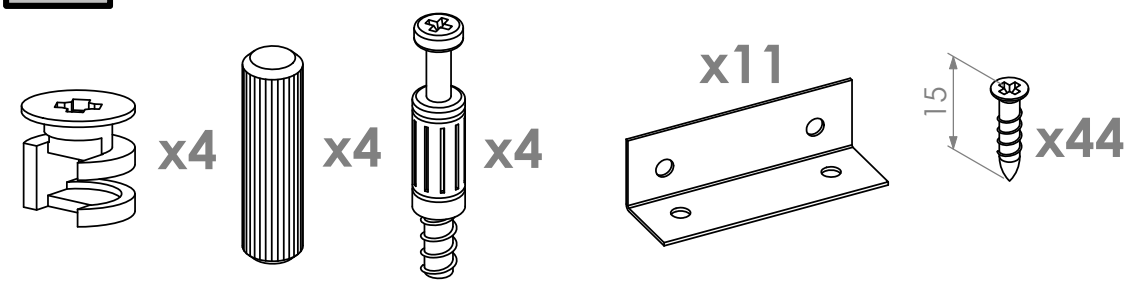

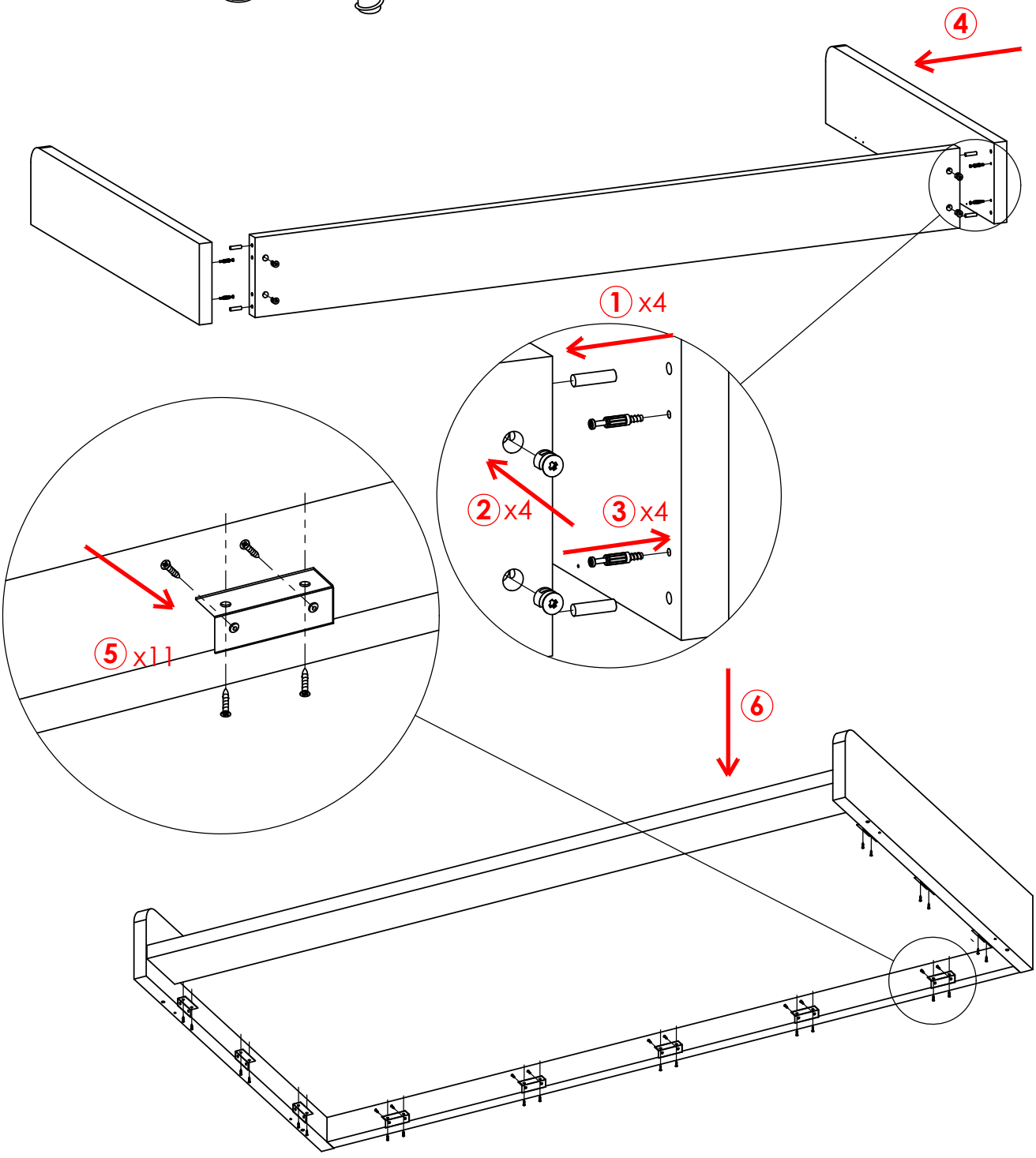

Uniones finales

7

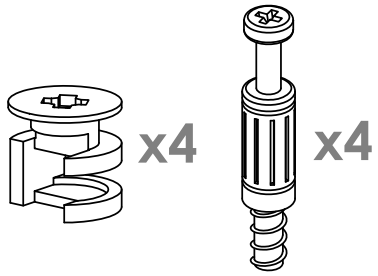

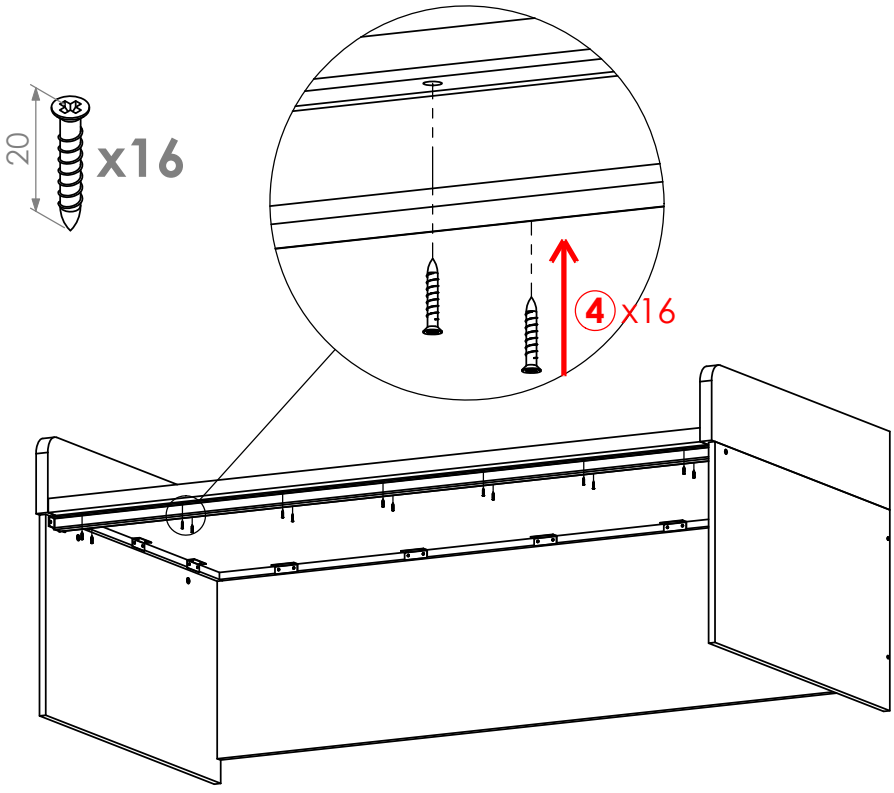

8 Ensamble los cajones e introdúzcalos en la cama inferior

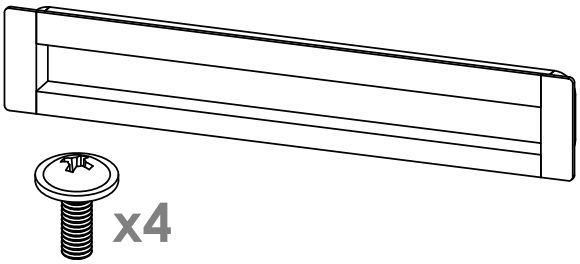

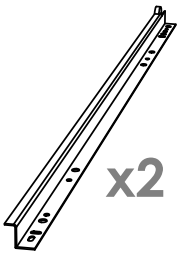



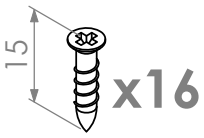

Posicionar la corredera contra el frente

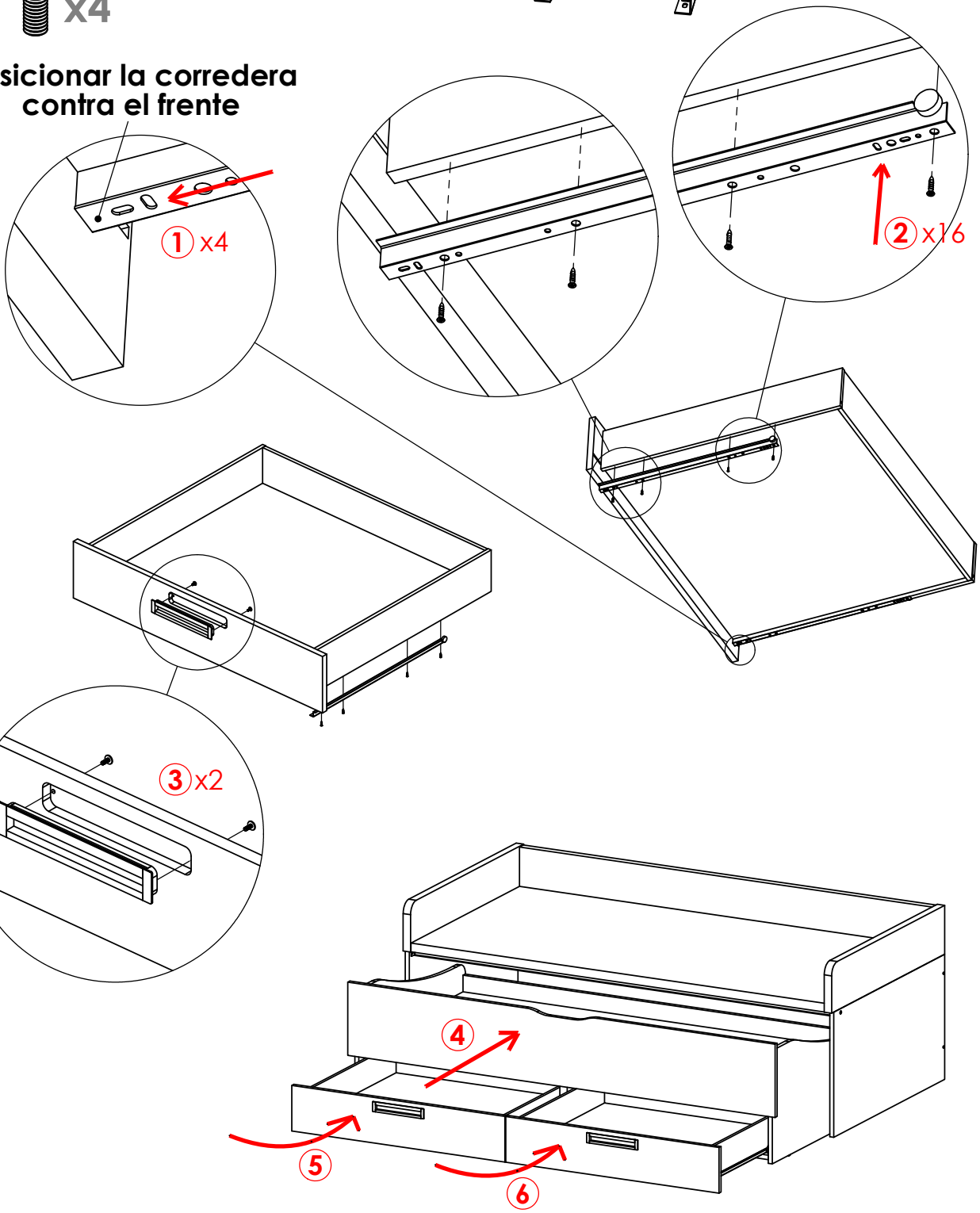

El Corte Inglés

INSTRUCCIONES DE LIMPIEZA
- Limpie todas las superficies cada semana con un paño limpio. No limpie ninguna superficie con productos abrasivos o químicos agresivos.

INSTRUCÓES DE LIMPEZA
- Limpe semanalmente toda a superfície com um pano limpo. Nao limpe nenhuma superfície com produtos químicos ou abrasivos.

CLEANING INSTRUCTIONS
- Wipe down all surface weekly with a clean cloth. Do not clean any surface with harsh abrasives or chemicals.

El Corte Inglés S.A. Hermosilla 112 - 28009 Madrid
España/ Espanha / Spain. NIF: A-28017895

Fabricado en España / Fabricado na Espanha / Made in Spain

www.elcorteingles.es