ARMARIO / ROUPEIRO/ WARDROBE

ARMARIO CON 4 PUERTAS Y UN CAJÓN MIO /ROUPEIRO COM 4 PORTAS E UMA GAVETA MIO /WARDROBE WITH 4 DOORS AND ONE DRAWER MIO

Ref. 08502067054

Por favor, lea las instrucciones cuidadosamente antes de montarlo para garantizar un funcionamiento seguro y satisfactorio.

Por favor, leia as instruções cuidadosamente antes de usar para garantir o funcionamento seguro e satisfatório deste produto.

Please read the instructions carefully before use to ensure safe and satisfactory operation of this product.

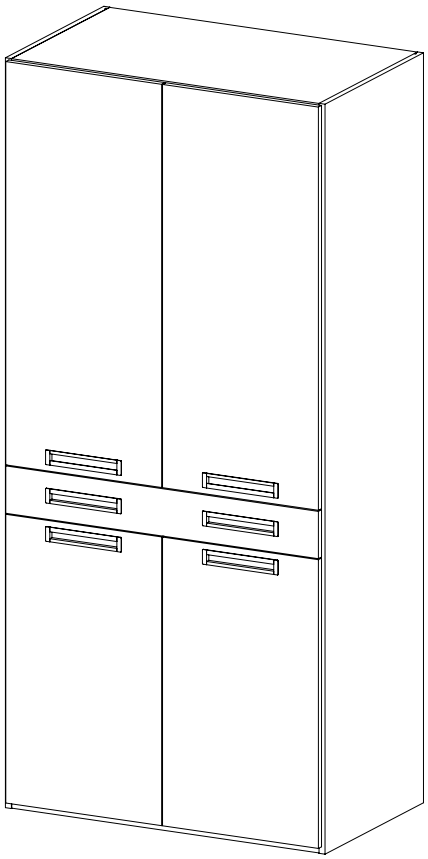

MANUAL DE MONTAJE ARMARIO - Mio

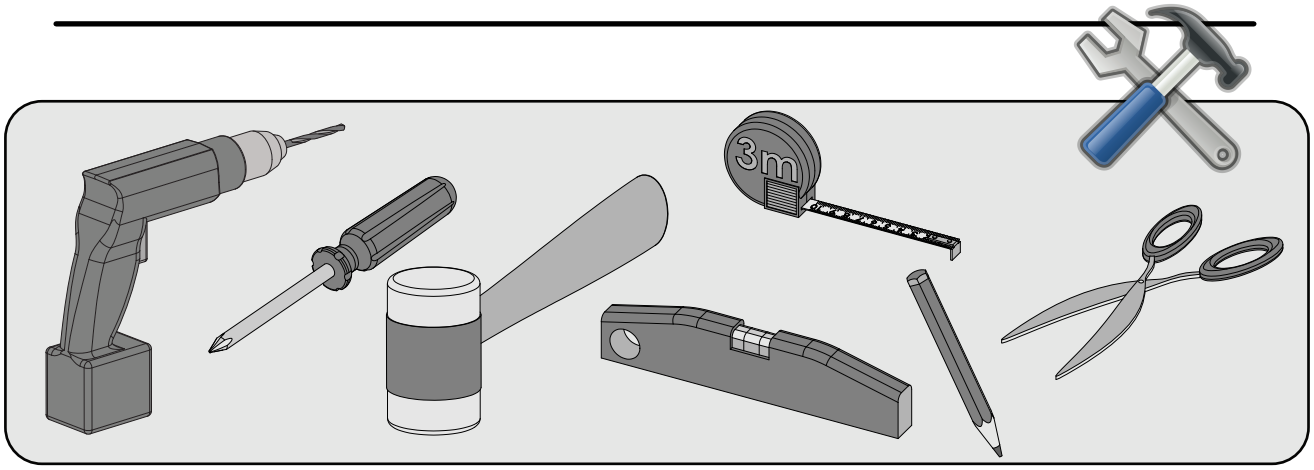

Compruebe que dispone de el herraje necesario para cada paso

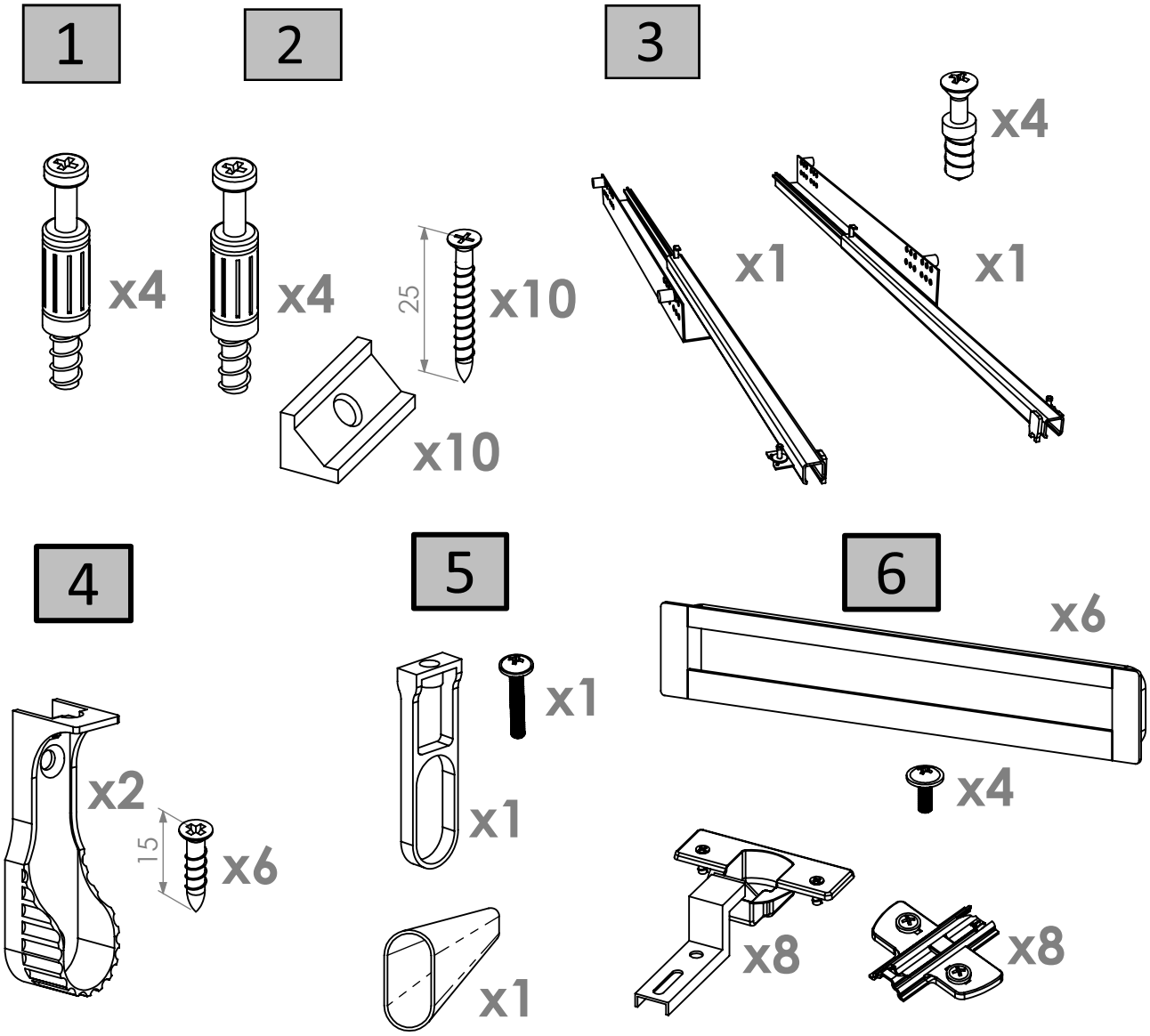

Desembale el producto usando tijeras, no utilice un cúter, lo puede dañar.

Montaje del armazón

1

Ensamble base, cuerpo y trasera sobre uno de los costados

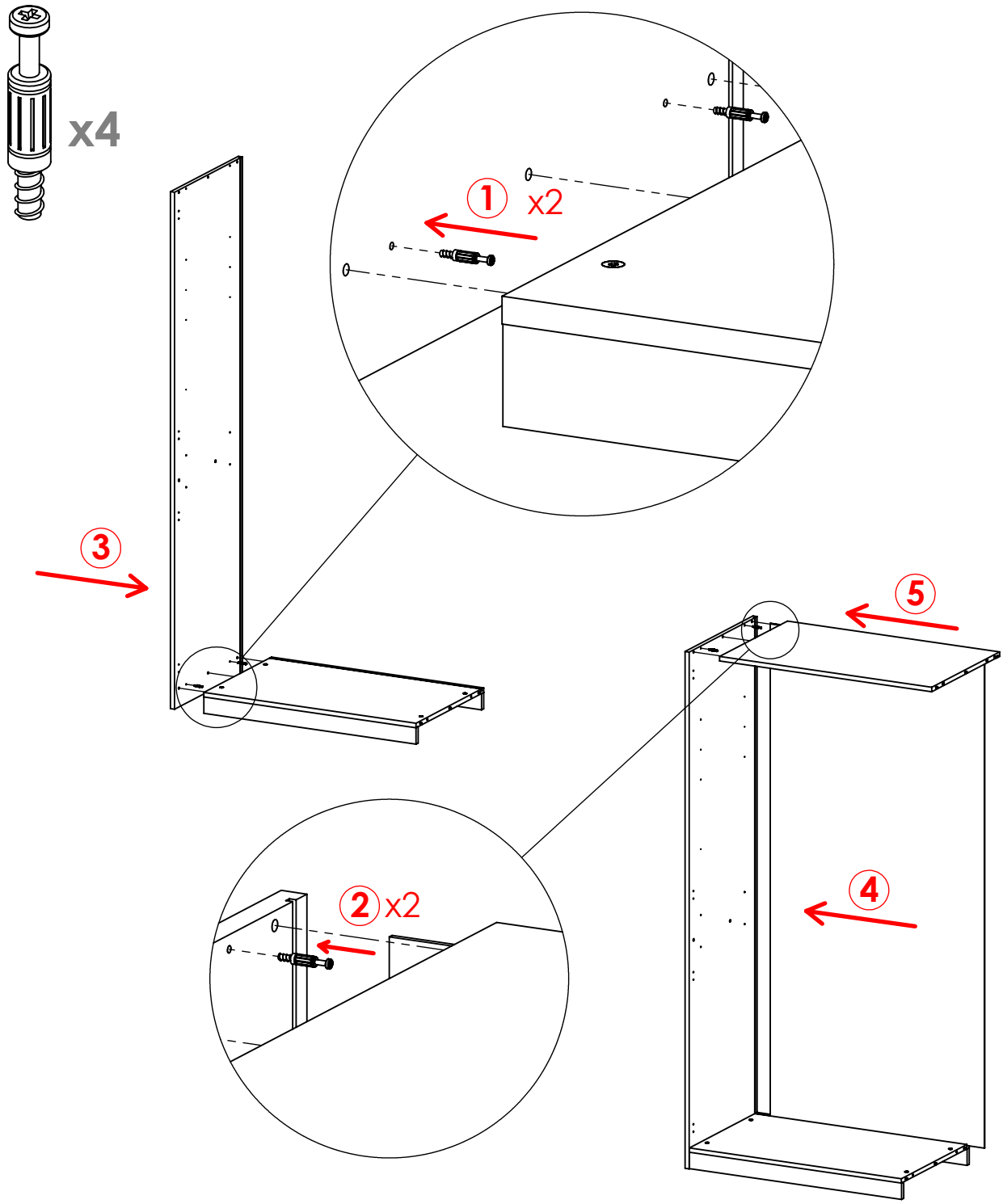

2 Coloque el último costado y añada las cuñas por la parte trasera

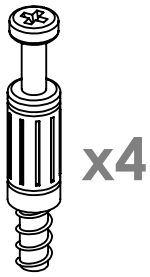

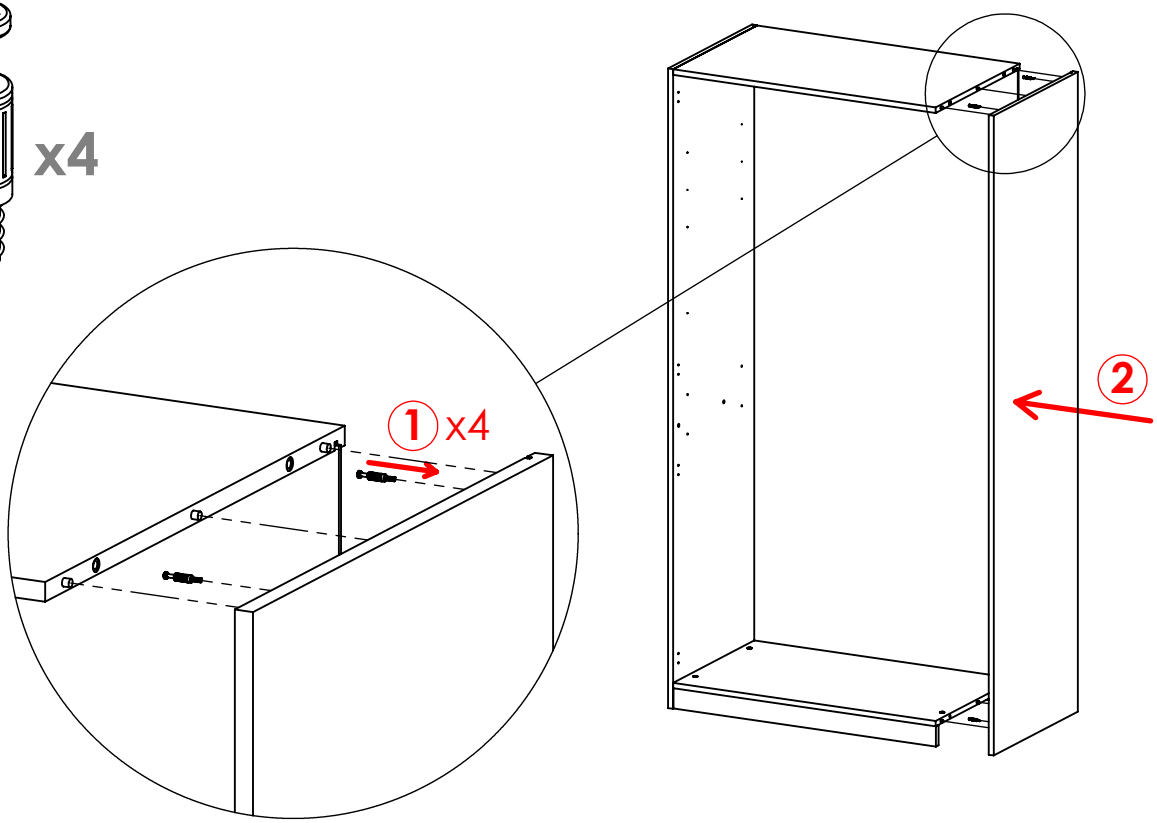

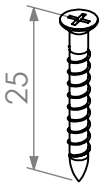

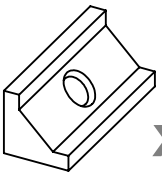

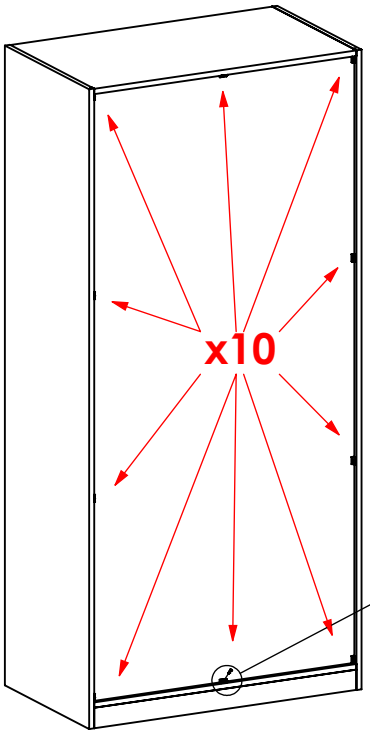

Es importante tirafondear las cuñas para una mayor rigidez del armazón

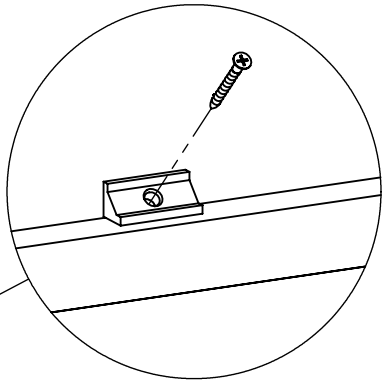

Montaje del interior

3 Coloque los 2 estantes y las correderas

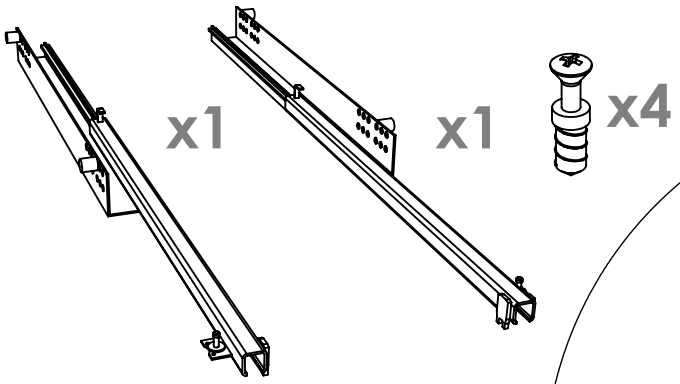

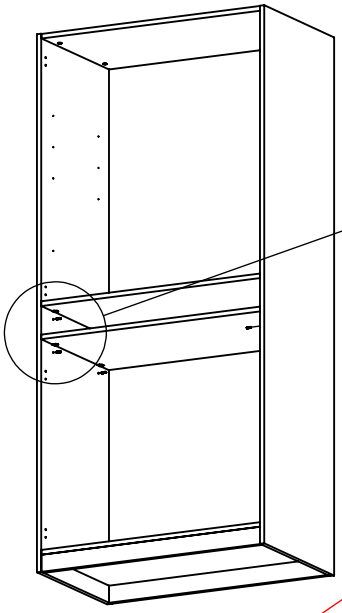

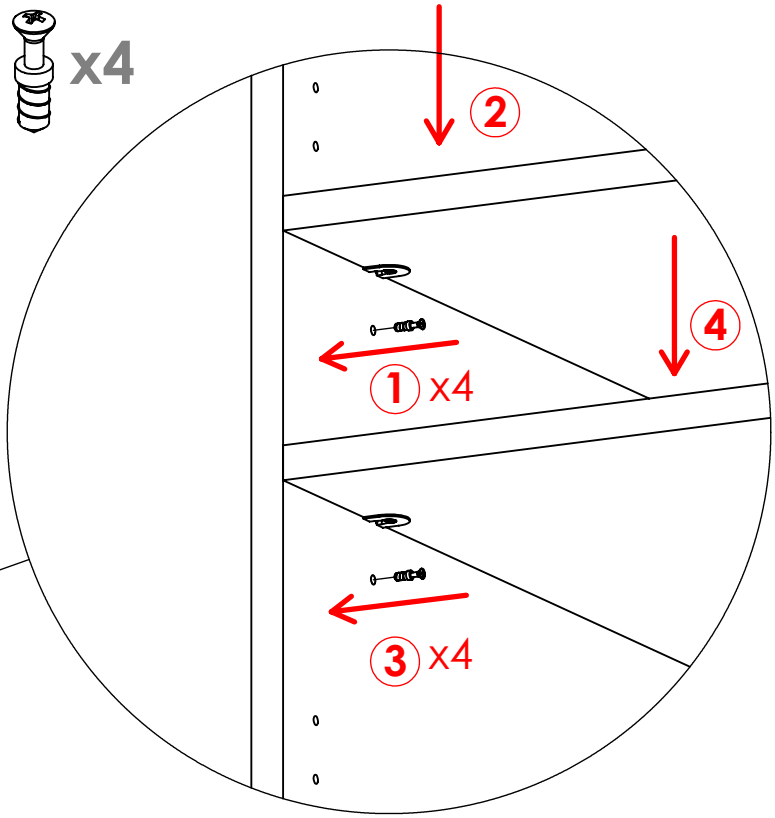

ATENCIÓN!
SUJETAR EL COSTADO
ANTES DE GOLPEAR
LA CORREDERA
CON EL MARTILLO

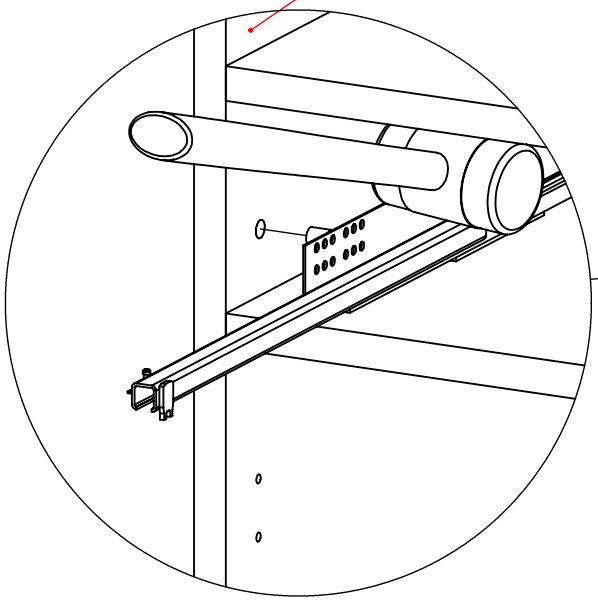

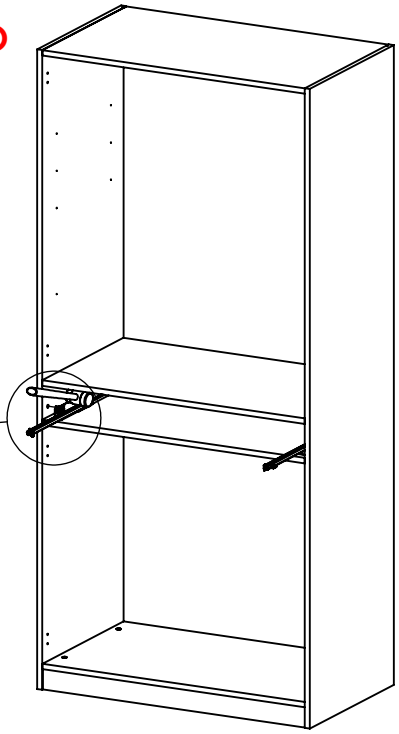

4 Ensamble el colgador como se muestra

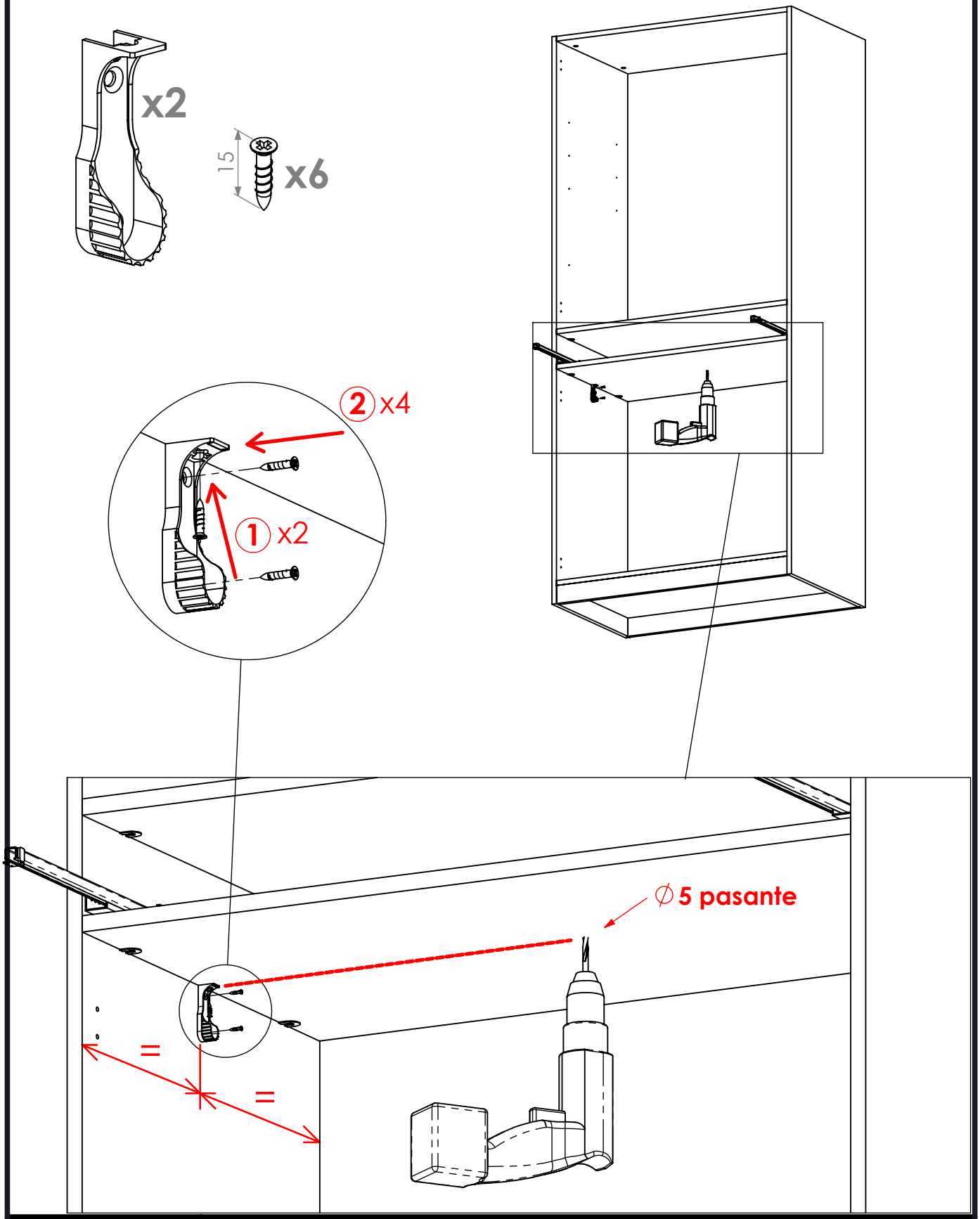

El Corte Inglés	Página: 5/8	Dibujado: 08/10/2020	Código: 5028055	Hoja: C-1
		Comprobado:		

Montaje de frentes

5

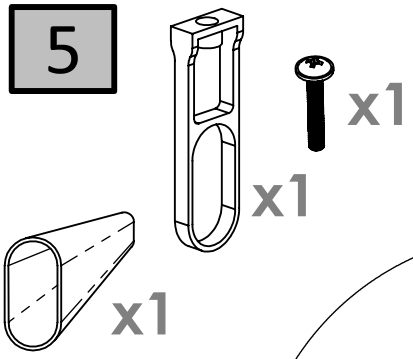

Ensamble la barra del colgador e introduzca el cajón

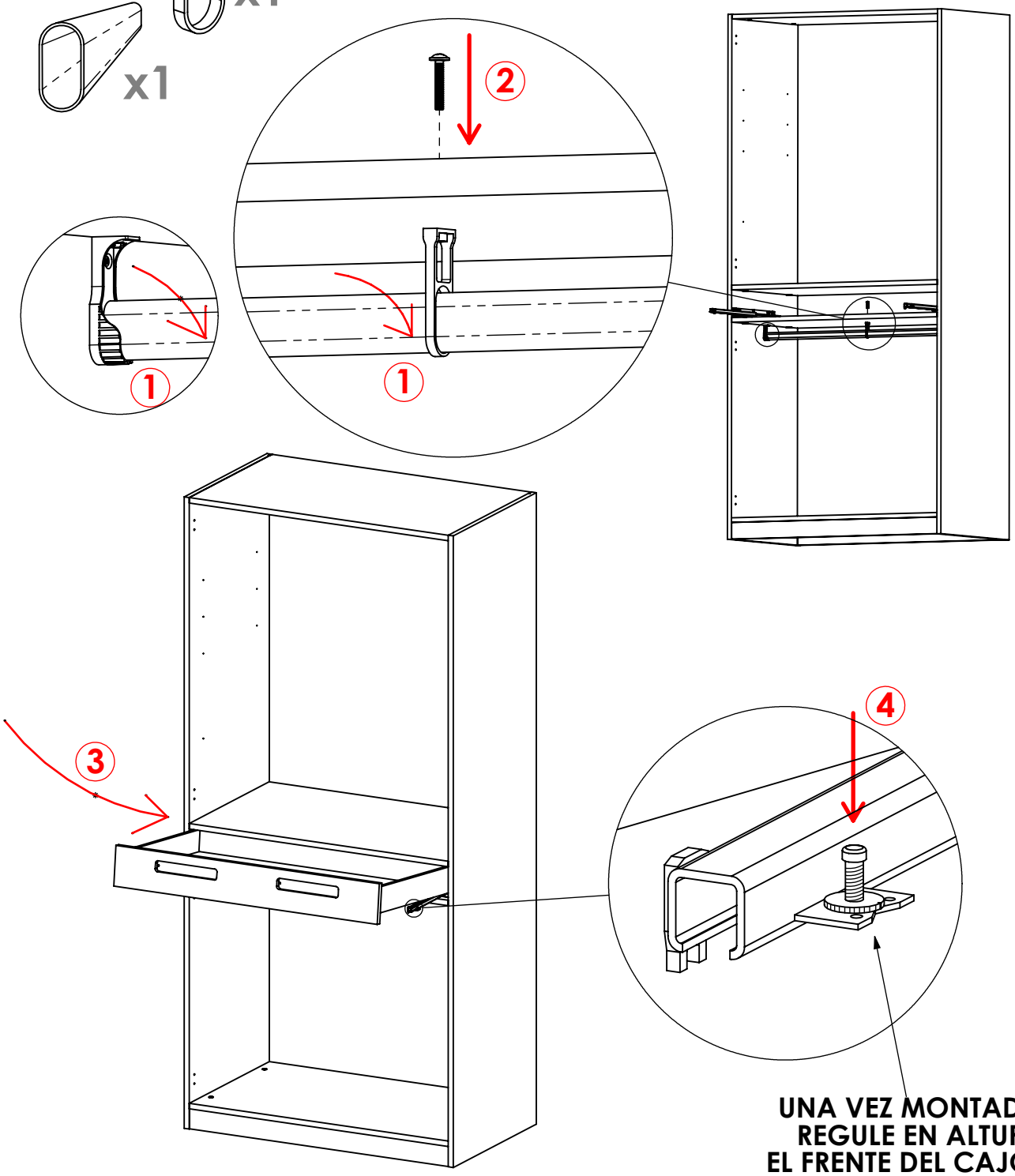

UNA VEZ MONTADO,
REGULE EN ALTURA
EL FRENTE DEL CAJON

6 Coloque las puertas y los respectivos tiradores

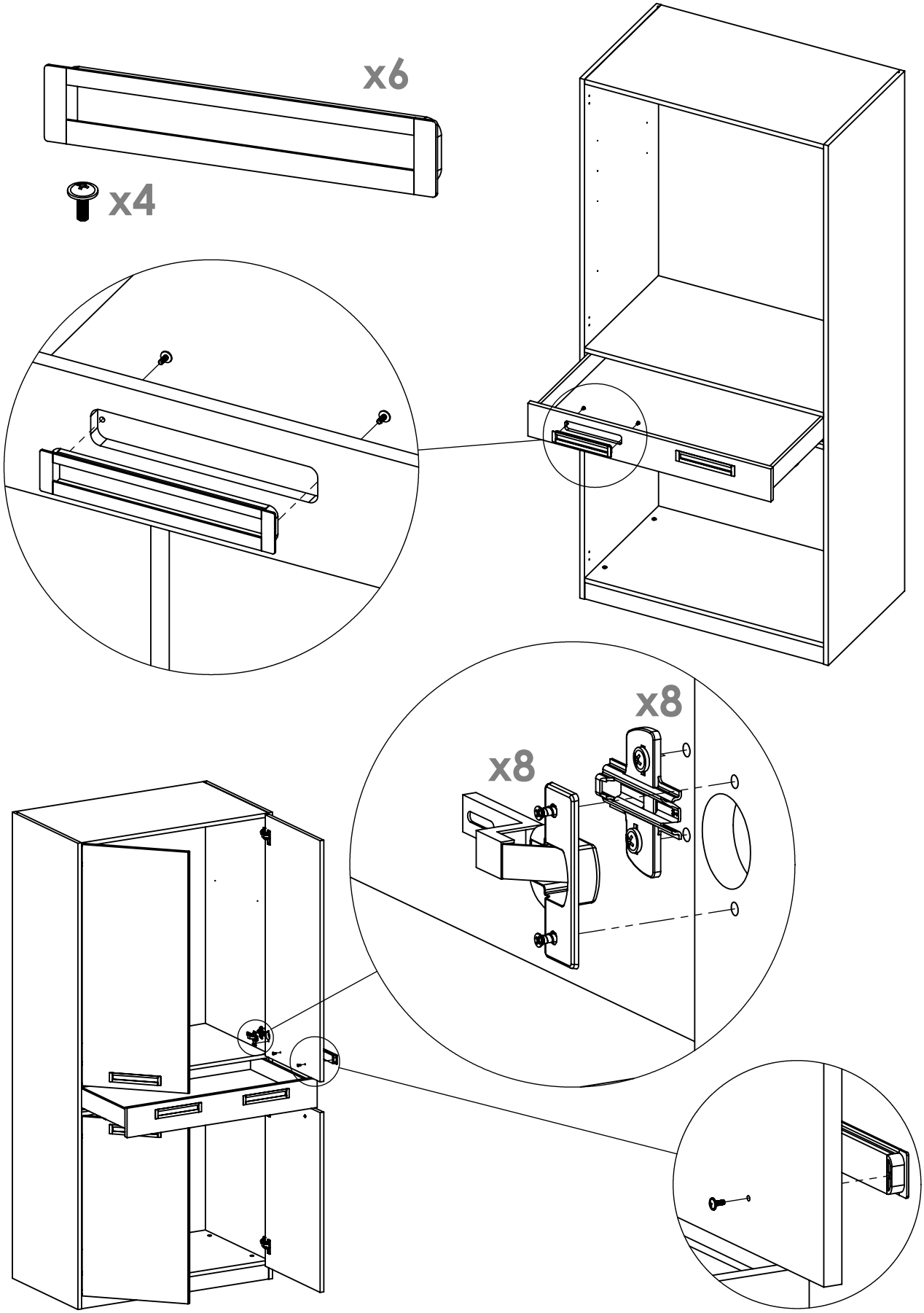

Montaje de puertas

1- Enganchar las pestañas al suplemento.

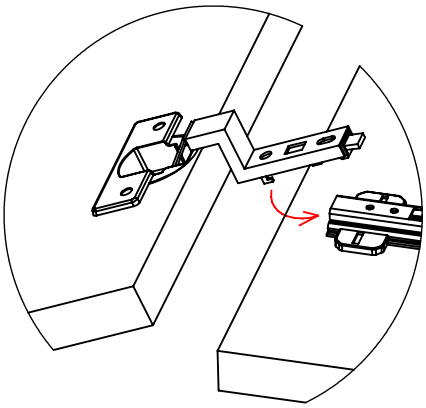

2- Presionar para fijar la bisagra

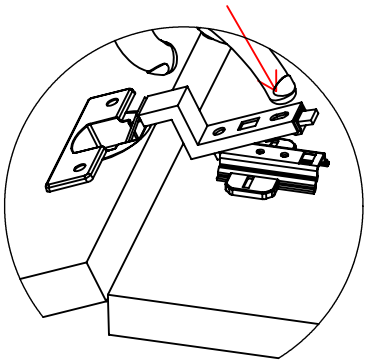

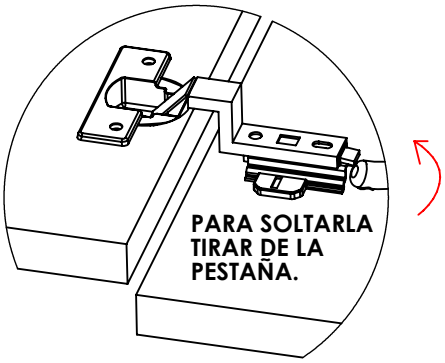

INSTRUCCIONES DE LIMPIEZA

- Limpie todas las superficies cada semana con un paño limpio. No limpie ninguna superficie con productos abrasivos o químicos agresivos.

INSTRUCÓES DE LIMPEZA

- Limpe semanalmente toda a superfície com um pano limpo. Nao limpe nenhuma superfície com produtos químicos ou abrasivos.

CLEANING INSTRUCTIONS

- Wipe down all surface weekly with a clean cloth. Do not clean any surface with harsh abrasives or chemicals.

El Corte Inglés S.A. Hermosilla 112 - 28009 Madrid
España/ Espanha / Spain. NIF: A-28017895

Fabricado en España / Fabricado na Espanha / Made in Spain

www.elcorteingles.es