ARMARIO / ROUPEIRO / WARDROBE

ARMARIO CON 2 PUERTAS Y 2 BALDAS Y 1 BARRA MIO/ROUPEIRO COM 2 PORTAS E 2 BALDAS E 1 CALHA MIO /MIO WARDROBE WITH 2 DOORS AND 2 SHELVES AND 1 RAIL

Ref.08502067005

Por favor, lea las instrucciones cuidadosamente antes de montarlo para garantizar un funcionamiento seguro y satisfactorio.

Por favor, leia as instruções cuidadosamente antes de usar para garantir o funcionamento seguro e satisfatório deste produto.

Please read the instructions carefully before use to ensure safe and satisfactory operation of this product.

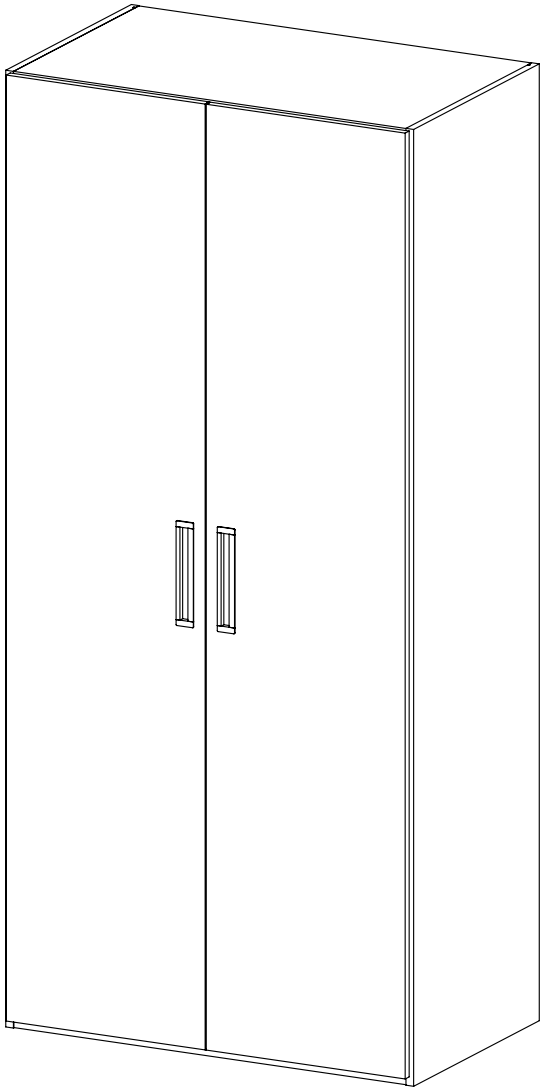

MANUAL DE MONTAJE ARMARIO - Mio

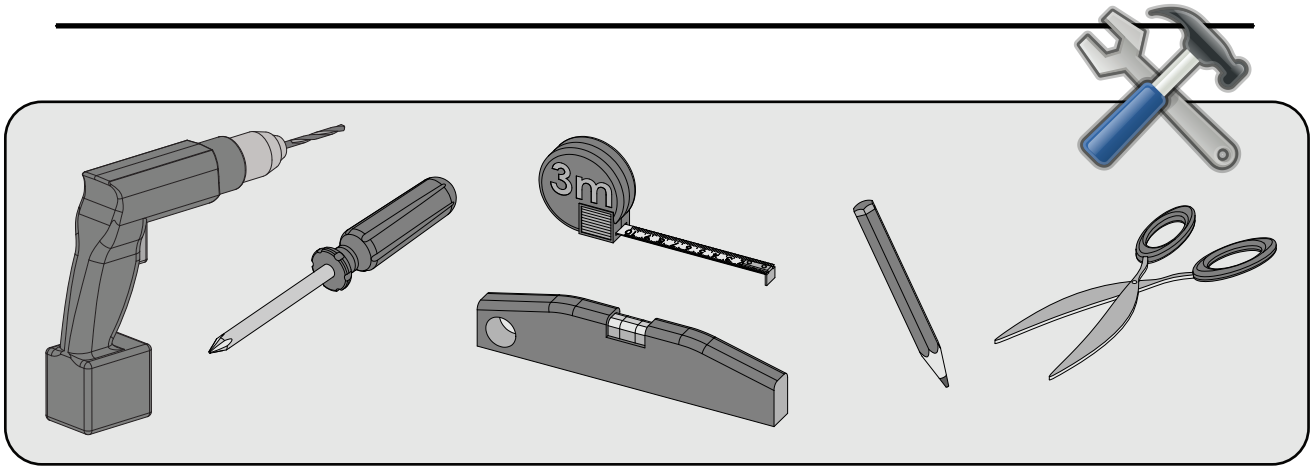

Compruebe que dispone de el herraje necesario para cada paso

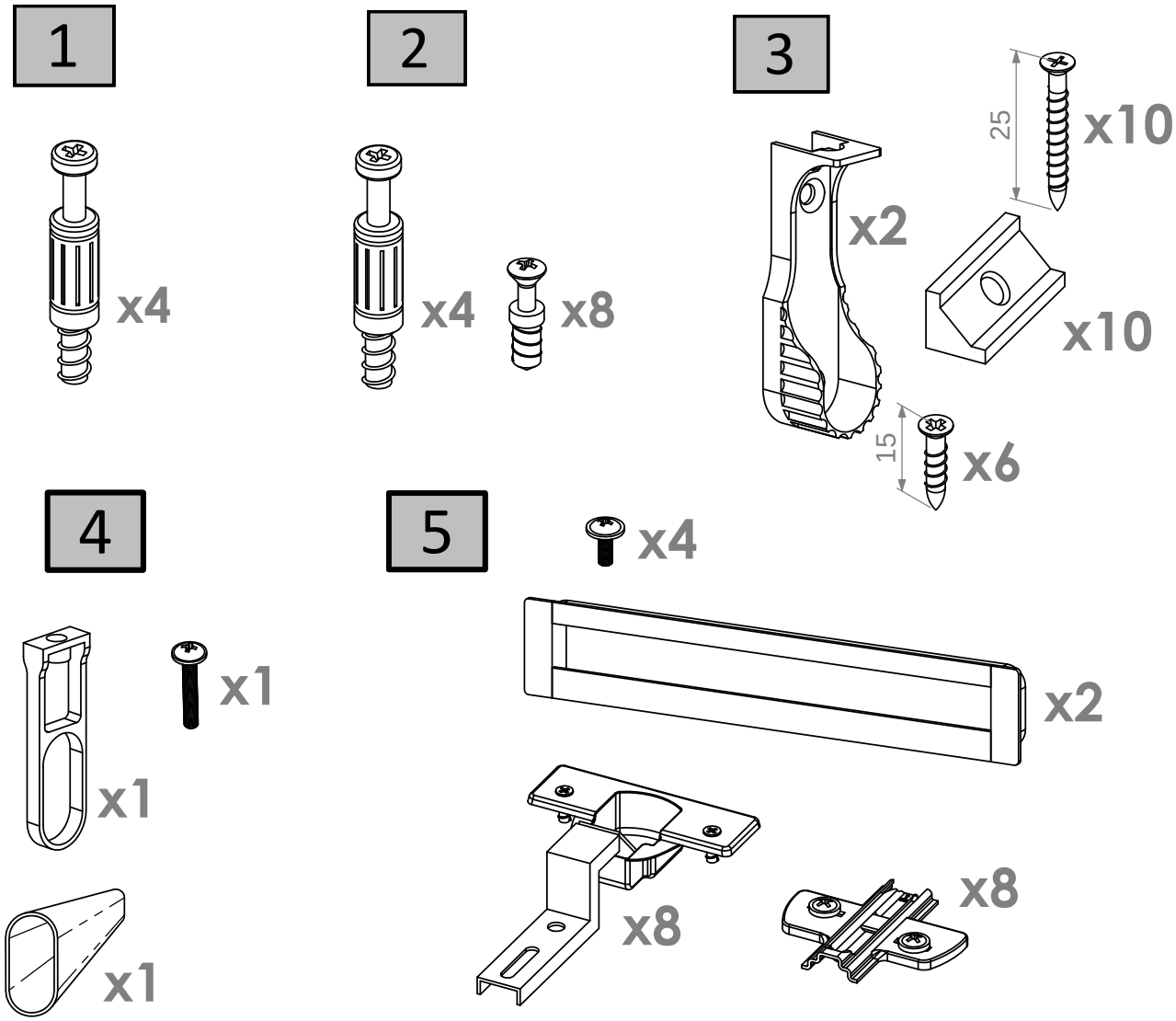

El Corte Inglés	Página: 1/6	Dibujado: 08/10/2020 Comprobado:	Código: 5028061	Hoja: A-1

Desembale el producto usando tijeras, no utilice un cúter, lo puede dañar.

Montaje del armazón

1 Ensamble base, cuerpo y trasera sobre uno de los costados

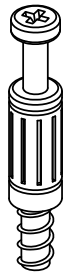

x4

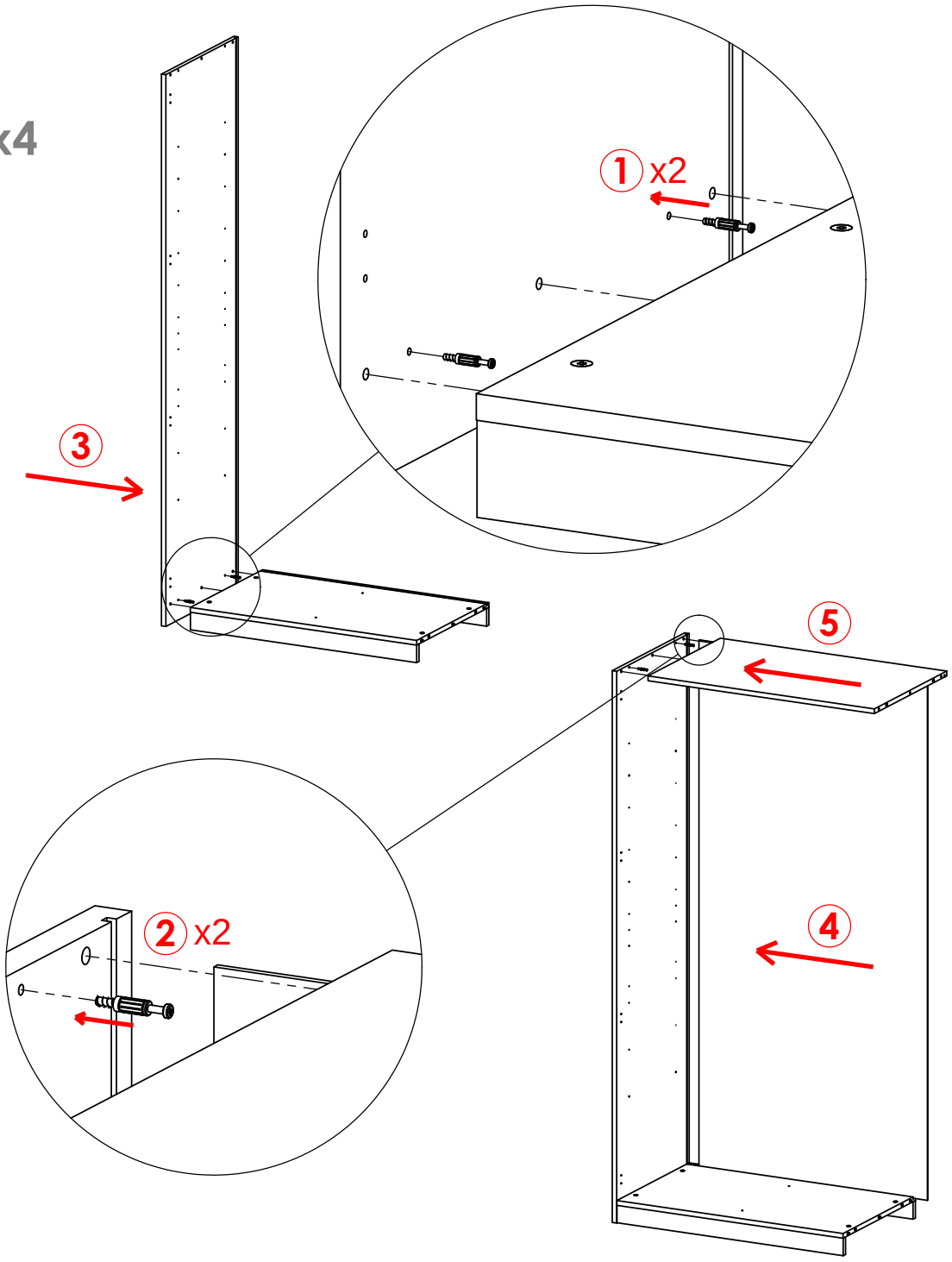

2 Coloque el último costado y los 2 estantes

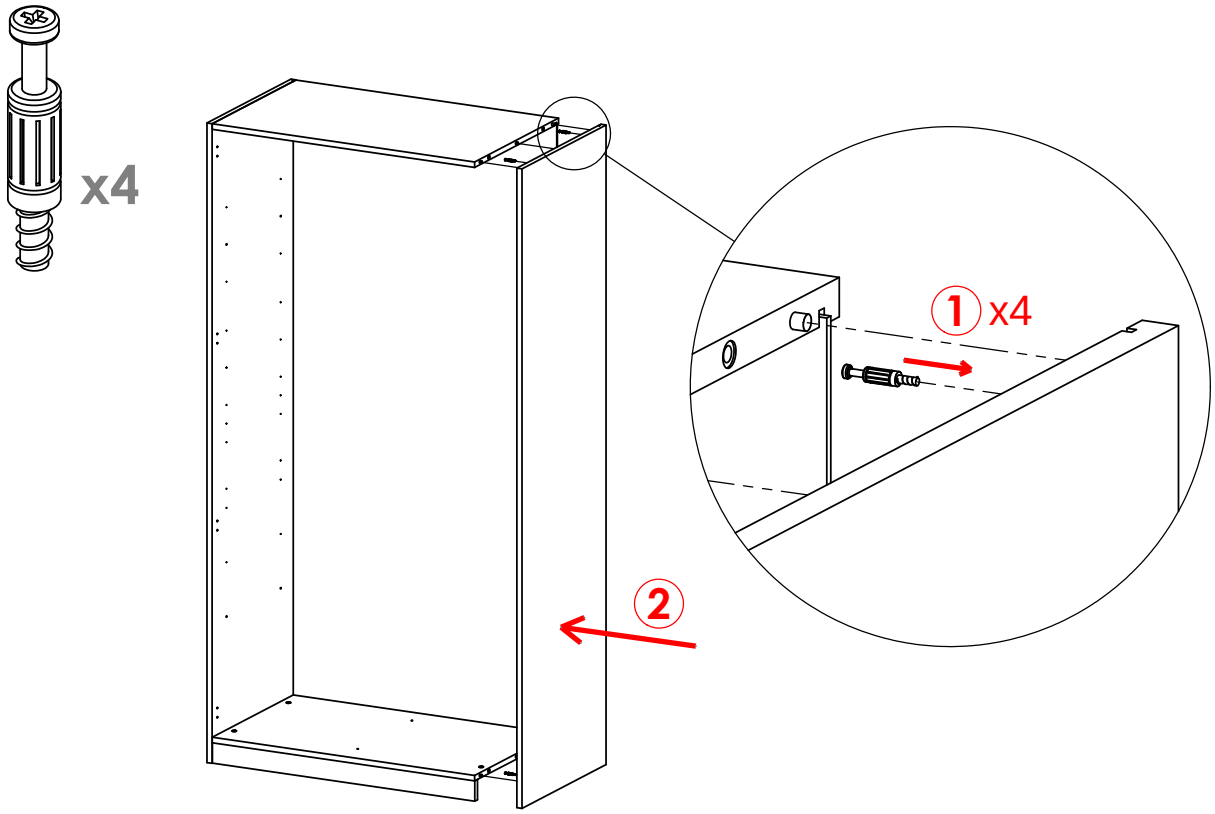

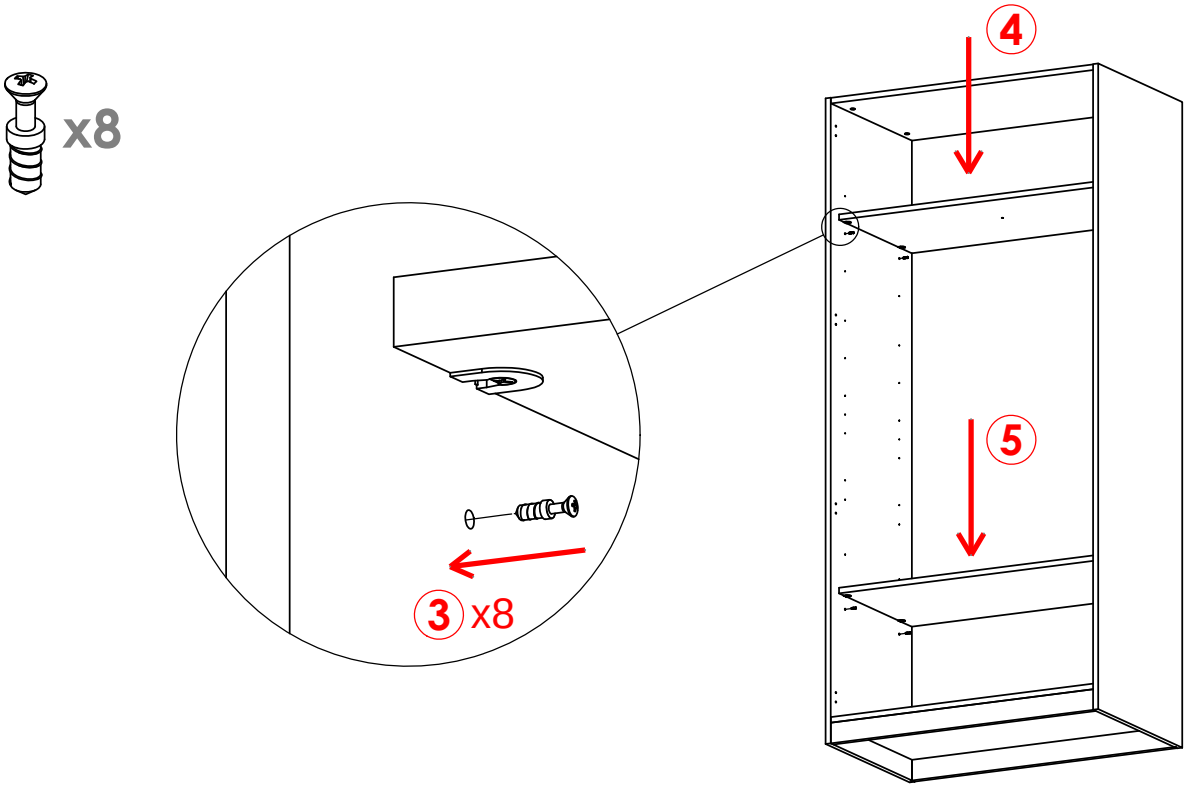

3 Coloque las cuñas y los dos soportes del colgador

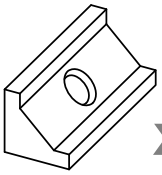

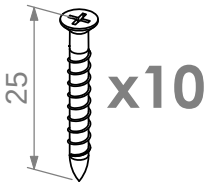

Es importante tirafondear las cuñas para una mayor rigidez del armazón

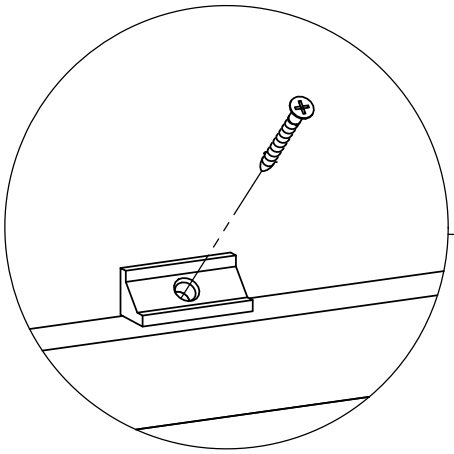

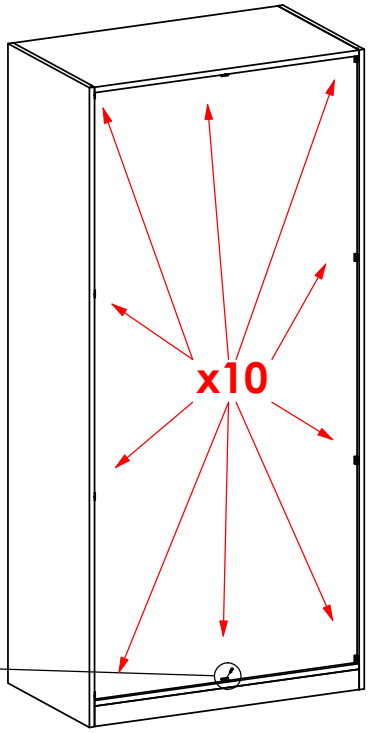

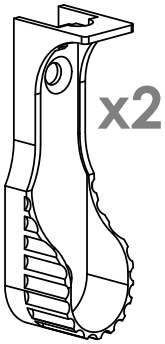

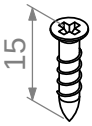

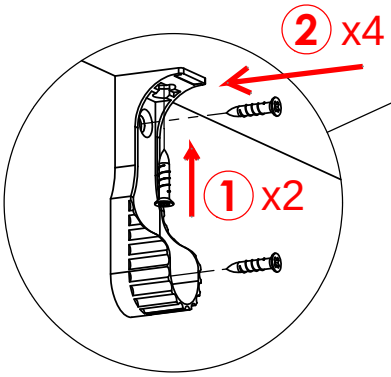

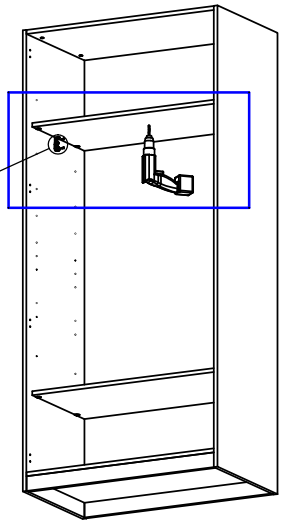

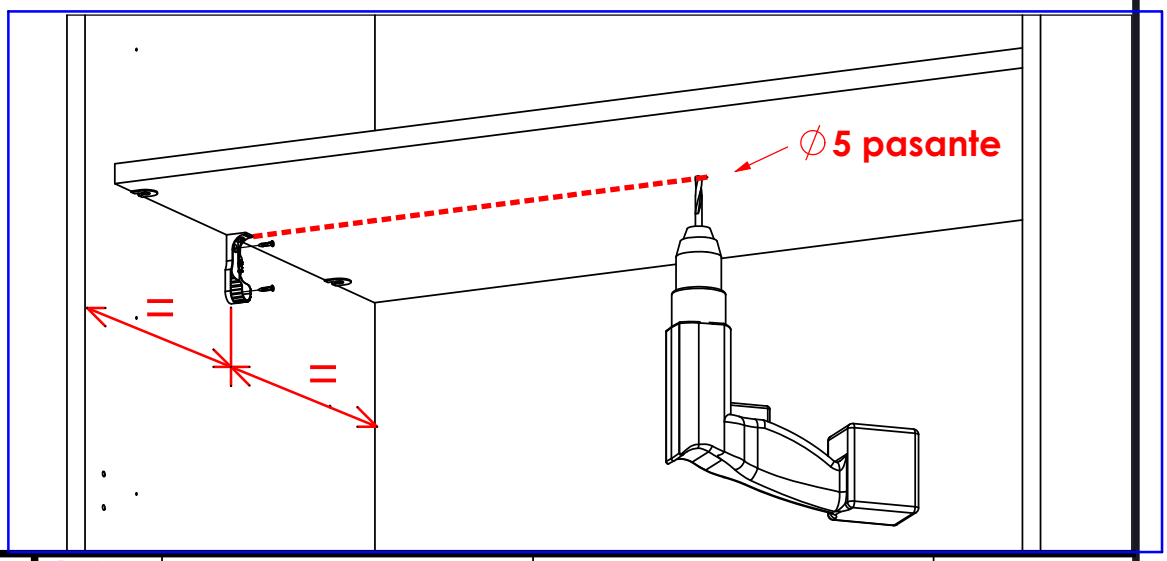

4 Introduzca la barra de colgar y atornille el soporte central

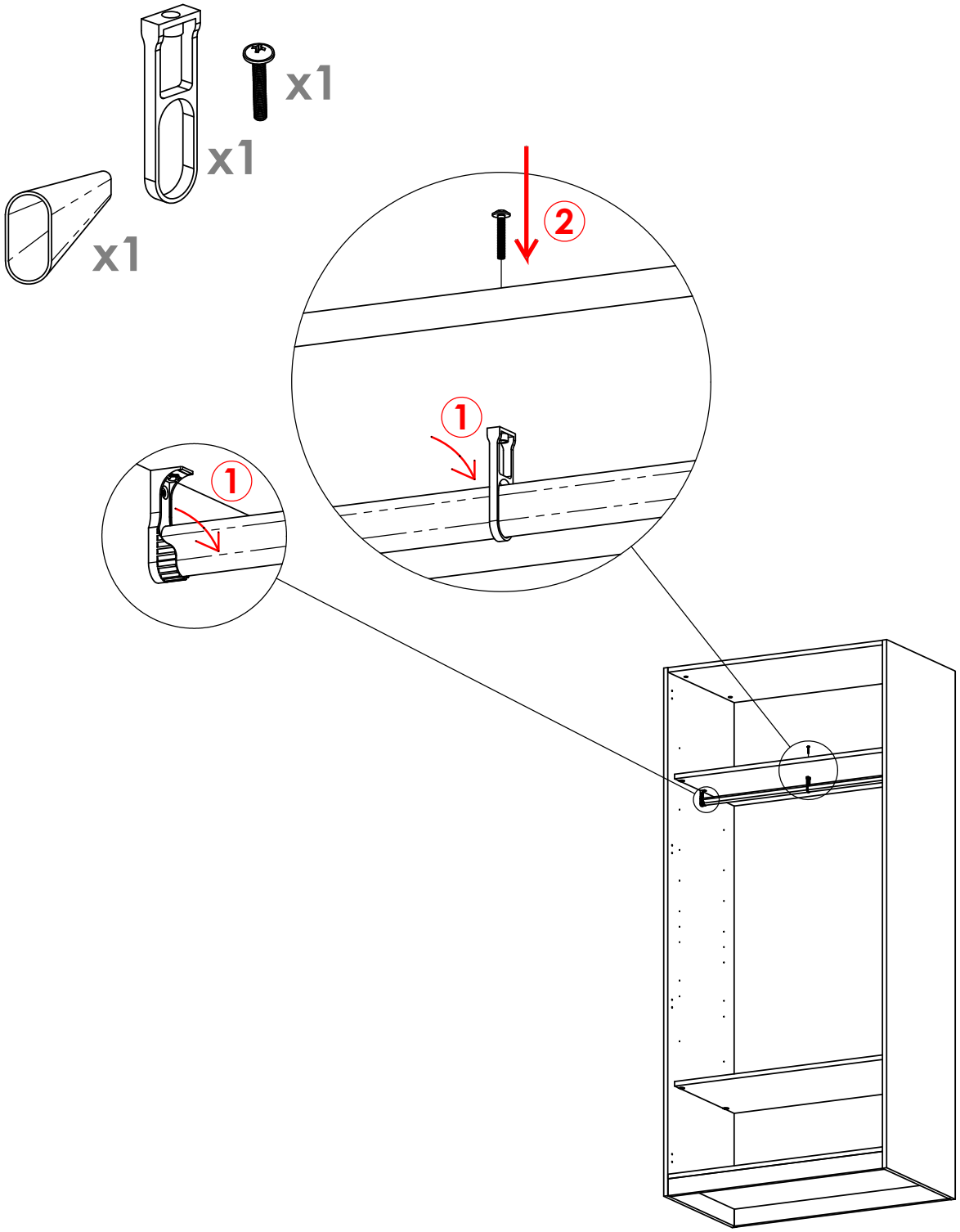

5 Monte las bisagras, puertas y tiradores

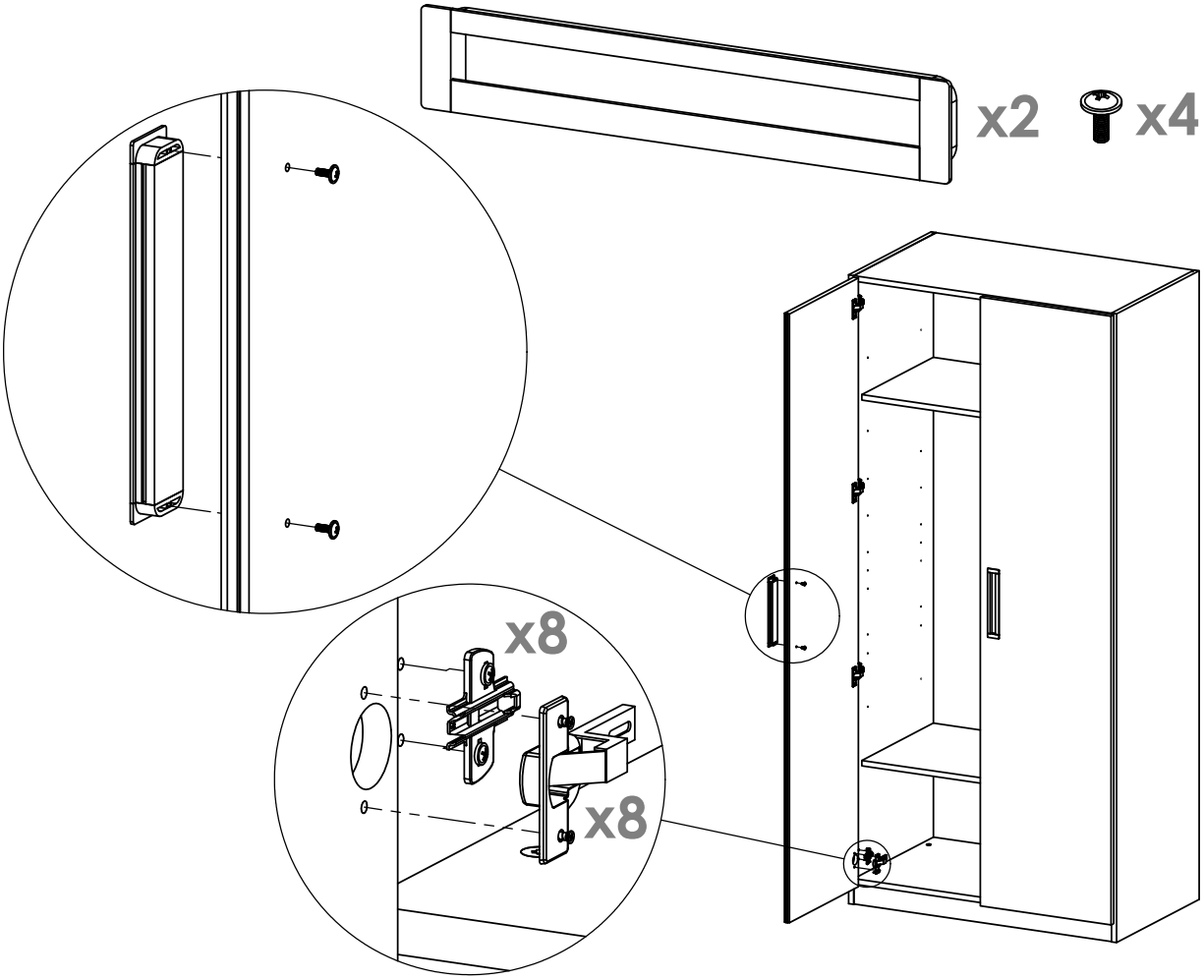

MONTAJE CLIP DE BISAGRA-SUPLEMENTO:

1- Enganchar las pestañas al suplemento.

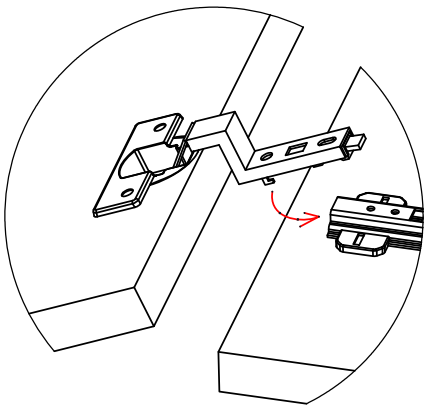

2- Presionar para fijar la bisagra

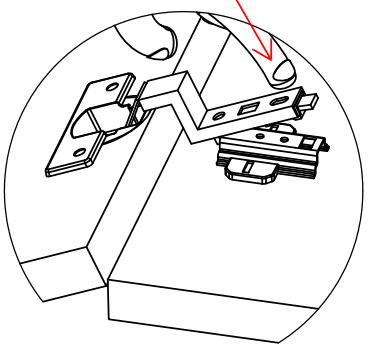

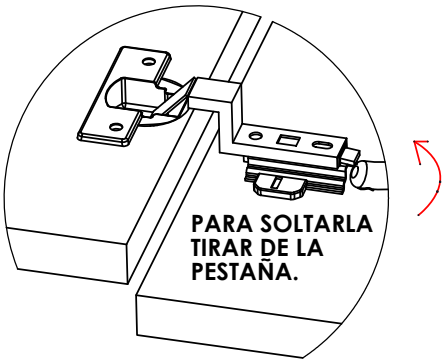

INSTRUCCIONES DE LIMPIEZA

- Limpie todas las superficies cada semana con un paño limpio. No limpie ninguna superficie con productos abrasivos o químicos agresivos.

INSTRUCÓES DE LIMPEZA

- Limpe semanalmente toda a superfície com um pano limpo. Nao limpe nenhuma superfície com produtos químicos ou abrasivos.

CLEANING INSTRUCTIONS

- Wipe down all surface weekly with a clean cloth. Do not clean any surface with harsh abrasives or chemicals.

El Corte Inglés S.A. Hermosilla 112 - 28009 Madrid
España/ Espanha / Spain. NIF: A-28017895

Fabricado en España / Fabricado na Espanha / Made in Spain

www.elcorteingles.es