CAMA / BED

CAMA CON 2 CAJONES Y CABECEROS ALTOS MIO/CAMA COM 2 GAVETAS E CABECEIRAS ALTAS MIO / BED WITH 2 DRAWERS AND HIGH HEADBOARDS MIO

Ref.08500542264

Por favor, lea las instrucciones cuidadosamente antes de montarlo para garantizar un funcionamiento seguro y satisfactorio.

Por favor, leia as instruções cuidadosamente antes de usar para garantir o funcionamento seguro e satisfatório deste produto.

Please read the instructions carefully before use to ensure safe and satisfactory operation of this product.

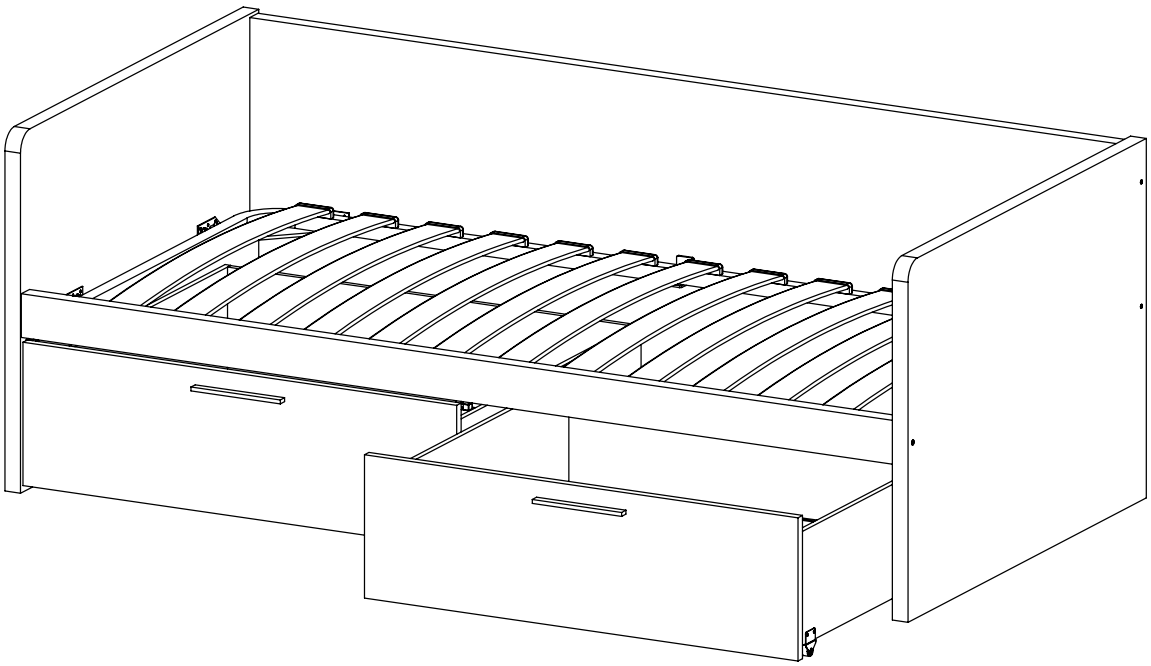

MANUAL DE MONTAJE CAMA Mio

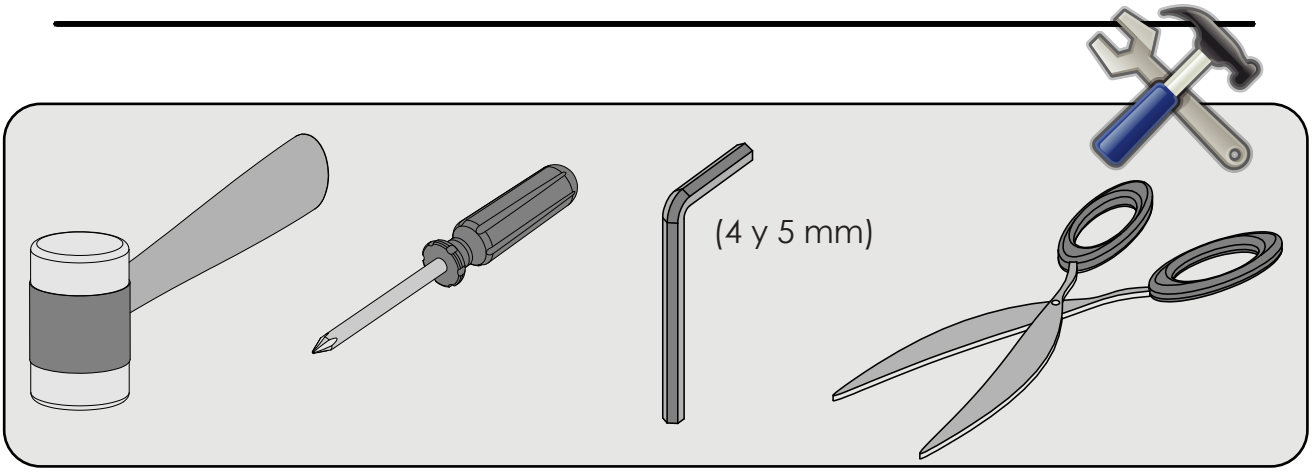

Compruebe que dispone de el herraje necesario para cada paso

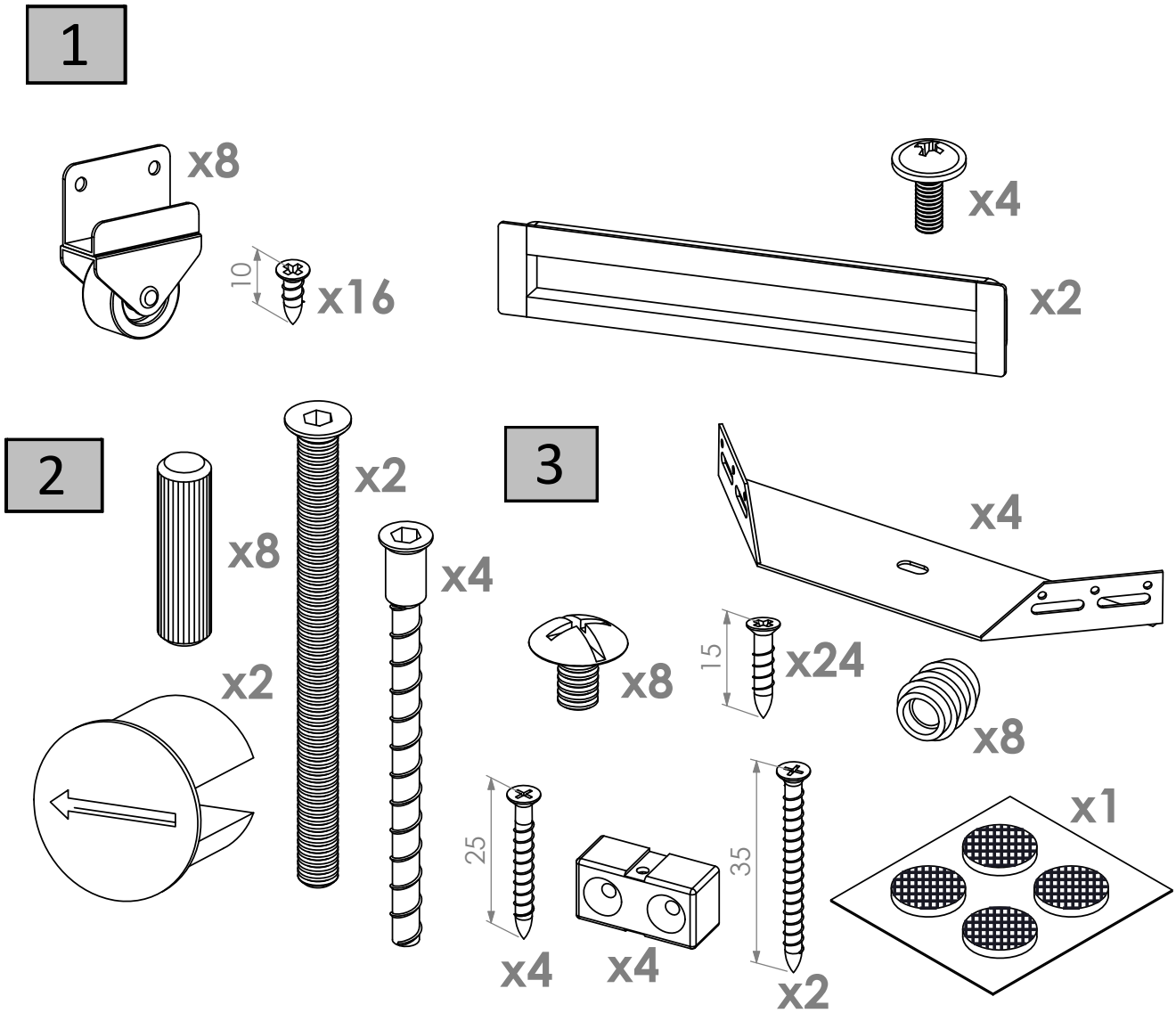

El Corte Inglés	Página: 1/5	Dibujado: 28/09/2020	Código: 5028006	Hoja: A-1
		Comprobado:		

Desembale el producto usando tijeras, no utilice un cúter, lo puede dañar.

Montaje de cajones

1 Atornille los tiradores y las ruedas a los cajones

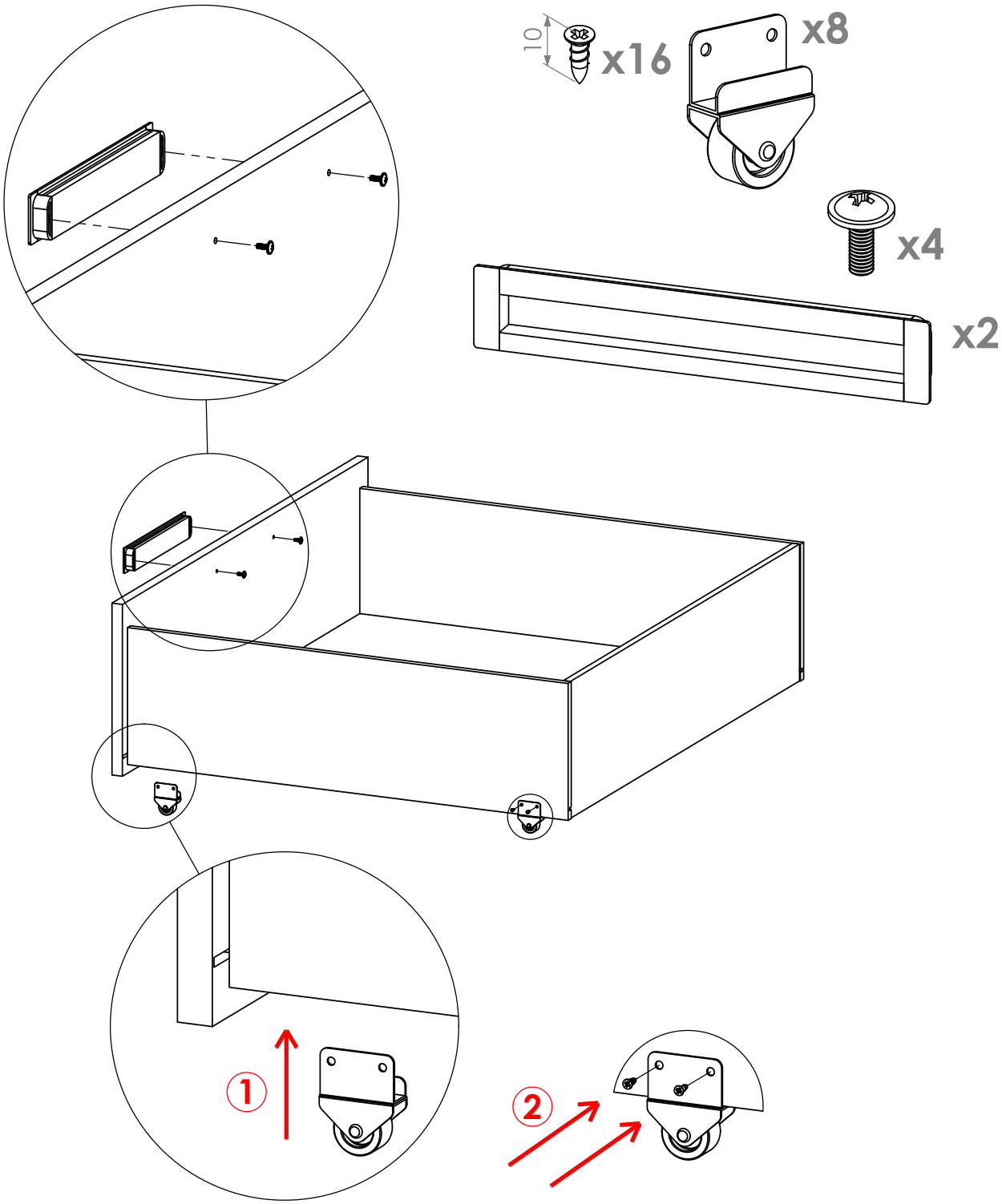

Montaje de cama superior

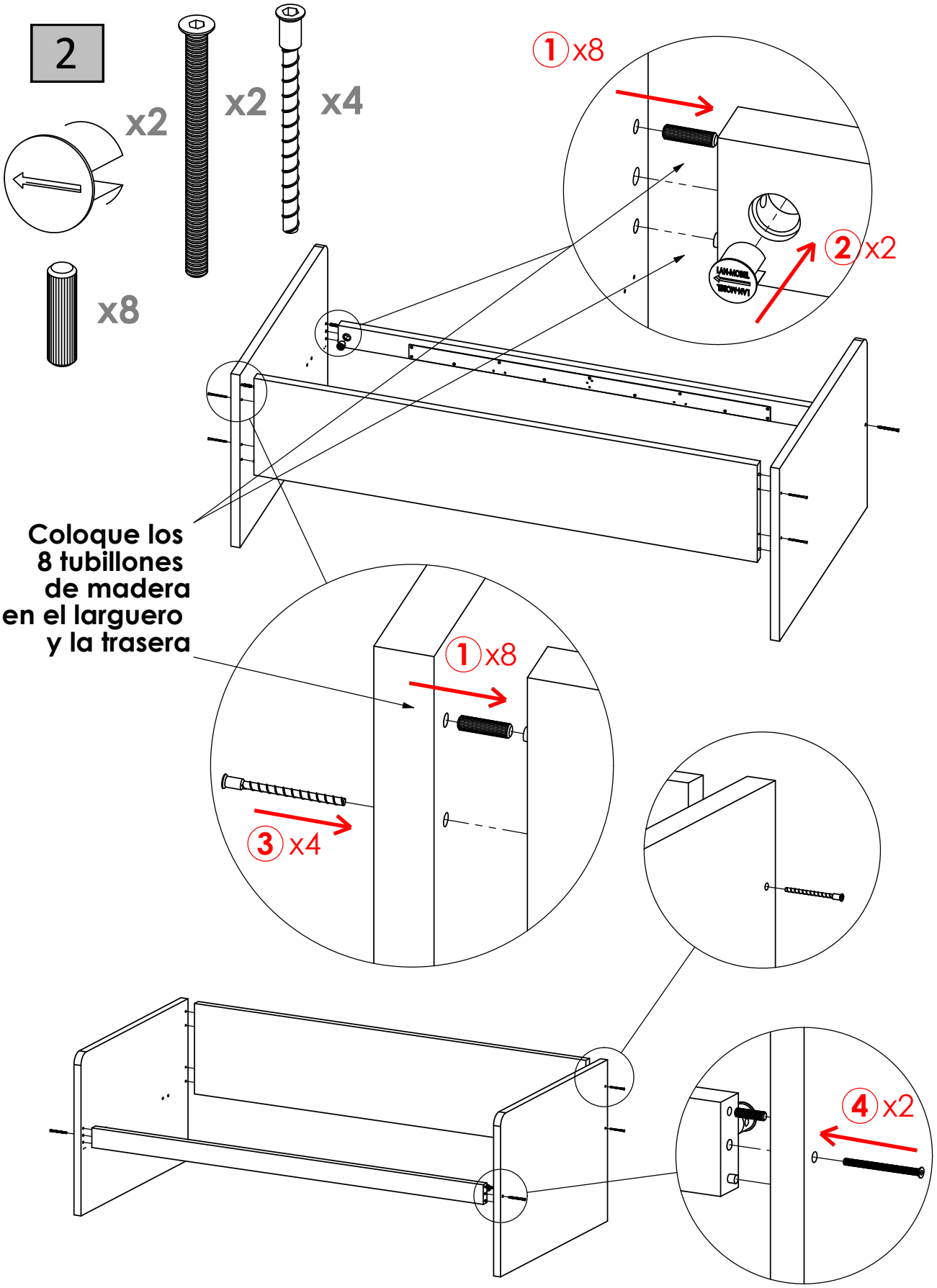

El Corte Inglés	Página: 3/5	Dibujado: 28/09/2020 Comprobado:	Código: 5028006	Hoja: B-1

3

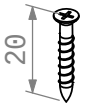

x6

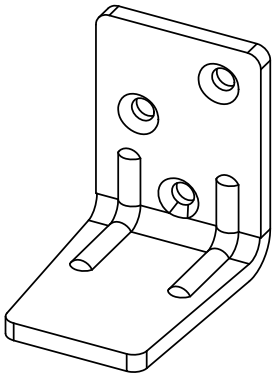

x3

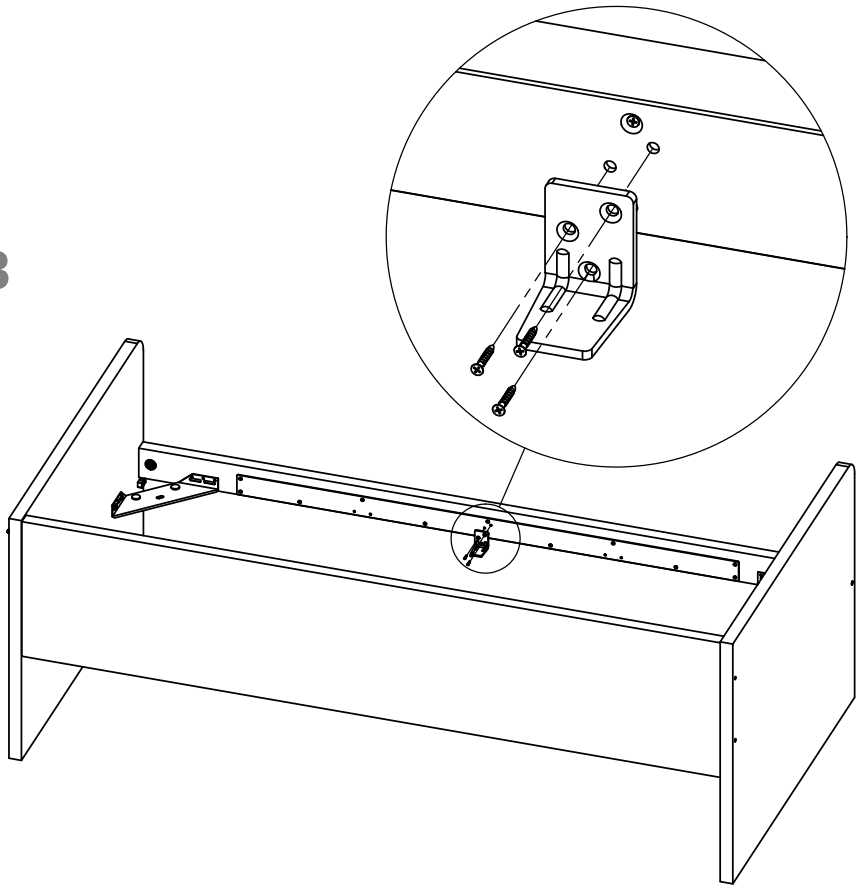

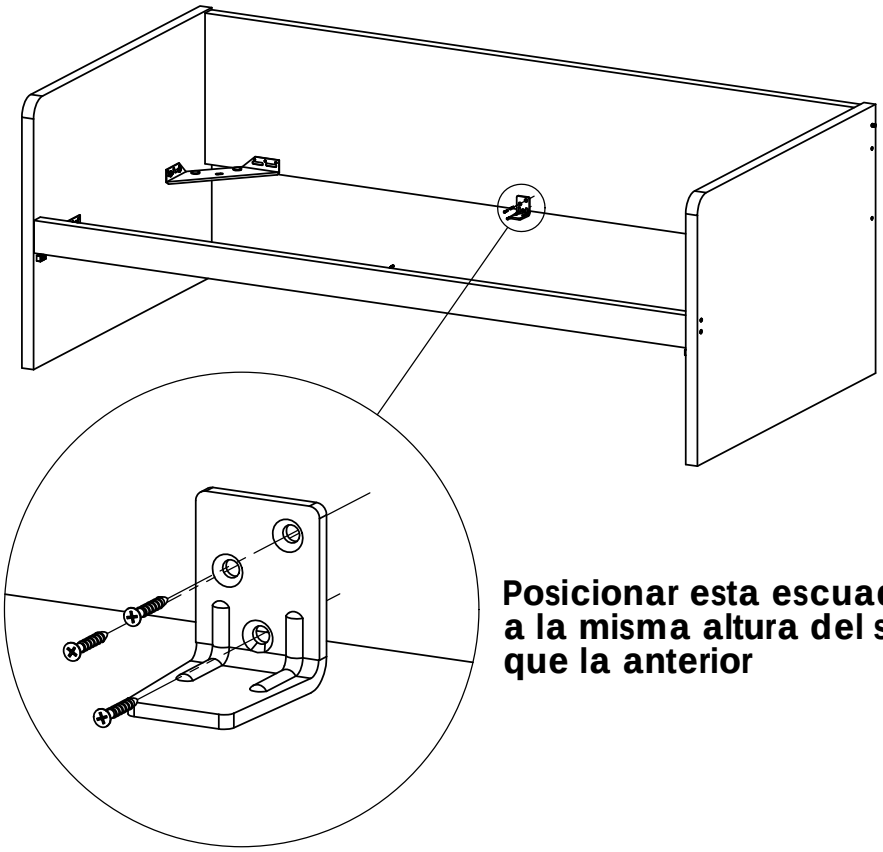

Posicionar esta escuadra a la misma altura del suelo que la anterior

3

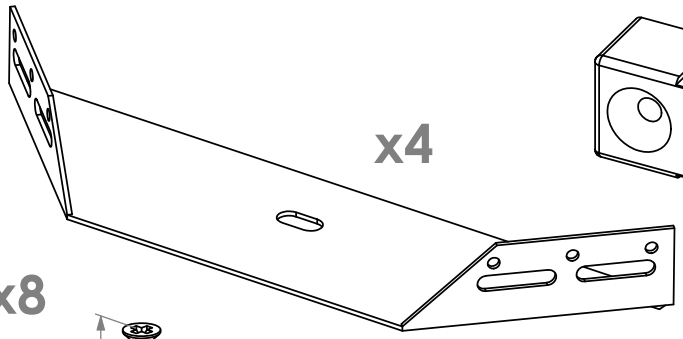

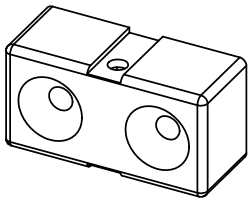

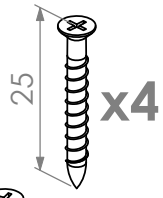

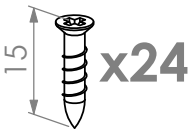

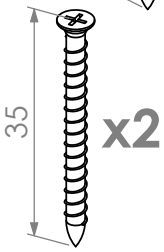

Primero introduzca a presión los 8 tacos con rosca en los costados

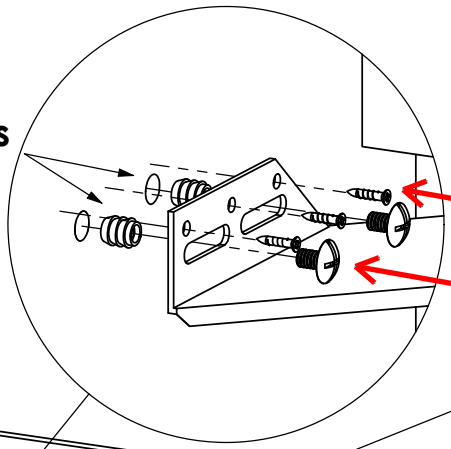

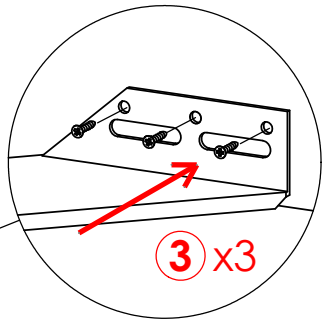

Es importante que siga el orden indicado

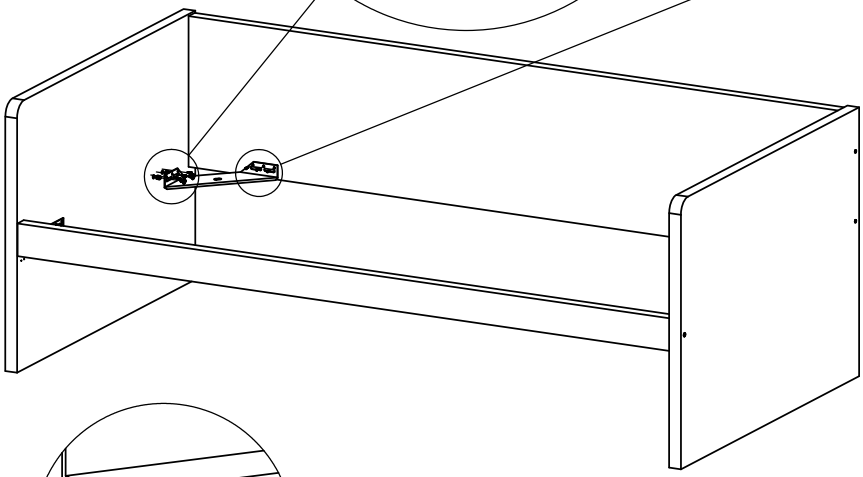

Fieltros para adherir debajo del somier

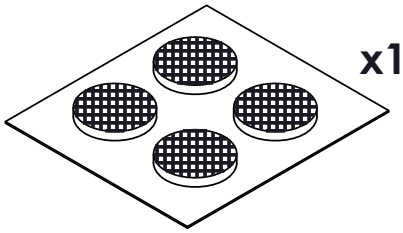

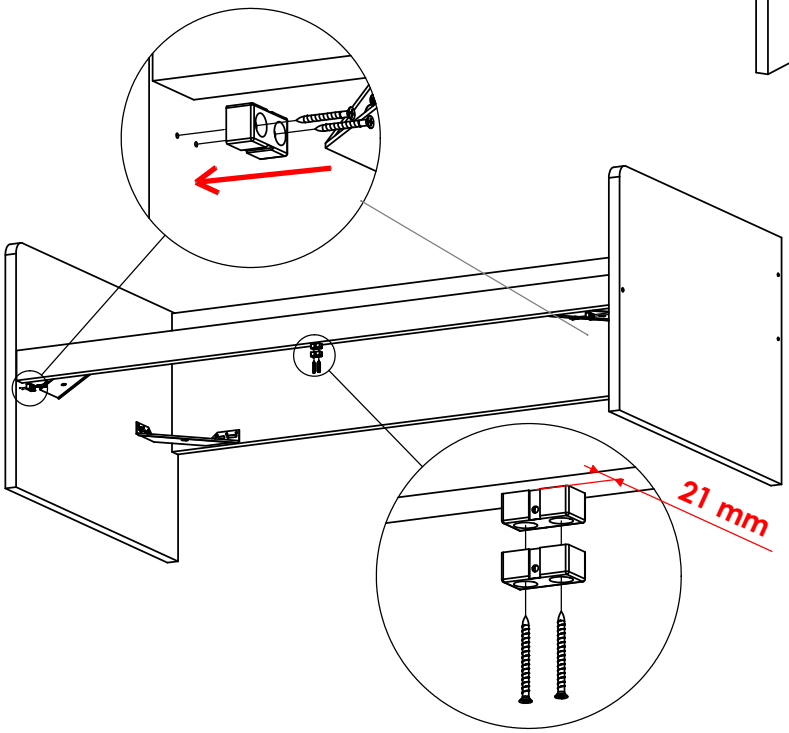

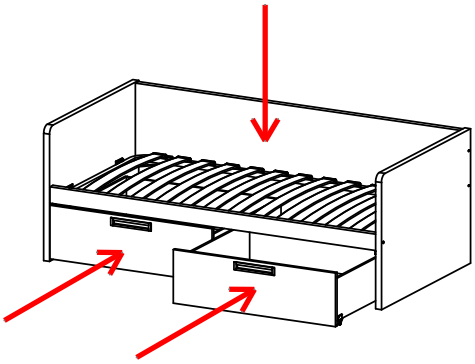

El Corte Inglés	Página: 5/5	Dibujado: 28/09/2020	Código: 5028006	Hoja: C-1
		Comprobado:		

INSTRUCCIONES DE LIMPIEZA

- Limpie todas las superficies cada semana con un paño limpio. No limpie ninguna superficie con productos abrasivos o químicos agresivos.

INSTRUCÓES DE LIMPEZA

- Limpe semanalmente toda a superfície com um pano limpo. Nao limpe nenhuma superfície com produtos químicos ou abrasivos.

CLEANING INSTRUCTIONS

- Wipe down all surface weekly with a clean cloth. Do not clean any surface with harsh abrasives or chemicals.

El Corte Inglés S.A. Hermosilla 112 - 28009 Madrid
España/ Espanha / Spain. NIF: A-28017895

Fabricado en España / Fabricado na Espanha / Made in Spain

www.elcorteingles.es