CAMA / BED

CAMA CON CABECERO IZQUIERDO ALTO MIO/CAMA COM CABECEIRA ALTA À ESQUERD MIO / BED WITH HIGH LEFT HEADBOARD MIO

Ref. 08500542215

Por favor, lea las instrucciones cuidadosamente antes de montarlo para garantizar un funcionamiento seguro y satisfactorio.

Por favor, leia as instruções cuidadosamente antes de usar para garantir o funcionamento seguro e satisfatório deste produto.

Please read the instructions carefully before use to ensure safe and satisfactory operation of this product.

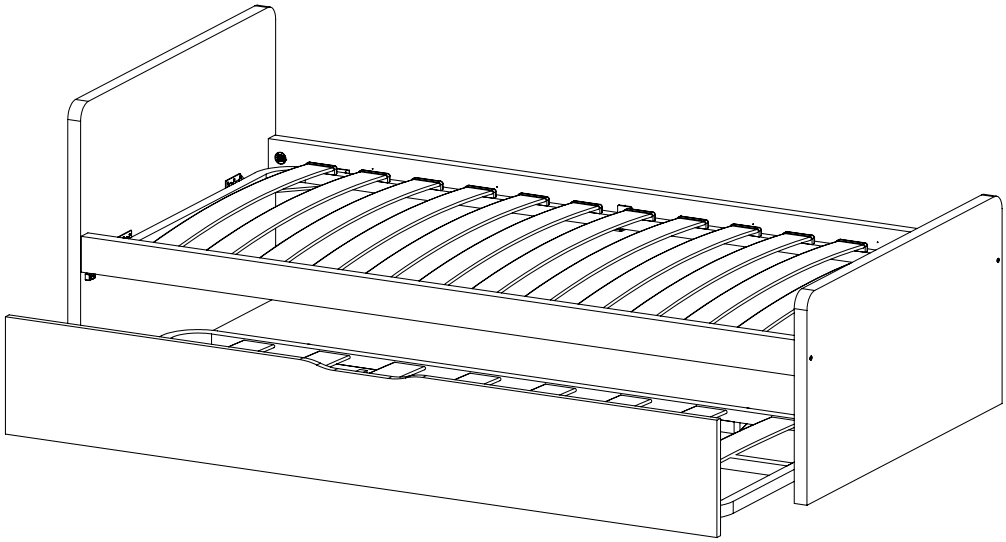

MANUAL DE MONTAJE CAMA Mio

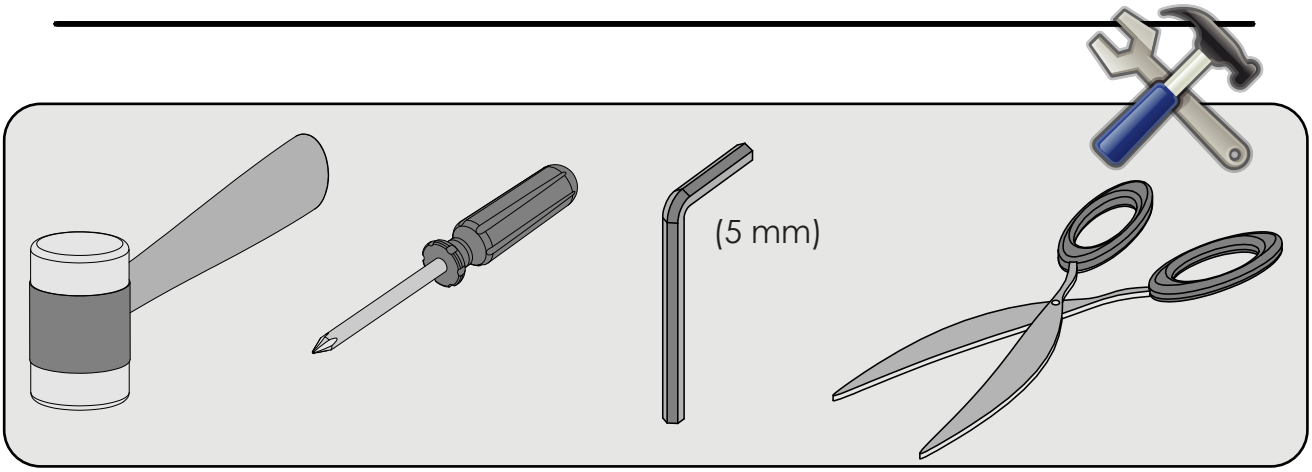

Compruebe que dispone de el herraje necesario para cada paso

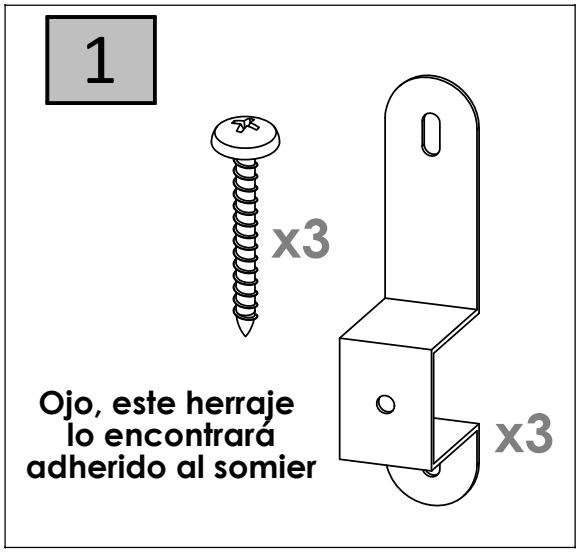

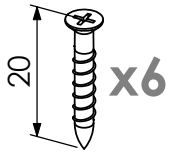

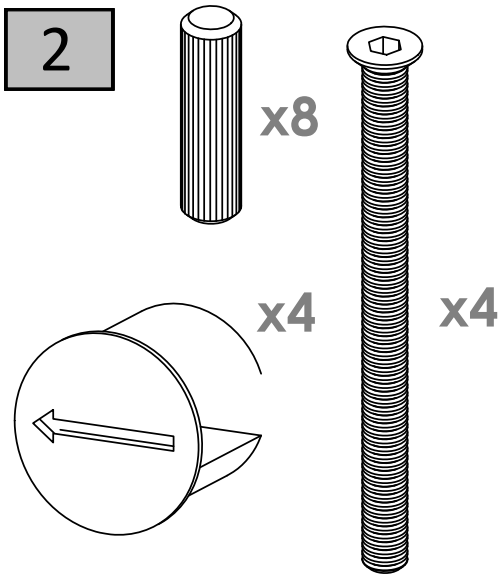

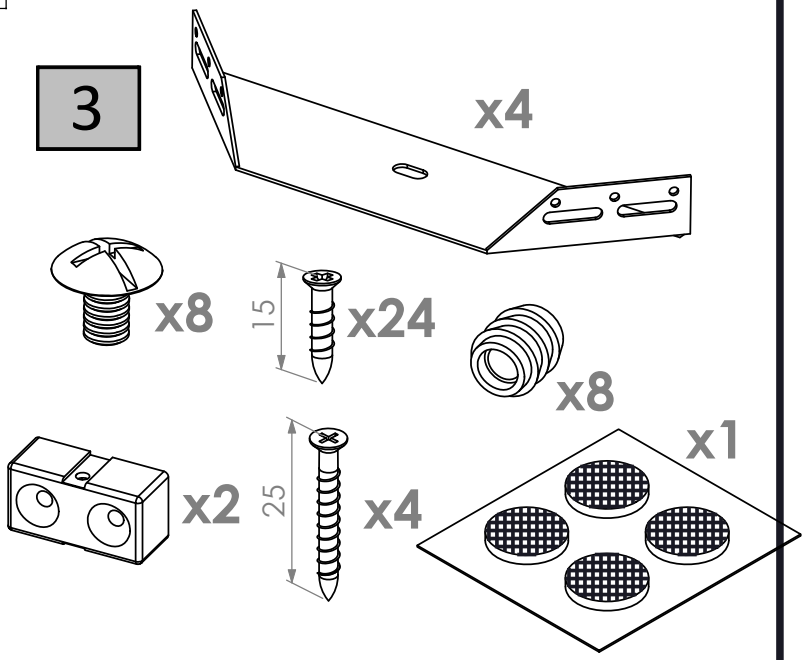

Desembale el producto usando tijeras, no utilice un cúter, lo puede dañar.

Montaje de cama inferior

1 Coja el somier que dispone de patas y ruedas.

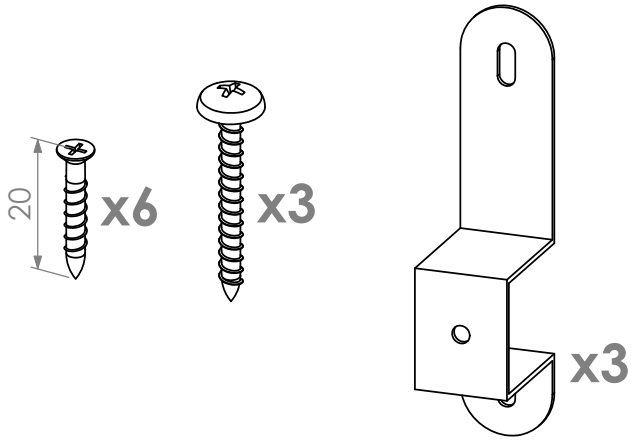

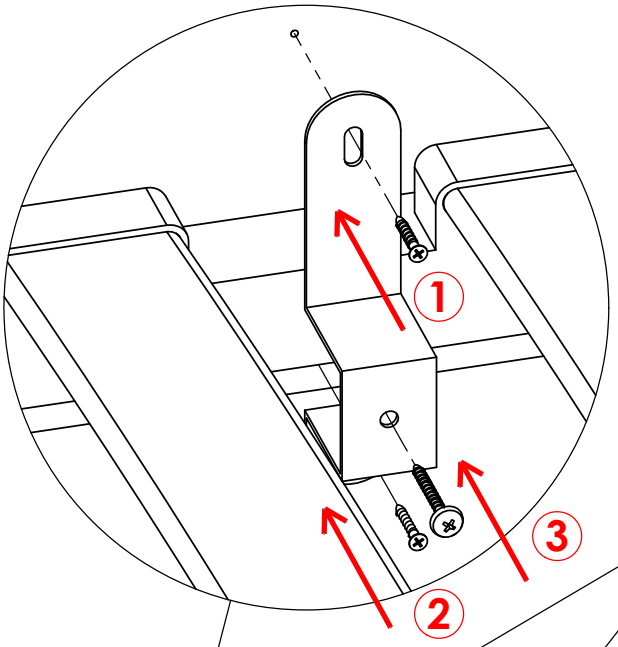

Coloque los tornillos siguiendo el orden indicado y centre la pieza entre las lamas del somier.

Busque el lateral del somier que tiene previstos tres agujeros en el costado interior.
Este somier solo dispone de una posición correcta de montaje

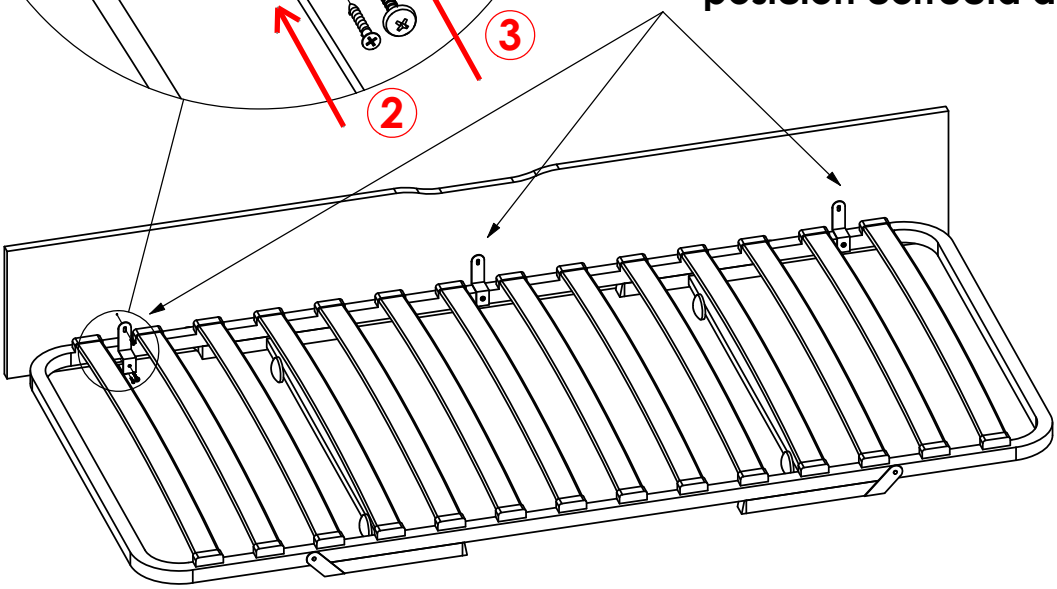

Montaje de cama superior

2

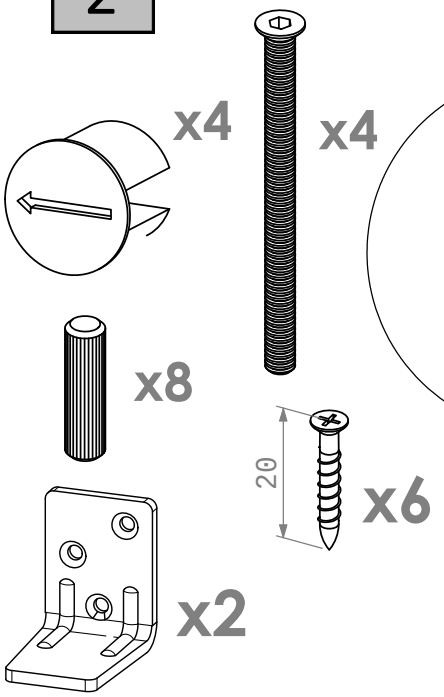

Coloque los tubillones de madera

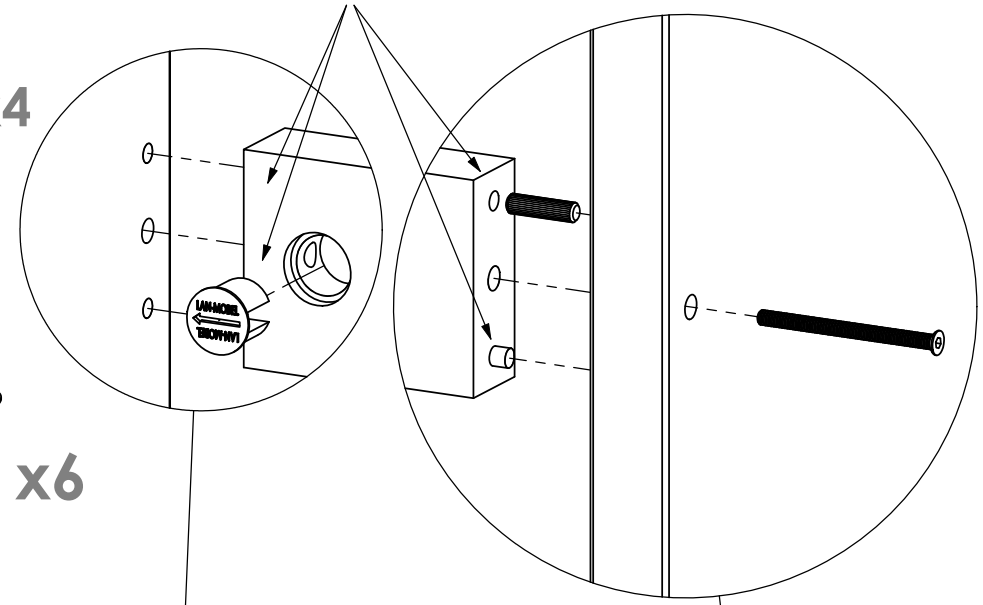

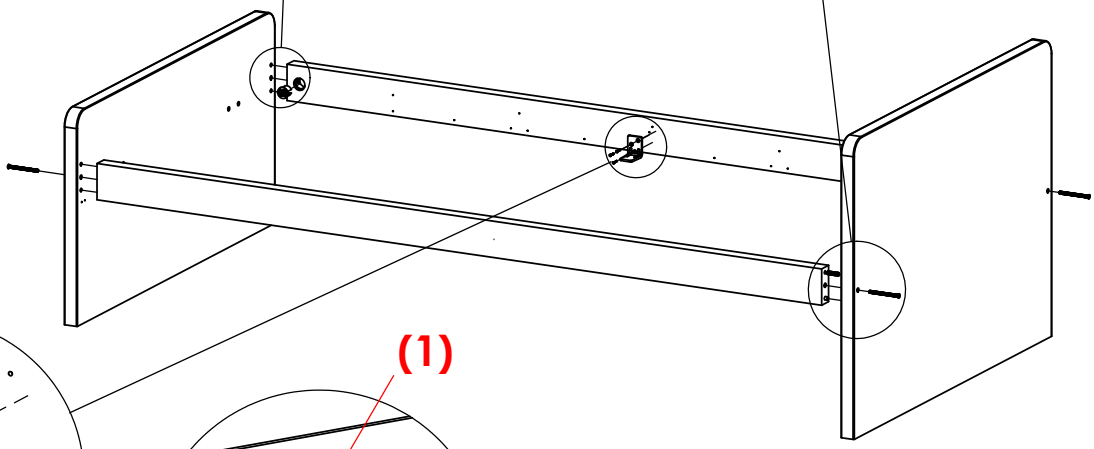

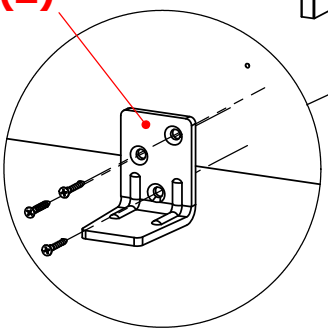

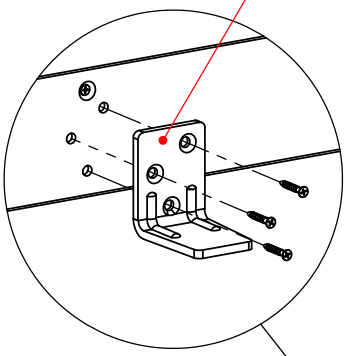

posicionar el (2) a la misma altura que el anterior (1)

Ubique el bastidor con refuerzo en la parte de acceso a la cama.

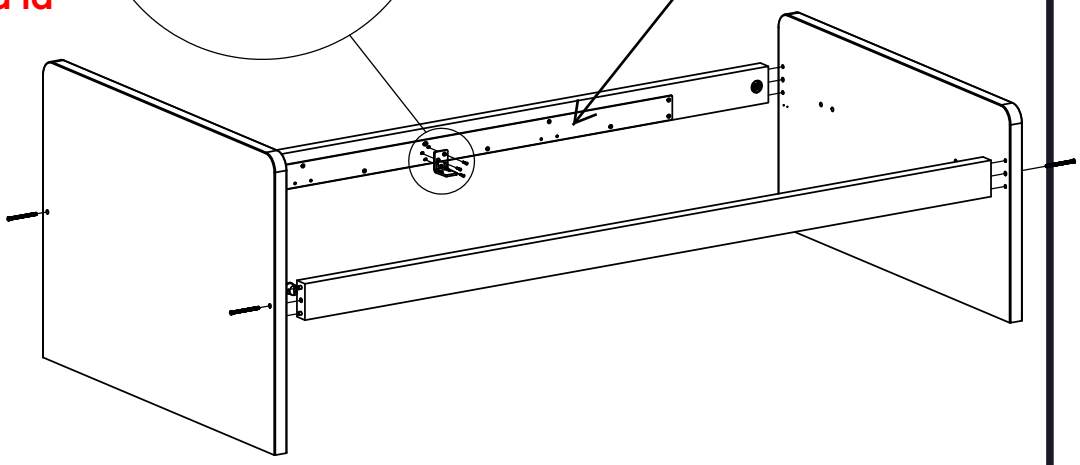

3

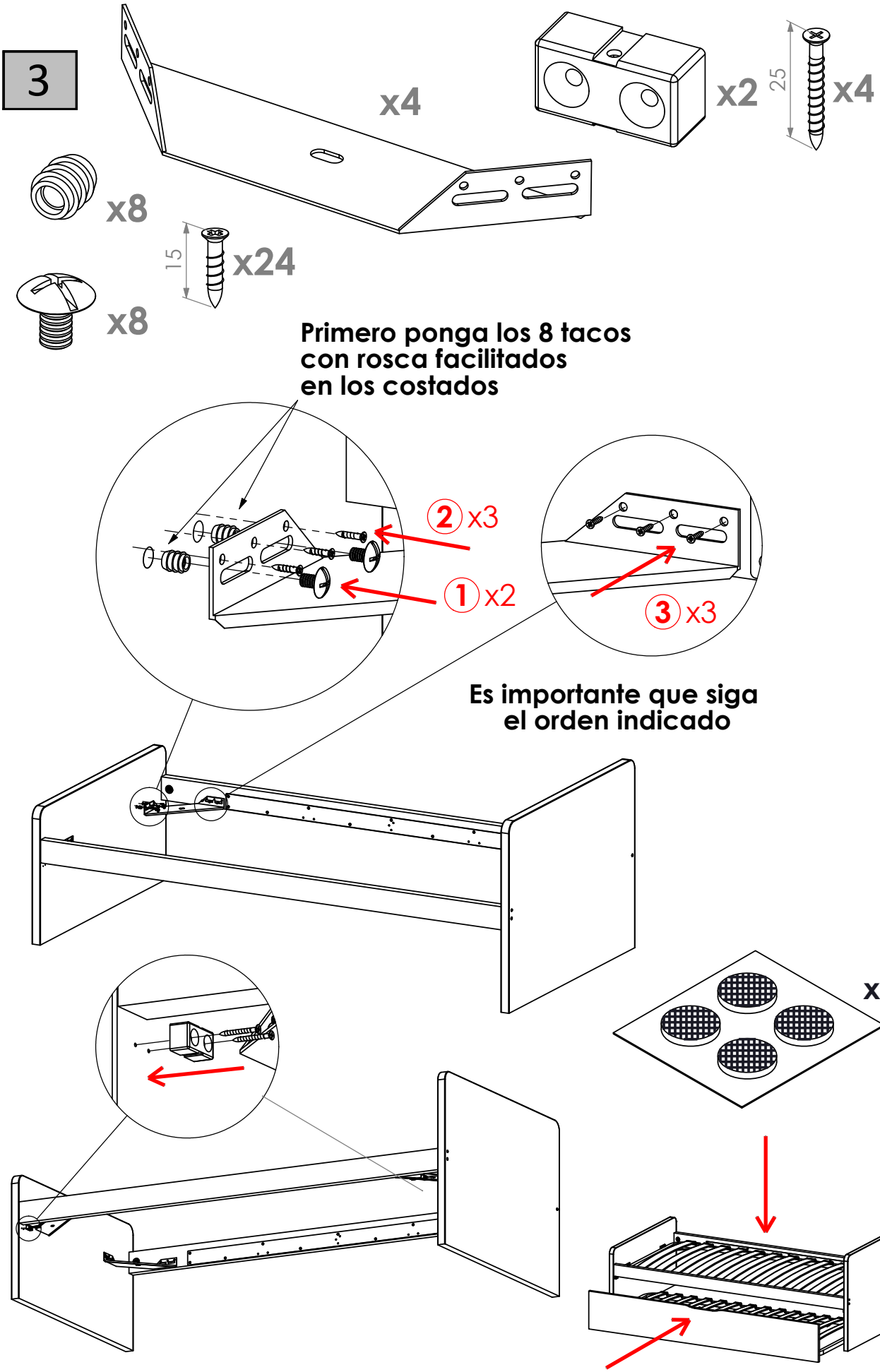

El Corte Inglés	Página: 4/4	Dibujado: 24/09/2020 Comprobado:	Código: **5028010**	Hoja: B-2

INSTRUCCIONES DE LIMPIEZA

- Limpie todas las superficies cada semana con un paño limpio. No limpie ninguna superficie con productos abrasivos o químicos agresivos.

INSTRUCÓES DE LIMPEZA

- Limpe semanalmente toda a superfície com um pano limpo. Nao limpe nenhuma superfície com produtos químicos ou abrasivos.

CLEANING INSTRUCTIONS

- Wipe down all surface weekly with a clean cloth. Do not clean any surface with harsh abrasives or chemicals.

El Corte Inglés S.A. Hermosilla 112 - 28009 Madrid
España/ Espanha / Spain. NIF: A-28017895

Fabricado en España / Fabricado na Espanha / Made in Spain

www.elcorteingles.es