# ALPHA TRAY

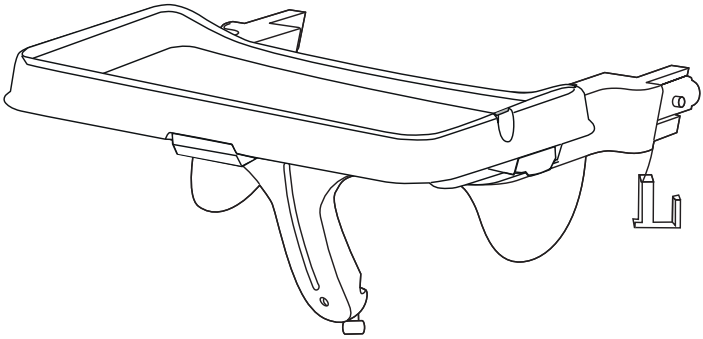

hauck

| | |
|---|---|
| EN | Instructions for use |
| DE | Gebrauchsanweisung |
| FR | Mode d'emploi |
| ES | Manual de instrucciones |
| IT | Istruzioni per l'uso |
| PT | Instruções de utilização |
| NL | Gebruiksinstructies |
| DA | Vejledning til brugen |
| FI | Käyttöohjeet |
| SV | Användningsinstruktioner |
| NO | Bruksanvisninger |
| PL | Instrukcja użytkowania |
| CZ | Návod k použití |
| SK | Návod na použitie |
| HU | Használati útmutató |
| SL | Navodila za uporabo |
| HR | Upute za uporabu |
| BS | Upute za korištenje |
| SR | Uputstvo za upotrebu |
| RO | Instrucțiuni de utilizare |
| MK | Упатство за употреба |
| BG | Инструкции за употреба |
| EL | Οδηγίες χρήσης |
| TR | Kullanım talimatları |
| ET | Kasutusjuhend |
| LV | Lietošanas instrukcija |
| LT | Naudojimo instrukcijos |
| UK | Інструкція з експлуатації |
| KA | გამოყენების ინსტრუქცია |
| RU | Инструкции по эксплуатации |
| AR | إرشادات الإستعمال |
| CN | 操作说明书 |
| ZH | 操作說明書 |

EN **IMPORTANT** – READ CAREFULLY AND KEEP FOR FUTURE REFERENCE!

DE **WICHTIG** – BITTE SORGFÄLTIG LESEN UND FÜR SPÄTERES NACHLESEN UNBEDINGT AUFBEWAHREN!

FR **IMPORTANT** – À LIRE ATTENTIVEMENT ET À CONSERVER POUR RÉFÉRENCE ULTÉRIEURE!

ES **IMPORTANTE** – LEER DETENIDAMENTE Y MANTENERLAS PARA FUTURAS CONSULTAS!

IT **IMPORTANTE** – LEGGERE ATTENTAMENTE E CONSERVARE PER FUTURO RIFERIMENTO!

PT **IMPORTANTE** – LEIA CUIDADOSAMENTE E GUARDE PARA REFERÊNCIA FUTURA!

NL **BELANGRIJK** – LEES ZORGVULDIG EN BEWAR VOOR LATERE RAADPLEGING!

DA **VIGTIGT** – LÆS OMHYGGELIGT OG GEM TIL SENERE BRUG!

FI **TÄRKEÄÄ** – LUE HUOLELLISESTI JA SÄILYTÄ VASTAISUUDEN VARALLE!

SV **VIKTIGT** – LÄS NOGGRANT OCH SPARA FÖR FRAMTIDA BRUK!

NO **VIKTIG** – LES NØYE OG OPPBEVAR FOR FREMTIDIG BRUK!

PL **WAŻNE** – PRZECZYTAJ UWAŻNIE I ZACHOWAJ NA PRZYSZŁOŚĆ JAKO ODNIESIENIE!

CZ **DŮLEŽITÉ** – POKYNY SI POZORNĚ PŘEČTĚTE A USCHOVEJTE PRO POZDĚJŠÍ POUŽITÍ!

SK **DÔLEŽITÉ** – PRED POUŽITÍM PREČÍTAJTE POZORNE TENTO NÁVOD A USCHOVAJTE HO PRE BUDÚCU POTREBU!

HU **FONTOS** – FIGYELMESEN OLVASSA EL ÉS ŐRIZZE MEG KÉSŐBBI FELHASZNÁLÁS ESETÉRE!

SL **POMEMBNO** – PRED UPORABO POZORNO PREBERITE NAVODILA IN JIH SHRANITE KOT NAPOTEK ZA V PRIHODNJE!

HR **VAŽNO** – SAČUVATI ZA SLUČAJ POTREBE!

BS **VAŽNO** – UPUTA SAČUVATI ZA KASNIJA PITANJA!

SR **VAŽN O** – PROČITAJTE PAŽLJIVO I SAČUVAJTE ZA KASNIJE PODSEĆANJE!

RO **IMPORTANT** – CITIȚI CU ATENȚIE ȘI PĂSTRAȚI ACEST DOCUMENT PENTRU CONSULTARE ULTERIOARĂ!

MK **ВАЖНО** – ЗАЧУВАЈТЕ ГО УПАТСТВОТО ЗА ПОВТОРНИ ПРАШАЊА!

BG **ВАЖНО** – ПРОЧЕТЕТЕ ВНИМАТЕЛНО И ЗАПАЗЕТЕ ЗА БЪДЕЩИ СПРАВКИ!

EL **ΣΗΜΑΝΤΙΚΟ** – ΔΙΑΒΑΤΕ ΠΡΟΣΕΚΤΙΚΑ ΤΙΣ ΟΔΗΓΙΕΣ ΚΑΙ ΦΥΛΑΞΤΕ ΤΕΣ ΓΙΑΤΙ ΜΠΟΡΕΙ ΝΑ ΤΙΣ ΧΡΕΙΑΣΤΕΙΤΕ ΣΤΟ ΜΕΛΛΟΝ!

TR **ÖNEMLI** – DİKKATLİ BİR ŞEKİLDE OKUYUN VE İLERİDE TEKRAR OKUMANIZ İÇİN SAKLAYINIZ!

ET **TÄHTIS** – LUGEGE HOOLIKALT JA HOIDKE ALLES EDASPIDISEKS KASUTAMISEKS!

LV **SVARĪGI** – PIRMS LIETOŠANAS UZMANĪGI IZLASIET ŠO INSTRUKCIJU, UN VĒLĀK TO TURIET PA ROKAI, LAI BŪTU KUR IESKATĪTIES!

LT **SVARBU** – ATIDŽIAI PERSKAITYKITE IR SAUGOKITE, KAD VĖLIAU GALĖTUMĖTE PASISKAITYTI!

UK **ВАЖЛИВО** – ІНСТРУКЦІЮ СЛІД ЗБЕРЕГТИ ДЛЯ МАЙБУТНЬОГО ВИКОРИСТАННЯ!

KA **მნიშვნელოვანი** – შესაძლებელია მომავალში დაგებადოთ შეკითხვები. ამიტომ ინსტრუქცია კარგად შეინახეთ.

RU **ВАЖНО** – ИНСТРУКЦИЮ СЛЕДУЕТ СОХРАНИТЬ ДЛЯ БУДУЩЕГО ИСПОЛЬЗОВАНИЯ!

AR **هام**–اقرأالتعليمات بعناية قبل الاستخدام واحتفظ بها للرجوع إليهامستقبلا.

CN 注意 – 请保留此说明书以便将来查阅!

ZH 注意 – 請保留此說明書以便將來查閱!

i

i

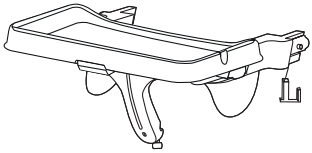

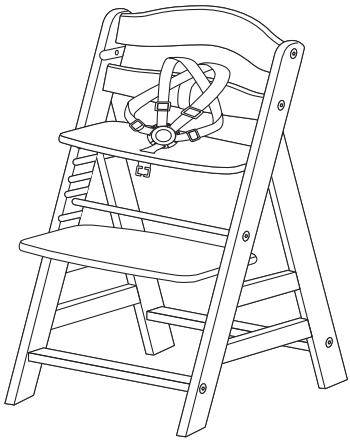

Alpha Tray

Alpha+

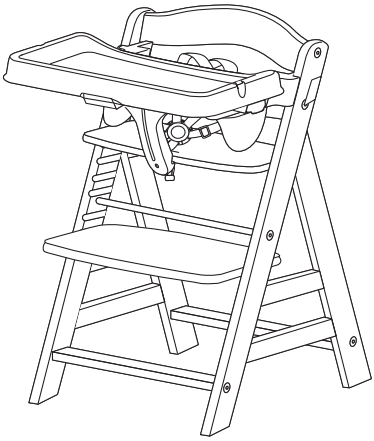

i

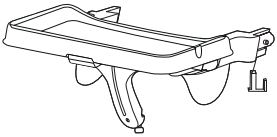

+

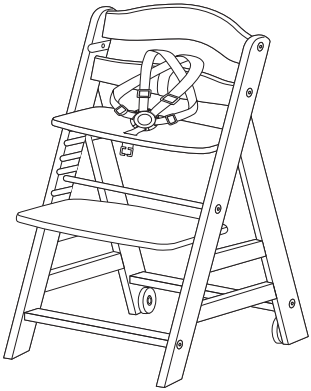

Alpha Tray

Beta+

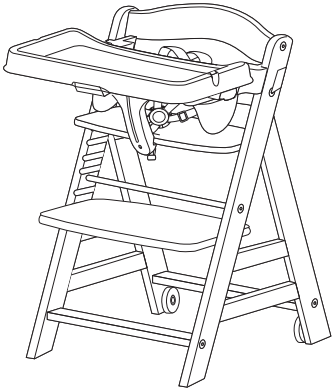

i

x 1

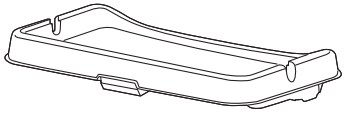

x 1

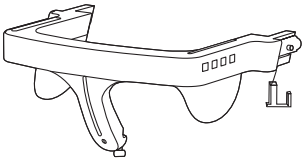

x 1

i

*not included

REQUIRED*

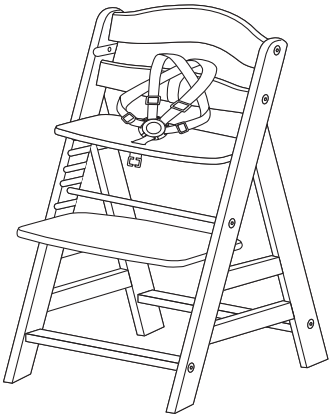

Alpha+

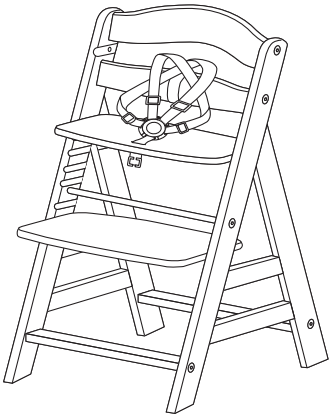

Beta+

1

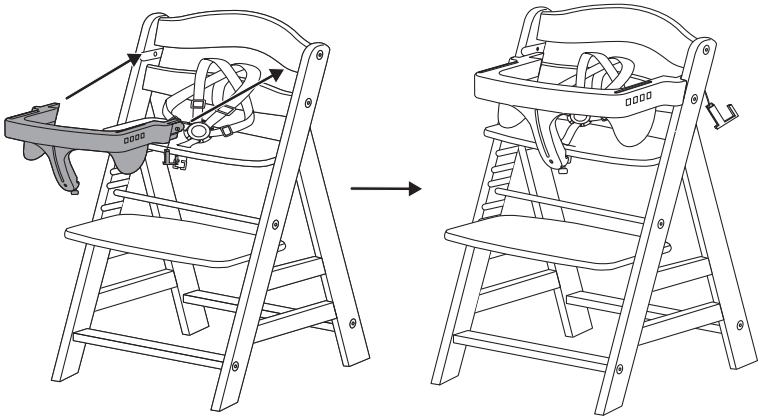

i

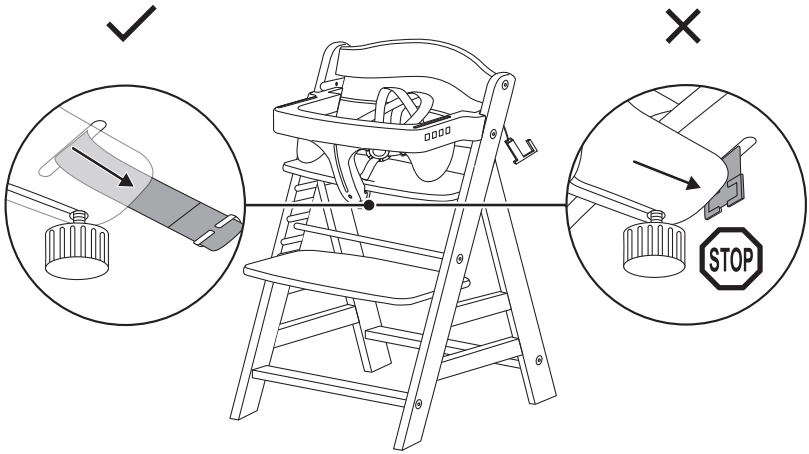

2

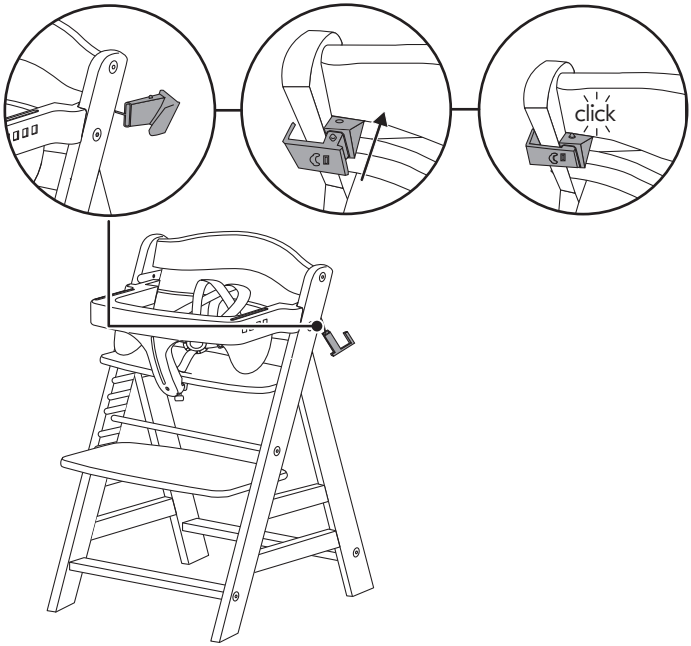


i

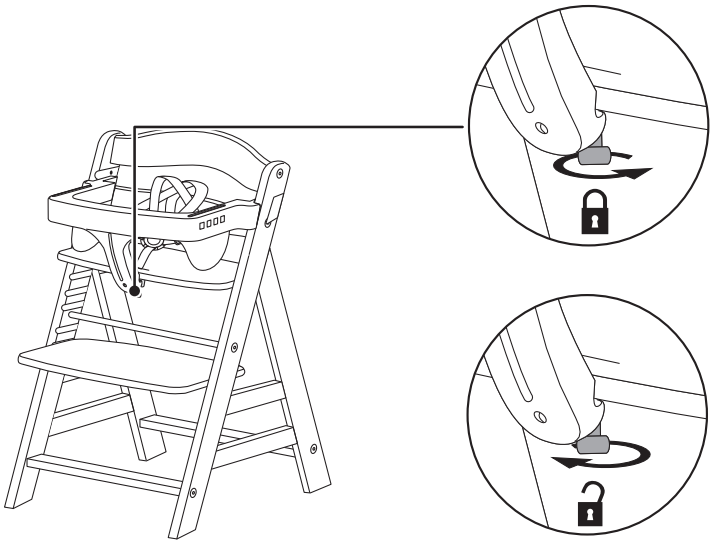

i

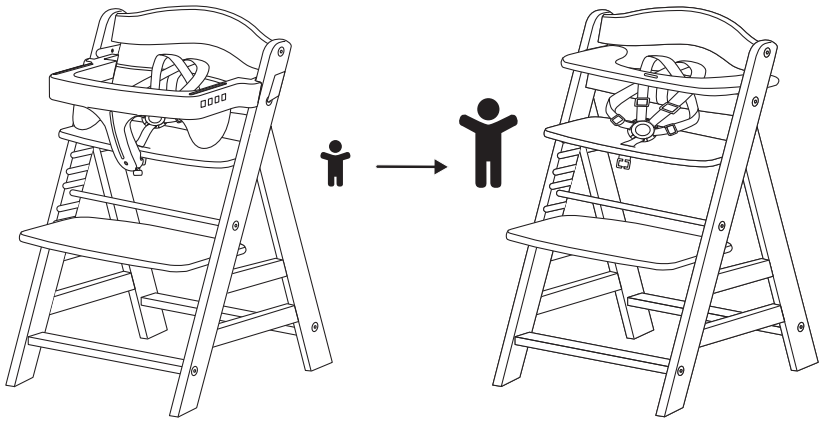

3

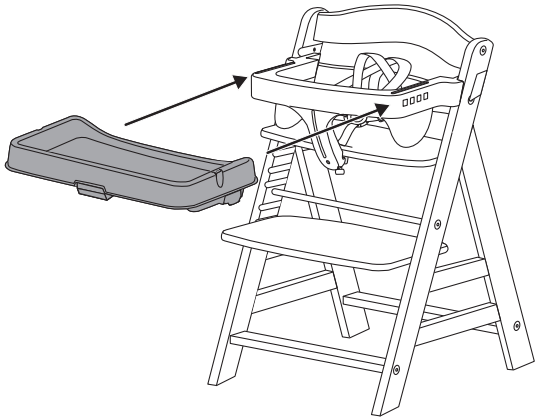

4

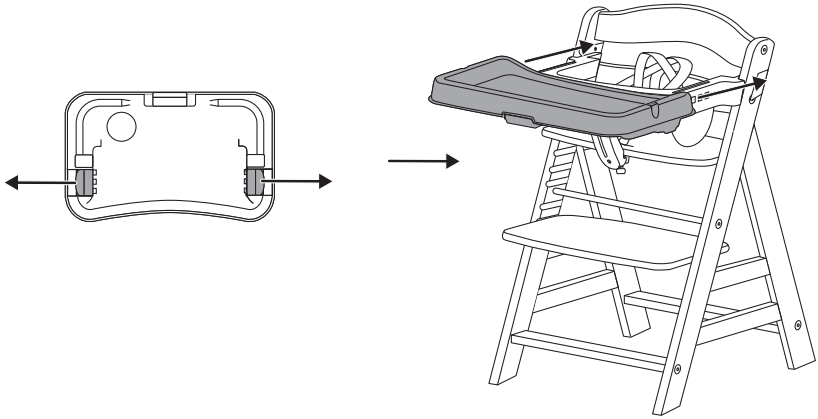

5

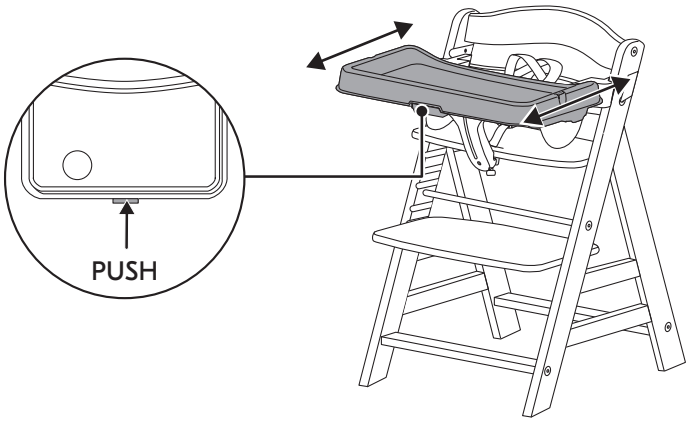

6

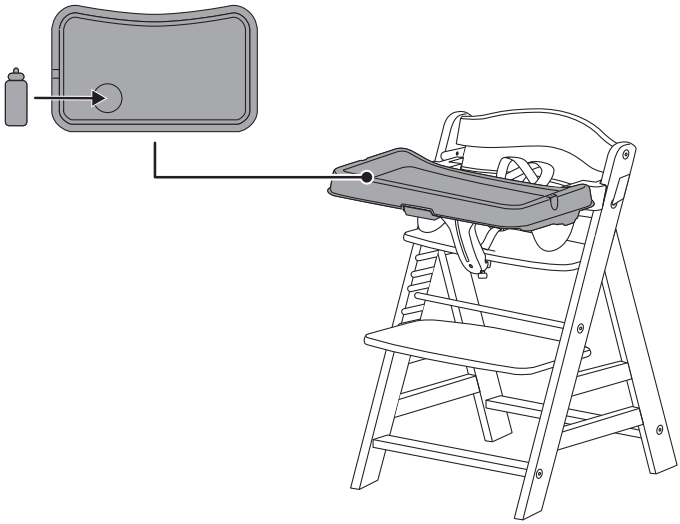

1

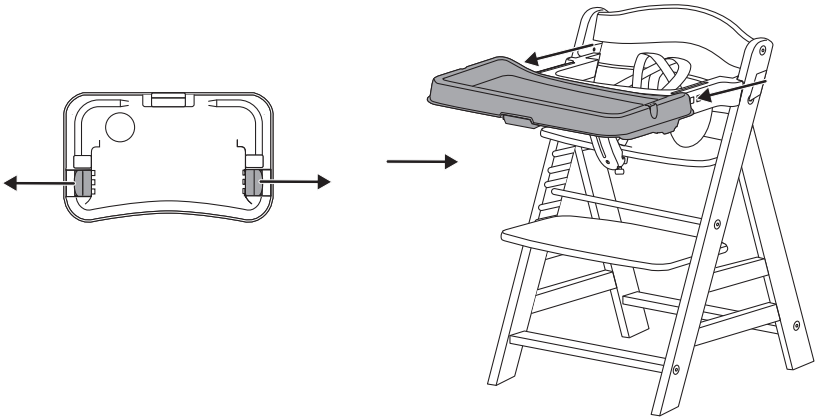

i

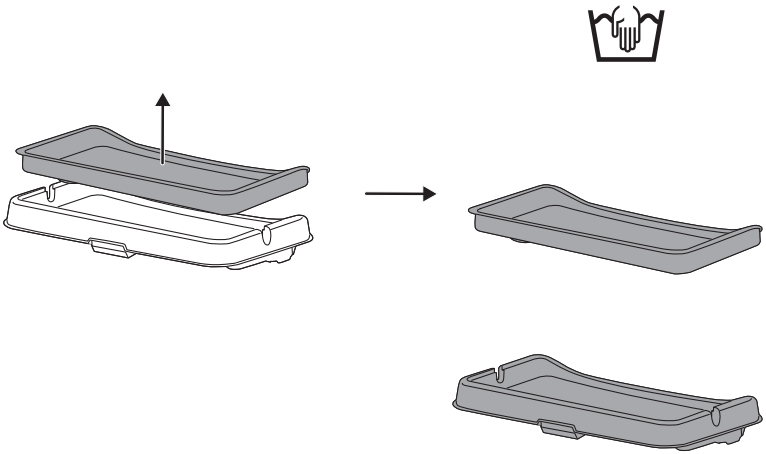

i

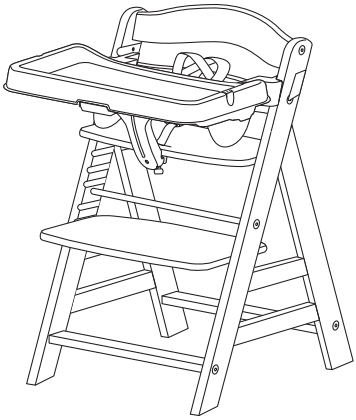

min. 6 - max. 24 months

## DE WARNHINWEISE

### WARNUNG

» Montage nur durch Erwachsene.
» Benutzen Sie das Produkt nicht, wenn Teile beschädigt sind oder fehlen.

**PFLEGE UND WARTUNG**

» Bitte überprüfen Sie die Funktionalität von Verbindungselementen, Gurtsystemen und Nähten regelmäßig.
» Reinigen, pflegen und kontrollieren Sie dieses Produkt regelmäßig.
» Verwenden Sie keine scharfen Reinigungsmittel.
» Reinigen Sie das Produkt mit einem feuchten Lappen.

## EN WARNINGS

### WARNING

» Assembly must take place by an adult person only.
» Do not use the product if any parts are broken or missing.

**CARE AND MAINTENANCE**

» Please check on a regular basis that the connecting elements, belt systems and seams are properly functional.
» Care for, clean and check this product regularly.
» Do not use any aggressive cleaning agents.
» Clean the product with a damp cloth.

## NL WAARSCHUWINGEN

### WAARSCHUWING

» Assembleren mag alleen door volwassenen gebeuren.
» Gebruik dit produkt niet wanneer er onderdelen beschadigt of weg zijn.

**ZORG EN ONDERHOUD**

» Gelieve de functionaliteit van verbindingselementen, veiligheidsgordels en naden regelmatig te controleren.
» Reinig, verzorg en controleer dit product regelmatig.
» Gebruik geen bijtende reinigingsmiddelen.
» Reinig het product met vochtige doek.

## FR AVERTISSEMENTS

### ATTENTION

» Montage par des adultes uniquement.
» N'utilisez pas ce produit si des pièces sont endommagées ou perdues.

**ENTRETIEN ET MAINTENANCE**

» Veuillez vérifier à intervalles réguliers le fonctionnement des éléments de jonction, des systèmes de ceinture et des coutures.
» Nettoyez, entretenez et contrôlez ce produit à intervalles réguliers.
» N'utilisez pas de nettoyant corrosif.
» Nettoyez le produit avec un chiffon humide.

## ES PRECAUCIONES

### ADVERTENCIA

» El montaje debe ser realizado exclusivamente por adultos.
» No use el producto si los componentes están dañados o perdidos.

**CUIDADO Y MANTENIMIENTO**

» Compruebe periódicamente que los elementos de unión, los sistemas de cinturones y las suturas funcionan perfectamente y están en perfecto estado.
» Limpie, cuide y compruebe periódicamente este producto.
» No utilizar ningún agente de limpieza agresivo.
» Limpie el producto con un paño húmedo.

## PL ADVERTÊNCIAS

### ATENÇÃO

» Montagem somente por adultos.
» Não use o produto quando apresenta componentes defeituosos ou em falta.

**CUIDADO E MANUTENÇÃO**

» Verifique periodicamente a funcionalidade dos elementos de ligação e dos sistemas de cintos bem como as costuras.
» Limpe, cuide e controle periodicamente este produto.
» Não utilize detergentes agressivos.
» Limpe o produto com um pano húmido.

## IT AVVERTENZE

### ATTENZIONE

» Montaggio solo da parte di adulti.
» Non utilizzare il prodotto in caso di pezzi danneggiati o perduti.

**CURA E MANUTENZIONE**

» Controllare regolarmente la funzionalità di elementi di collegamento, sistema delle cinghie e cuciture.
» Pulire, manutenere e controllare questo prodotto regolarmente.
» Non usare detergenti aggressivi.
» Pulire il prodotto con un panno umido.

## DA ADVARSELSHENVISNINGER

### ADVARSEL

» Montering kun af en voksen.
» Produktet må ikke benyttes, hvis enkelte eller flere af dets enkeltelementer er beskadiget eller gået tabt.

**PLEJE OG VEDLIGEHOLDELSE**

» Kontroller regelmæssigt funktionaliteten af forbindelseselementer, selesystemer og søm.
» Rens, plej og kontroller produktet regelmæssigt.
» Anvend ingen kraftige rengøringsmidler.
» Rens produktet med en fugtig klud.

## FI VAROITUKSIA

### VAROITUS

» Asennuksen saa suorittaa vain aikuiset.
» Älä käytä tuotetta, jos rakennusosat ovat viallisia tai niitä on mennyt hukkaan.

#### HOITO JA HUOLTO

» Tarkasta säännöllisesti liitososien, vöiden ja saumojen kunto.
» Puhdista, hoida ja tarkasta tuote säännöllisesti.
» Älä käytä voimakkaita puhdistusaineita.
» Tuote puhdistetaan kostealla pyyhkeellä.

## SV VARNINGSANVISNINGAR

### VARNING

» Montering endast genom vuxna.
» Använd inte produkten, om komponenterna är skadade eller förlorade.

#### SKÖTSEL OCH UNDERHÅLL

» Kontrollera regelbundet att förbindningsdetaljer, bältsystem och sömmar fungerar.
» Rengör, underhåll och kontrollera produkten regelbundet.
» Använd inga skarpa rengöringsmedel.
» Rengör produkten med fuktig trasa.

## NO ADVARSLER

### FORSIKTIG

» Montering kun av voksne.
» Ikke bruk produktet når komponenter er skadet eller mangler.

#### PLEIE OG VEDLIKEHOLD

» Kontroller regelmessig at forbindelseselementene, beltesystemene og sømmene fungerer.
» Rengjøring, pleie og kontroll av dette produktet må utføres regelmessig.
» Ikke bruk aggressive rengjøringsmidler.
» Produktet rengjøres med en fuktig duk.

## RO INDICAŢII DE AVERTIZARE

### ATENŢIE

» Montarea se va face numai de către adulţi.
» Nu utilizați produsul, dacă unele componente sunt deteriorate sau au fost pierdute.

#### CURĂȚAREA ȘI ÎNTREȚINEREA

» Vă rugăm să verificați în mod regulat funcționalitatea elementelor de legătură, a sistemelor de centură și a cusăturilor.
» Curățați, îngrijiți și controlați acest produs în mod regulat.
» Nu utilizați substanțe de curățare agresive.
» Curățați produsul cu o lavetă umedă.

## BS UPOZORENJA

### UPOZORENJE

» Montaža samo od strane odrasle osobe.
» Ne koristite ovaj proizvod ako mu je neki dio oštećen ili izgubljen.

**NJEGA I ODRŽAVANJE**

» Provjerite redovito funkcionalnost spojnih elemenata, kajšnog sistema i kroja.
» Redovno čistite, njegujte i kontrolirajte ovaj proizvod.
» Nemojte koristiti jaka sredstva za čišćenje.
» Proizvod čistite vlažnom krpom.

## TR İKAZ BILGILERI

### UYARI

» Montajı sadece yetişkinler tarafından yapılmalı.
» Parçaları hasarlı ya da kayıp olduğu durumlarda ürünü kullanmayın.

**KORUYUCU BAKIM VE TEMIZLIK**

» Lütfen bağlantı elemanlarının, kemer sistemlerinin ve dikişlerin fonksiyonunu düzenli olarak kontrol ediniz.
» Bu ürünü düzenli olarak temizleyiniz, bakımını yapınız ve kontrol ediniz.
» Herhangi aşırı asitli temizlik deterjanları kullanmayınız.
» Ürünü nemli bir bezle temizleyiniz.

## SK VÝSTRAŽNÉ POKYNY

### UPOZORNENIE

» Montáž smú vykonať len dospelé osoby.
» Výrobok nepoužívajte, ak sú jeho časti poškodené, či stratené.

**STAROSTLIVOSŤ A ÚDRŽBA**

» Pravidelne prosím skontrolujte funkčnosť spojovacích prvkov, popruhových systémov a švikov.
» Výrobok pravidelne čistite, ošetrujte a kontrolujte.
» Nepoužívajte žiadne ostré čistiace prostriedky.
» Výrobok čistite len vlhkou handrou.

## CZ VÝSTRAŽNÉ POKYNY

### UPOZORNĚNÍ

» Obsahuje drobné součásti, montáž smějí provádět pouze dospělé osoby.
» Výrobek nepoužívejte, jestliže jsou jeho části poškozeny, či ztraceny.

**PÉČE A ÚDRŽBA**

» Pravidelně prosím zkontrolujte funkčnost spojovacích prvků, popruhových systémů a švů.
» Výrobek pravidelně čistěte, ošetřujte a kontrolujte.
» Nepoužívejte žádné ostré čisticí prostředky.
» Výrobek čistěte pouze vlhkým hadříkem.

## HU FIGYELMEZTETÉSEK

### FIGYELMEZTETÉS

» Apró részek, az összeszerelést csak felnőtt végezheti.
» Ne használja tovább a terméket, ha alkatrészei sérültek vagy elvesztek.

#### ÁPOLÁS ÉS KARBANTARTÁS

» Kérjük, rendszeresen ellenőrizze az összekötő elemek, övrendszerek és varrások funkcionalitását.
» Rendszeresen tisztogassa, ápolja és ellenőrizze a terméket.
» Ne használjon erős tisztítószereket.
» A terméket nedves ruhával tisztítsa.

## PL WSKAZÓWKI OSTRZEGAWCZ

### OSTRZEŻENIE

» Drobne części, montażu mogą dokonywać wyłącznie osoby dorosłe.
» Nie używać produktu, jeżeli któryś z elementów jest uszkodzony lub został zgubiony.

#### PIELĘGNACJA I KONSERWACJA

» Prosimy regularnie sprawdzać działanie hamulców, kół, blokad, elementów łączących, systemów pasów i szwów.
» Ten produkt należy regularnie czyścić, konserwować i kontrolować.
» Nie używać ostrych środków do czyszczenia.
» Produkt czyścić wilgotną ściereczką.

## ET OHUINFO

### HOIATUS

» Pisidetailid, montaaži tuleb teostada ainult koos lapsevanemaga / täiskasvanuga.
» Ärge kasutage toodet, kui selle osad on katki või kaduma läinud.

#### HOOLDAMINE JA KORRASHOID

» Kontrollige regulaarselt ühenduselementide, turvarihmade ja õmbluste korrasolekut.
» Toodet on vaja korrapäraselt puhastada, hooldada ja kontrollida.
» Ärge kasutage abrasiivseid puhastusvahendeid.
» Puhastage toodet niiske lapiga.

## LV BRĪDINĀJUMA NORĀDES

### BRĪDINĀJUMS

» Mazas detaļas, montāža tikai kopā ar pieaugušo.
» Neizmantot izstrādājumu, ja tā daļas ir bojātas vai nozaudētas.

#### KOPŠANA UN APKOPE

» Lūdzu regulāri pārbaudiet savienojošo elementu, drošības jostu sistēmu, šuvju funkcionalitāti.
» Regulāri tiriet, kopiet un pārbaudiet šo izstrādājumu.
» Neizmantojiet asus tīrīšanas līdzekļus.
» Produktu tīra ar mitru drānu.

## LT ĮSPĖJAMOSIOS NUORODOS

### ĮSPĖJIMAS

» Surinkti galima tik kartu su suaugusiuoju.
» Nenaudokite produkto, jei jo dalys yra pažeistos arba jų nėra.

**PRIEŽIŪRA IR APTARNAVIMAS**

» Prašom reguliariai tikrinti jungiamųjų elementų, saugos diržų sistemų ir siūlių funkcionavimą.
» Šį produktą reguliariai valykite, prižiūrėkite ir tikrinkite.
» Nenaudokite jokių stiprių valymo priemonių.
» Valykite gaminį drėgna šluoste.

## SL OPOZORILNA NAVODILA

### OPOZORILO

» Montaža dovoljena le odraslim.
» Izdelka ne uporabljajte, če so deli poškodovani ali izgubljeni.

**NEGA IN VZDRŽEVANJE**

» Prosimo, redno preverite delovanje povezovalnih elementov, sistema pasov in šive.
» Ta izdelek redno čistite, negujte in kontrolirajte.
» Ne uporabljajte močnih čistilnih sredstev.
» Izdelek čistite z vlažno krpo.

## HR UPUTE UPOZORENJA

### UPOZORENJE

» Montaža samo od strane odrasle osobe.
» Nemojte koristiti ovaj proizvod ako su njegovi dijelovi oštećeni ili izgubljeni.

**NJEGA I ODRŽAVANJE**

» Molimo Vas redovito provjeravajte funkcionalnost poveznih elemenata, remenih sustava i šavova.
» Redovito čistite, njegujte i kontrolirajte ovaj proizvod.
» Ne koristite jaka sredstva za čišćenje.
» Proizvod čistite vlažnom krpom.

## SR UPUTSTVA UPOZORENJA

### UPOZORENJE

» Montaža samo od strane odrasle osobe.
» Ne koristite ovaj proizvod ako mu je neki deo oštećen ili izgubljen.

**NEGA I ODRŽAVANJE**

» Molimo Vas redovno proveravajte funkcionalnost poveznih elemenata, pojasnih sistema i šavova.
» Redovno čistite, negujte i kontrolišite ovaj proizvod.
» Ne koristite jaka sredstva za čišćenje.
» Proizvod čistite vlažnom krpom.

## KA გამაფრთხილებელი მითითებები

### გაფრთხილება
» დამონტაჟება მხოლოდ უფროსების მიერ.
» ნუ გამოიყენებთ შეხლონგს, თუ მას ნაწილები დაკარგული ან დაზიანებული აქვს.

#### მოვლა და ტექნიკური გადამოწმება
» გთხოვთ გადაამოწმოთ, არის თუ არა გადაბმის ელემენტები, ქამრის სისტემა და ნაკერები მწყობრში.
» ეს ნივთი საჭიროებს რეგულარულ წმენდას, მოვლას და პონტროლს.
» არ გამოიყენოთ მწვავე გამწმენდი ნივთიერებები.
» სკამ-მაგიდის დასასუფთავებლად გამოიყენეთ ნამიანი ტილო.

## EL ΠΡΟΕΙΔΟΠΟΙΗΤΙΚΕΣ ΥΠΟΔΕΙΞΕΙΣ

### ΠΡΟΣΟΧΗ
» Η συναρμολόγησή τους επιτρέπεται μόνο από ενήλικες.
» Μη χρησιμοποιείτε αυτό το προϊόν όταν εξαρτήματά του παρουσίαζουν κάποια βλάβη ή λείπουν.

#### ΠΕΡΙΠΟΙΗΣΗ ΚΑΙ ΣΥΝΤΗΡΗΣΗ
» Ελέγχετε τακτικά τη λειτουργικότητα των συνδετικών στοιχείων, συστημάτων πρόσδεσης και ραφών.
» Καθαρίζετε, περιποιείστε και ελέγχετε το παρόν προϊόν τακτικά.
» Μην χρησιμοποιείτε ισχυρά καθαριστικά.
» Καθαρίζετε το προϊόν με ένα υγρό πανί.

## RU ПРЕДУПРЕЖДАЮЩИЕ УКАЗАНИЯ

### ВНИМАНИЕ
» Монтаж разрешается выполнять только взрослым.
» Не пользуйтесь продуктом, если его компоненты повреждены или утеряны.

#### УХОД И ОБСЛУЖИВАНИЕ
» Пожалуйста, регулярно проверяйте действие соединяющих элементов, системы ремней и качество швов.
» Регулярно производите очистку, уход и контроль изделия.
» Не применяйте сильно действующих чистящих средств.
» Очищайте изделие влажной тканью.

## BG ПРЕДУПРЕДИТЕЛНИ УКАЗАНИЯ

### ВНИМАНИЕ
» Монтаж само от възрастни.
» Не използвайте продукта, ако части от него са повредени или липсват.

#### ПОДДРЪЖКА И ТЕХНИЧЕСКО ОБСЛУЖВАНЕ
» Проверявайте редовно годността на свързващите елементи, системите от колани и шевовете.
» Почиствайте, поддържайте и контролирайте редовно настоящия продукт.
» Не използвайте агресивни почистващи препарати.
» Почиствайте продукта с влажен парцал.

## MK УПАТСТВА ЗА ОПОМЕНА

ПРЕДУПРЕДУВАЊЕ

» Монтажата да се направи исклучиво од страна на возрасен.
» Немојте да го користите производот, ако некој негов дел е оштетен или изгубен.

НЕГА И ОДРЖУВАЊЕ

» Ве молиме редовно проверувајте ја функционалноста на спојните елементи, системот на ремени и шавовите.
» Редовно чистете, негувајте и контролирајте го овој производ.
» Не употребувајте силни средства за чистење.
» Производот чистете го со влажна крпа.

## UK ПОПЕРЕДЖУЮЧІ ВКАЗІВКИ

УВАГА

» Монтаж дозволяється виконувати лише дорослим.
» Не користуйтеся продуктом, якщо його компоненти пошкоджені або загублені.

ДОГЛЯД І ОБСЛУГОВУВАННЯ

» Будь ласка, регулярно перевіряйте дію з'єднуючих елементів, системи ременів та якість швів.
» Регулярно очищайте, доглядайте та контролюйте цей виріб.
» Не застосовуйте сильно діючих чистячих засобів.
» Очищайте виріб вологою тканиною.

## AR ارشادات تحذيرية

انتباه

» تجمع فقط من قبل البالغين.
» لا تستخدم المنتج إذا كانت أي مكونات مكسورة أو مفقودة.

العناية والصيانة

» يرجى التحقق بشكل منتظم من أن عناصر التوصيل وأنظمة الحزام والدرزات تعمل بشكل صحيح.
» يرجى الاعتناء بالمنتج بشكل دوري وتنظيفه وفحصه.
» لا تستخدم أي عوامل التنظيف العدوانية.
» نظف المنتج بقطعة قماش مبللة.

## CN 警告及注意事项

### 警告

» 请由成人组装 .
» 当产品有任何损坏或零件缺落, 请不要再使用此产品.

保养

» 确定骨架的稳定性, 螺丝的紧固度, 安全带功能及注意座布有没有脱线情况.
» 请定期清洁及检查产品。
» 请勿使用侵蚀性的清洁剂.
» 用干净湿布清洁产品.

## ZH 警告及注意事項

### 警告

» 請由成人組裝 .
» 當產品有任何損壞或零件缺落, 請不要再使用此產品.

保養

» 确定车架的稳定性，螺丝的紧固度及安全锁功能情况。
» 請定期清潔及檢查產品。
» 請勿使用侵蝕性的清潔劑.
» 用乾淨濕布清潔產品.

**Hauck GmbH & Co. KG**
Frohnlacher Str. 8
96242 Sonnefeld
Germany

phone: +49 (0)9562 9860
mail: info@hauck.de
**web: www.hauck.de**

**Hauck UK Ltd**
Ash Road South
Wrexham Industrial Estate
Wrexham, LL13 9UG, UK

phone: +44 (0)1978 664362
mail: info@hauckuk.com

Entsorgung
ALTPAPIER

RECICLA
Al Azul

22
PAP
RACCOLTA CARTA
RACCOLTA DIFFERENZIATA
Verifica le disposizioni
del tuo Comune

FR

IM_Alpha_Tray_250903_V3