ALPHA BOUNCER 2 IN 1

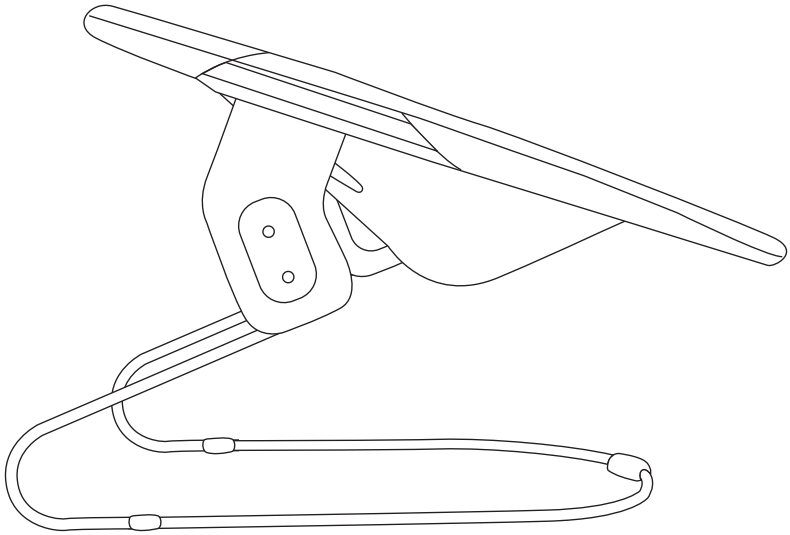

hauck

EN	Instructions for use
DE	Gebrauchsanweisung
FR	Mode d'emploi
ES	Manual de instrucciones
IT	Istruzioni per l'uso
PT	Instruções de utilização
NL	Gebruiksinstructies
DA	Vejledning til brugen
FI	Käyttöohjeet
SV	Användningsinstruktioner
NO	Bruksanvisninger
PL	Instrukcja użytkowania
CZ	Návod k použití
SK	Návod na použitie
HU	Használati útmutató
SL	Navodila za uporabo
HR	Upute za uporabu
BS	Upute za korištenje
SR	Uputstvo za upotrebu
RO	Instrucțiuni de utilizare
MK	Упатство за употреба
BG	Инструкции за употреба
EL	Οδηγίες χρήσης
TR	Kullanım talimatları
ET	Kasutusjuhend
LV	Lietošanas instrukcija
LT	Naudojimo instrukcijos
UK	Інструкція з експлуатації
KA	გამოყენების ინსტრუქცია
RU	Инструкции по эксплуатации
AR	إرشادات الإستعمال
CN	操作说明书
ZH	操作說明書

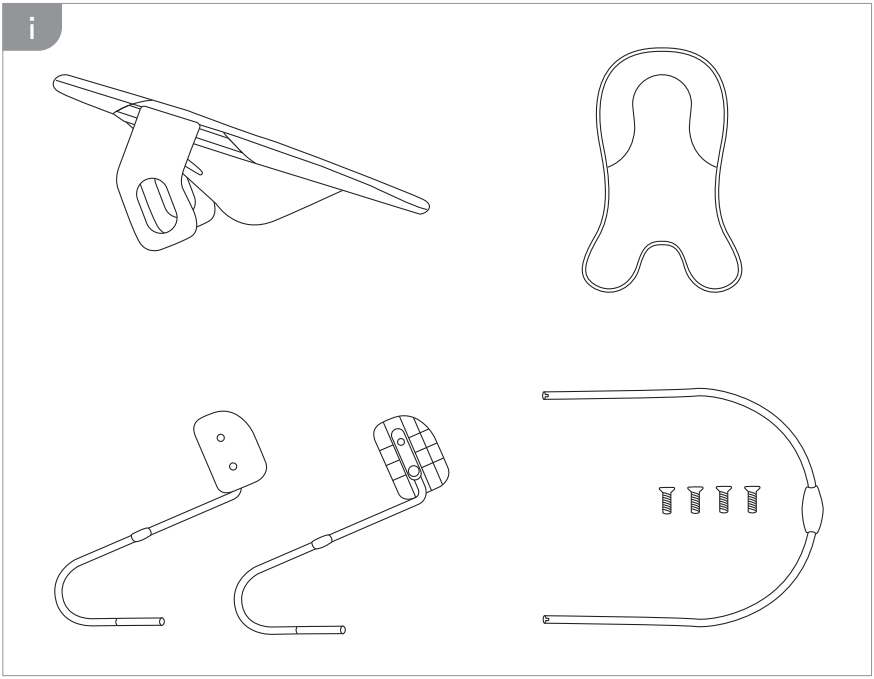
i

i

OPTION 1

max. 9 kg

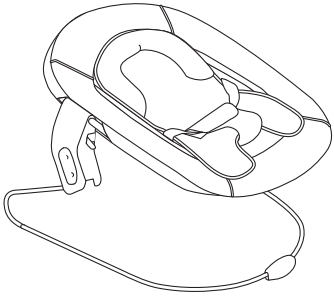

OPTION 2

max. 9 kg

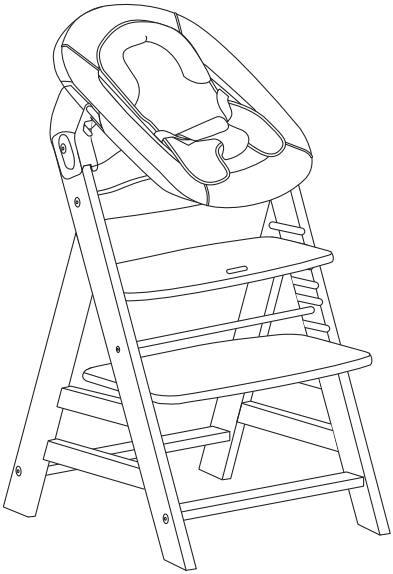

Alpha+ | Beta+ | Alpha Move |
Alpha Fold *

*not included

i

1

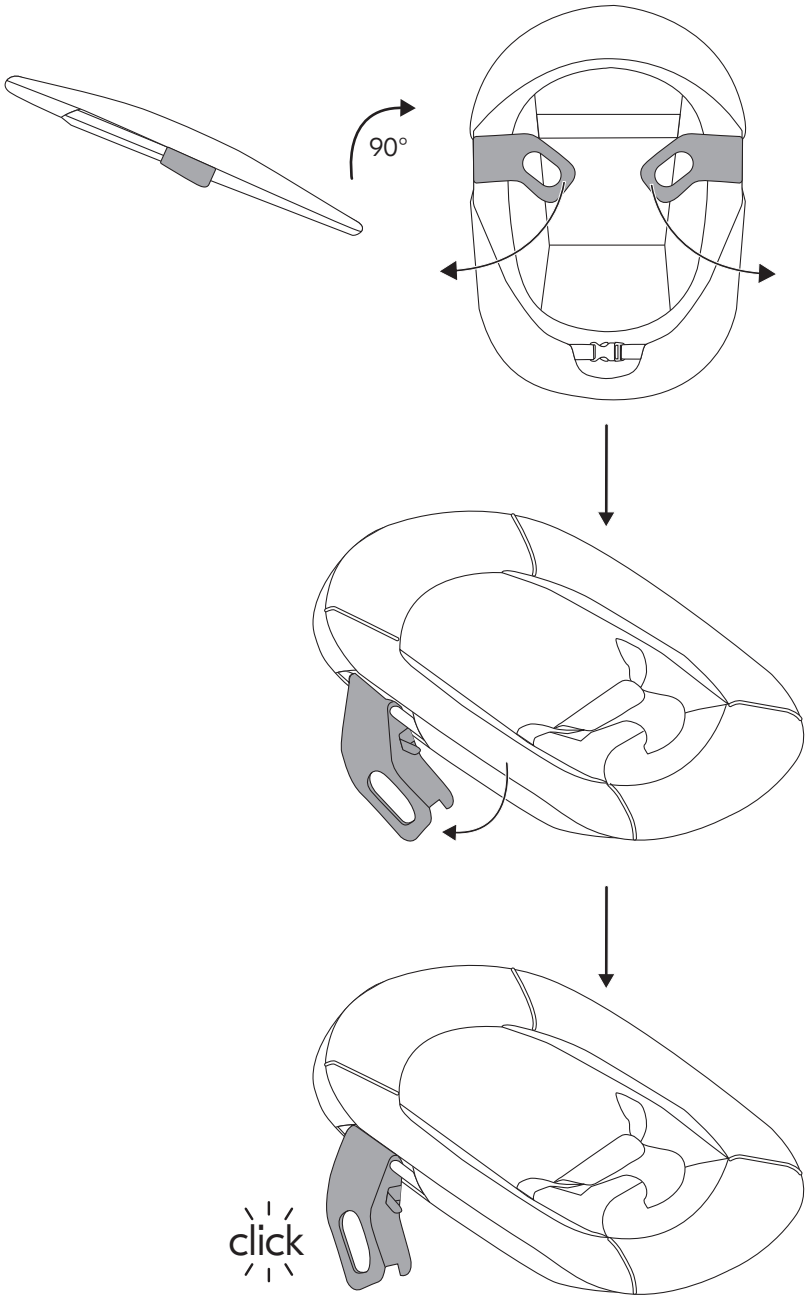

2

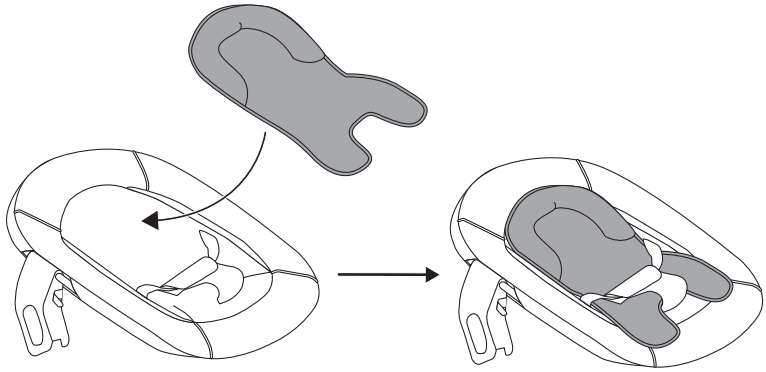

3

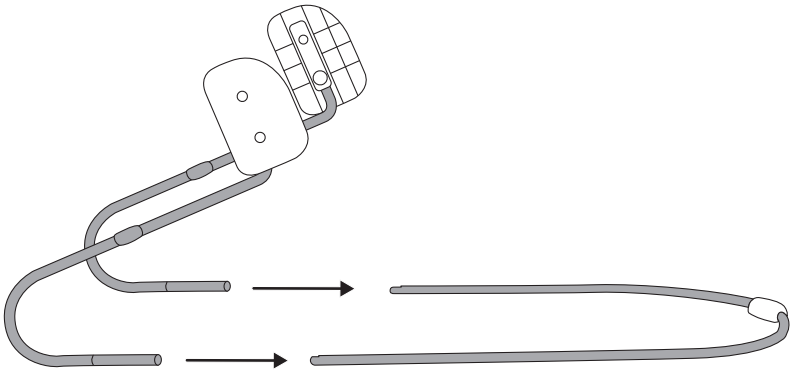

4

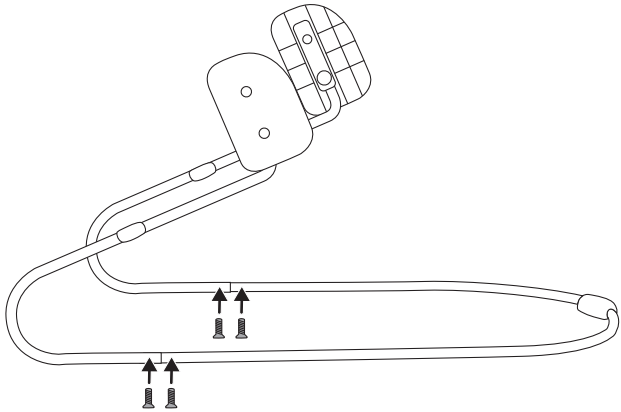

5

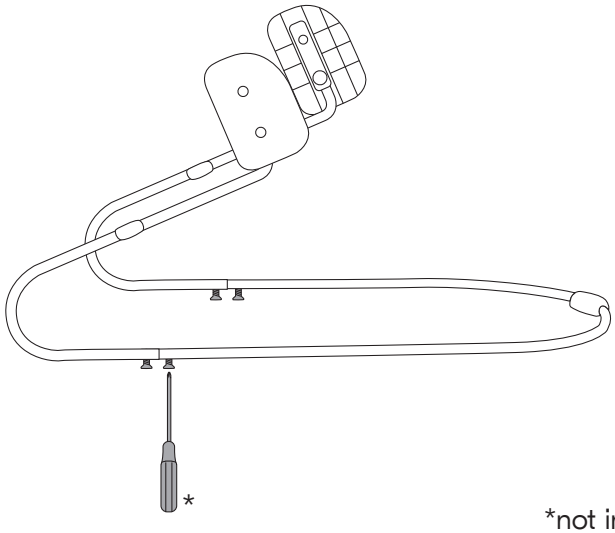

*not included

6

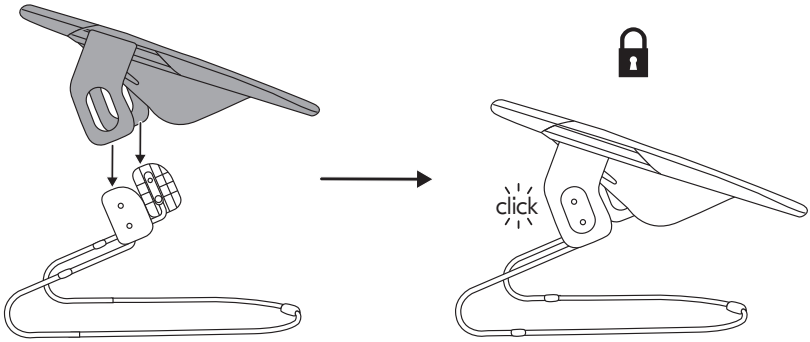

i

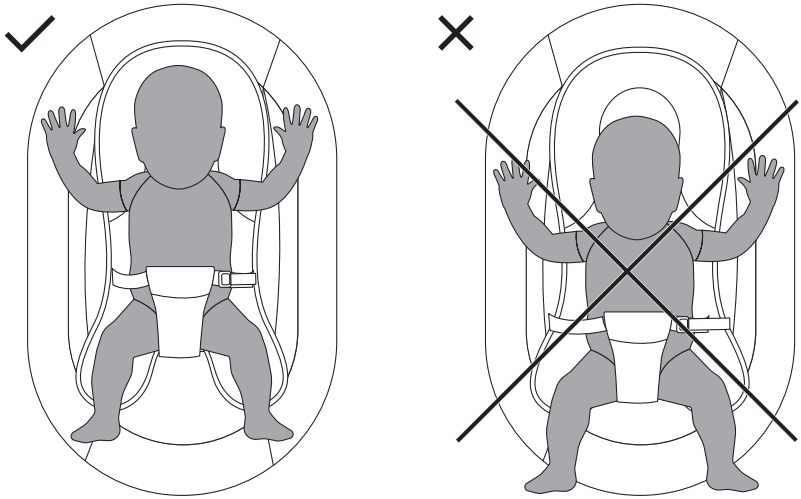

1

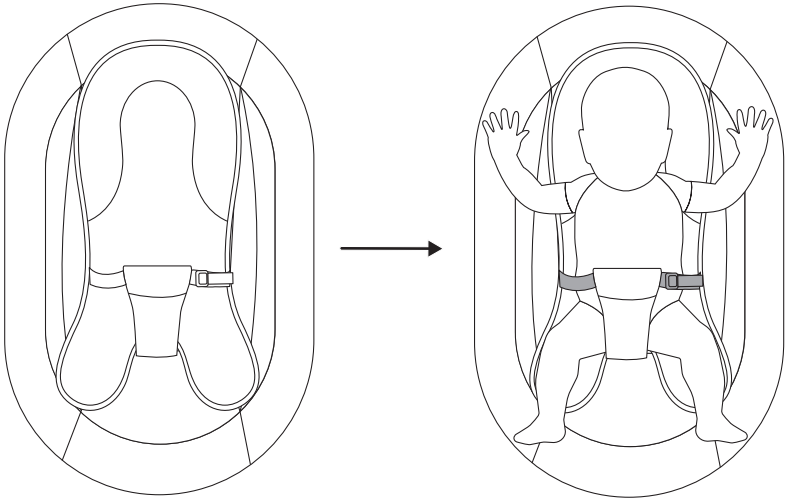

2

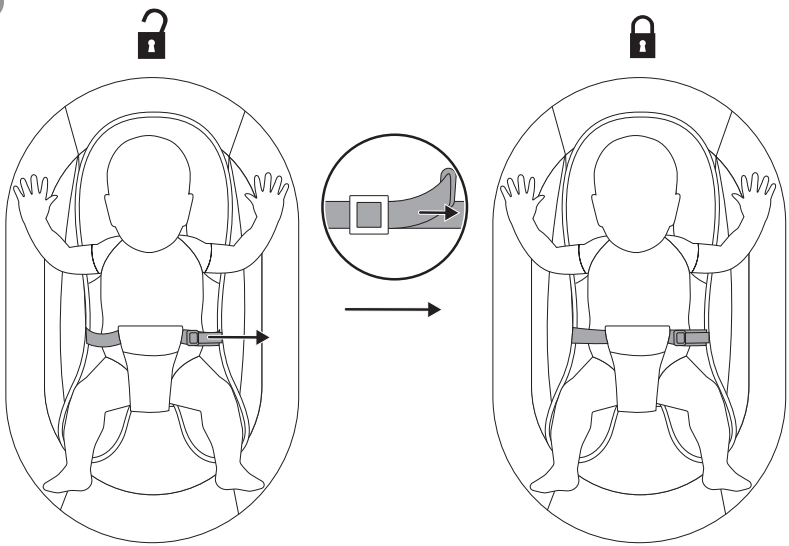

1

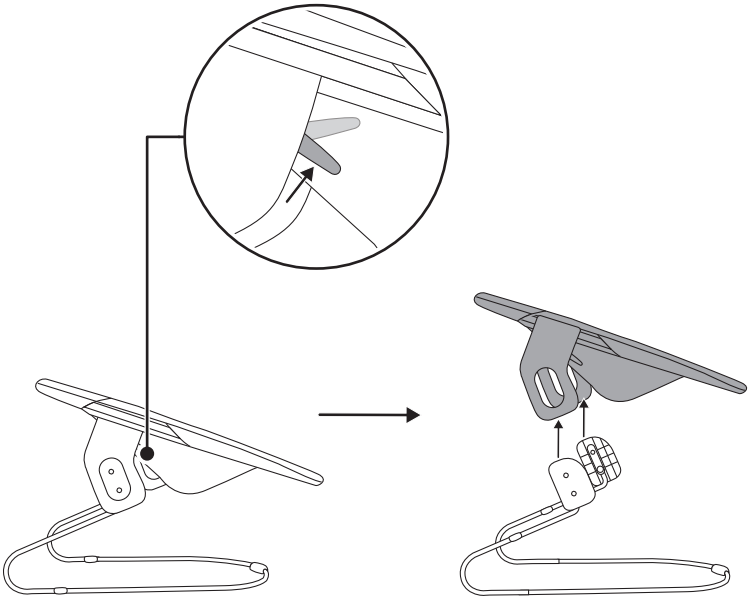

1

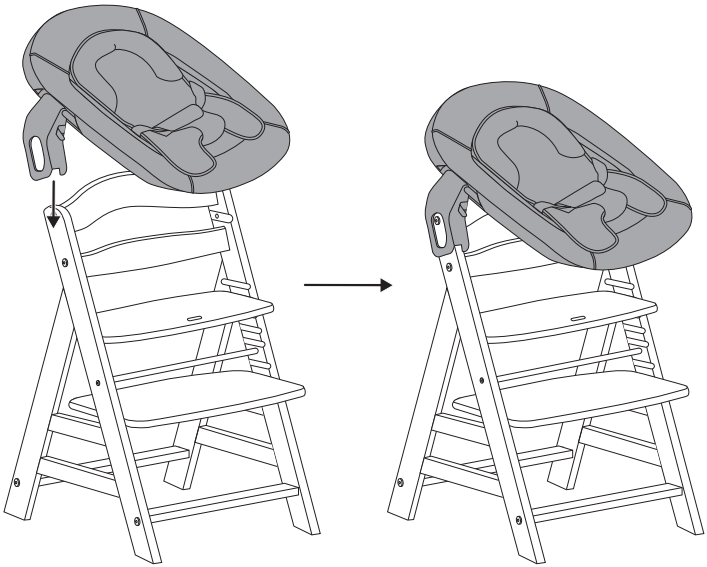

2

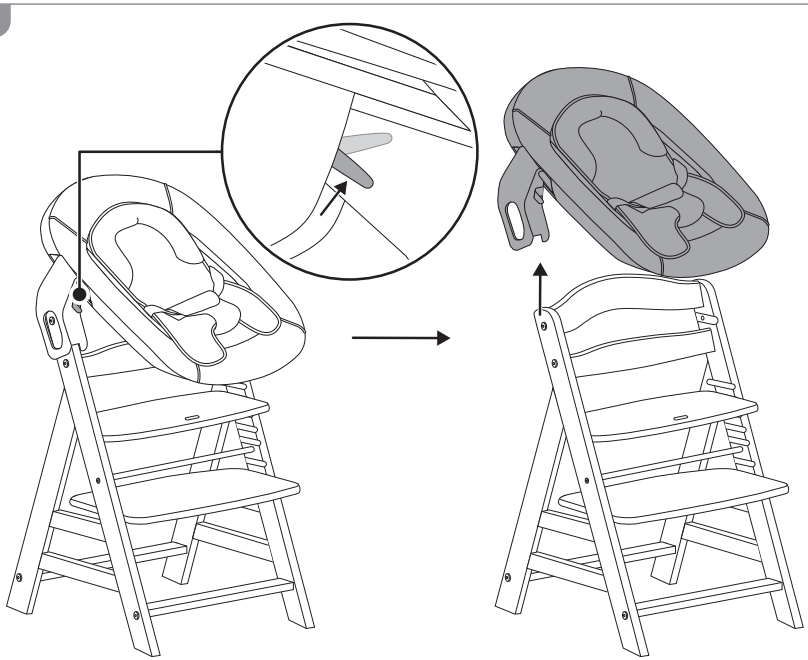

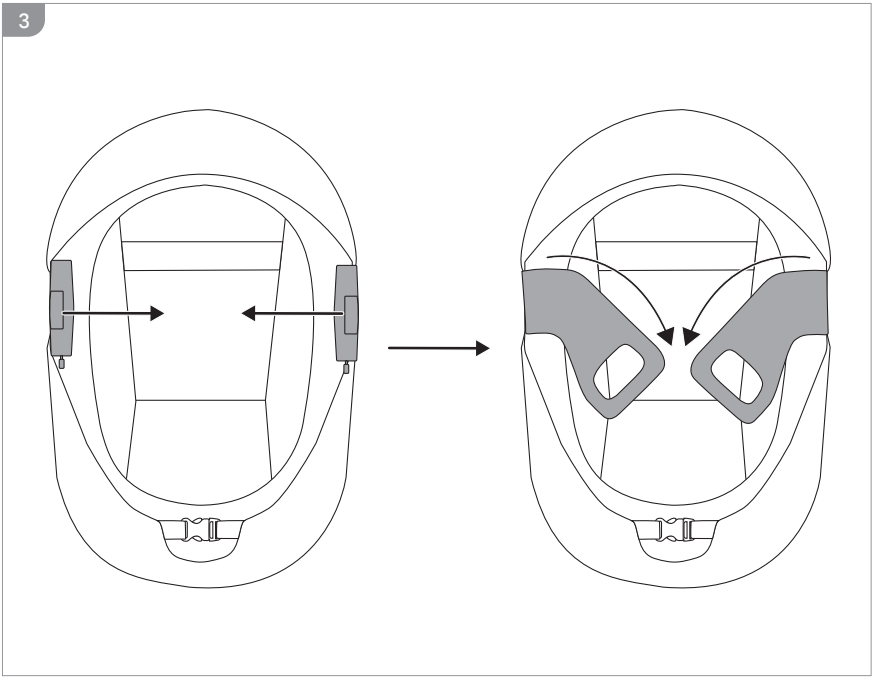
3

1

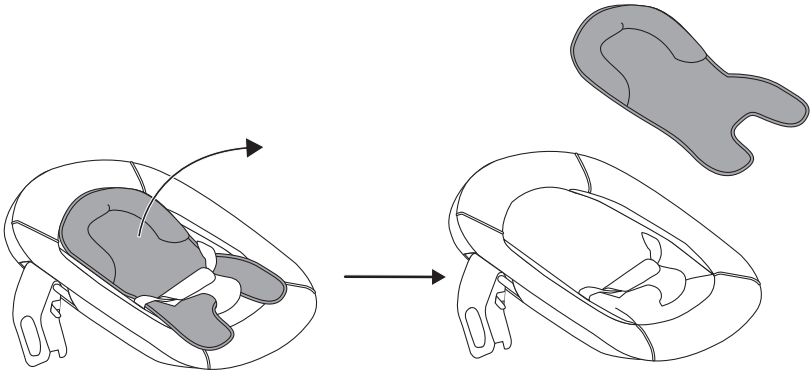

2

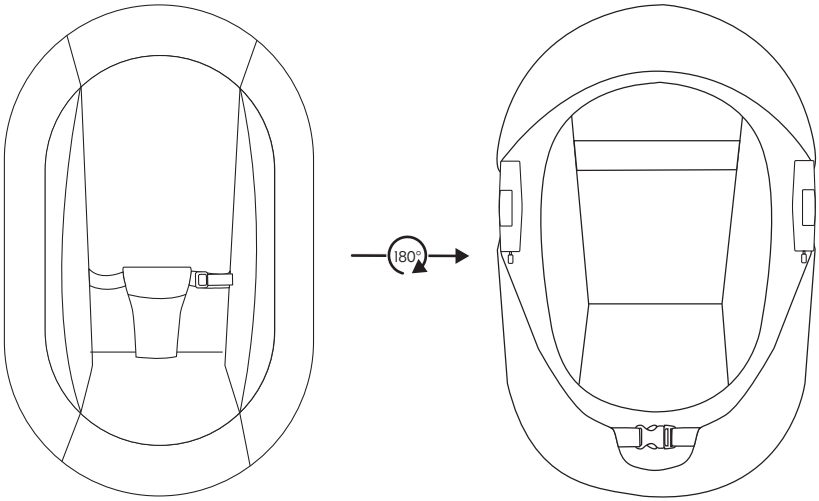

3

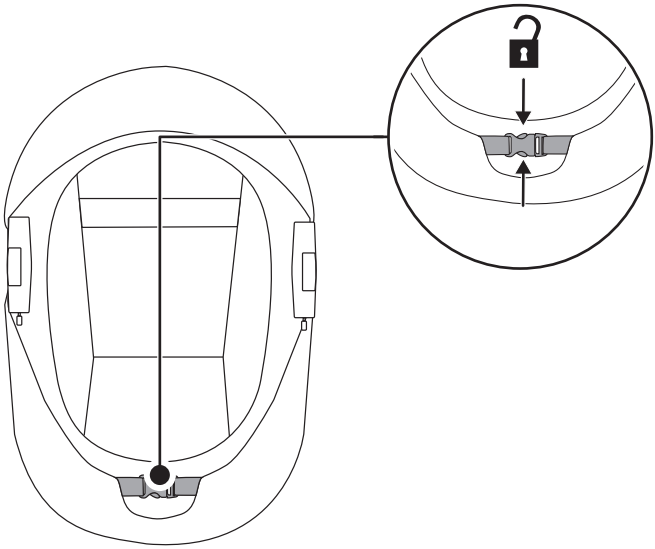

4

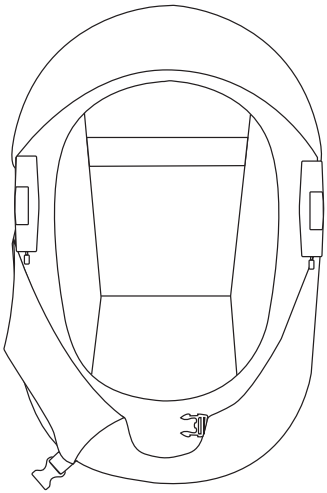

5

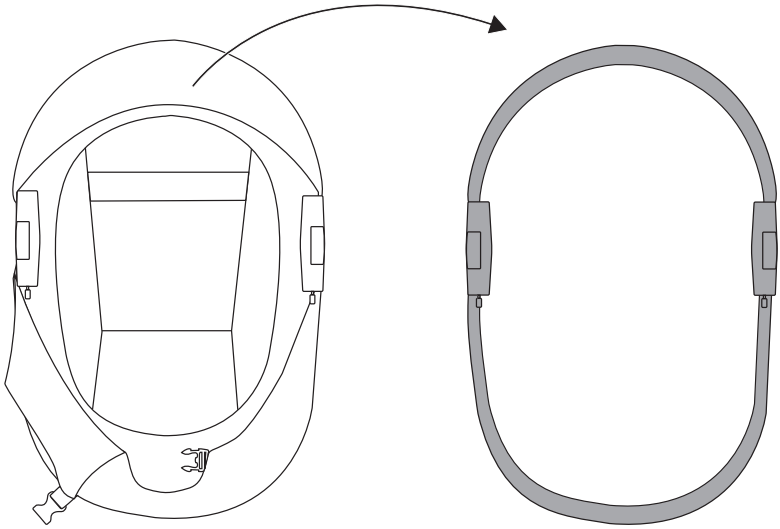

6

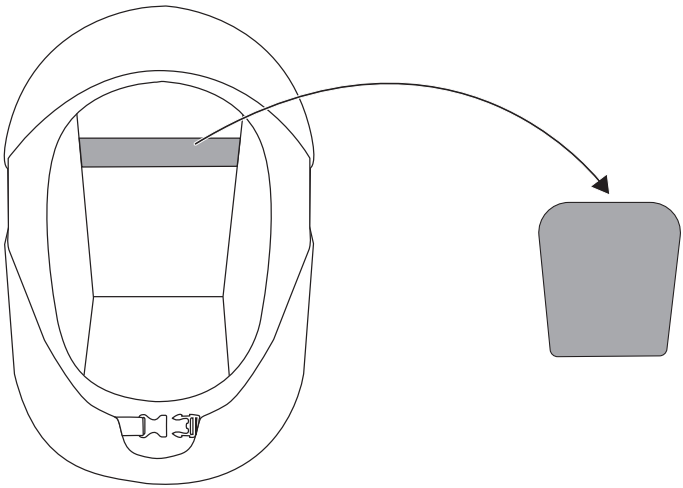

7

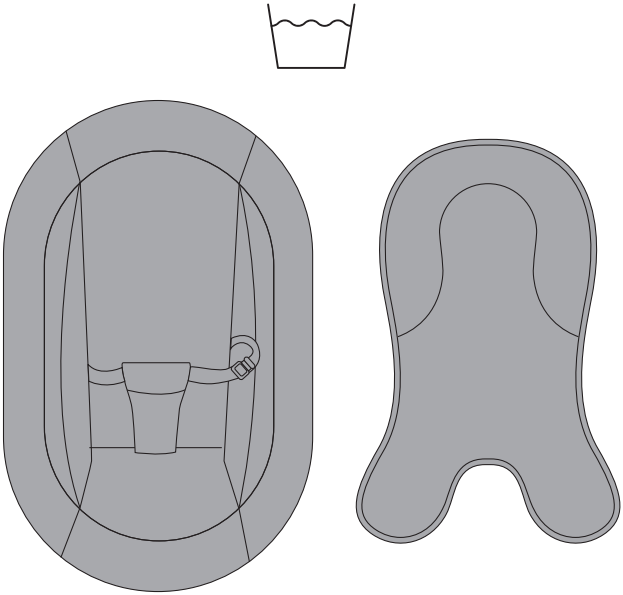

Hauck GmbH & Co. KG
Frohnlacher Str. 8
96242 Sonnefeld
Germany

phone: +49 (0)9562 9860
mail: info@hauck.de
web: www.hauck.de

Hauck UK Ltd
Ash Road South
Wrexham Industrial Estate
Wrexham, LL13 9UG, UK

phone: +44 (0)1978 664362
mail: info@hauckuk.com

Entsorgung
ALTPAPIER

RECICLA
Al Azul

22
PAP
RACCOLTA CARTA
RACCOLTA DIFFERENZIATA
Verifica le disposizioni
del tuo Comune

FR

IM_Alpha-Bouncer-2in1_260216_V2