micuna
made with love

Instrucciones de montaje · Assembly Instructions

ONDA

ES · IMPORTANTE: A CONSERVAR PARA FUTURAS CONSULTAS. LÉASE ATENTAMENTE.

EN · IMPORTANT, RETAIN FOR FUTURE REFERENCE: READ CAREFULLY.

FR · ATTENTION: CONSERVER POUR CONSULTER AU FUTUR.

IT · IMPORTANTE: LEGGERE ATTENTAMENTE LE ISTRUZIONE. TENERE PER FUTURE CONSULTACIONE.

PT · IMPORTANTE: MANTENHA PARA FUTURAS CONSULTAS. LÉASE ANTENTAMENTE.

R · ВАЖНО: СОХРАНИТЕ ДЛЯ ДАЛЬНЕЙШЕГО ИСПОЛЬЗОВАНИЯ. ВНИМАТЕЛЬНО ПРОЧТИТЕ.

A · هام. احفظ للمراجعة. اقرأ جيداً قبل الاستعمال

CN · 重要事项： 保留以备将来参考， 请仔细阅读。

ES · NO APRIETE LOS TORNILLOS DEL TODO HASTA TENERLA COMPLETAMENTE MONTADA.

EN · DO NOT FULLY TIGHTEN SCREWS UNTIL COMPLETELY ASSEMBLED.

IT · SERRARE LE VITI A MONTAGGIO AVVENUTO

PT · NÃO APERTE OS PARAFUSOS COMPLETAMENTE,ATE TER COMPLETAMENTE MONTADA.

R · НЕ ЗАТЯГИВАЙТЕ ВИНТЫ ДО ОКОНЧАТЕЛЬНОЙ СБОРКИ.

FR · ASSEMBLEZ LE BERCEAU AVANT DE SERRE COMPLETEMENT LES VIS.

AR · لا تحكم شد البراغي حتى الإنتهاء من عملية الجمع والتركيب.

CN · 在完全装好前，不要拧紧全部的螺钉。

EN716-1:2017+AC:2019

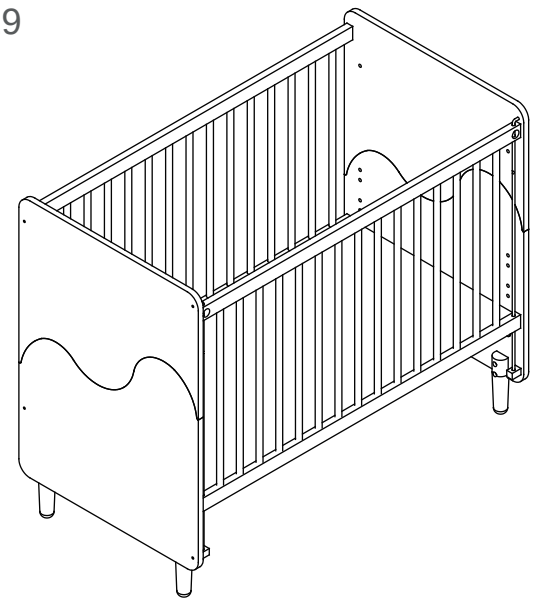

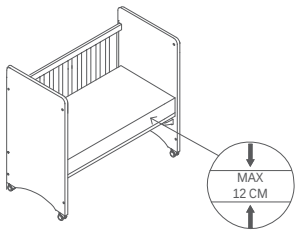

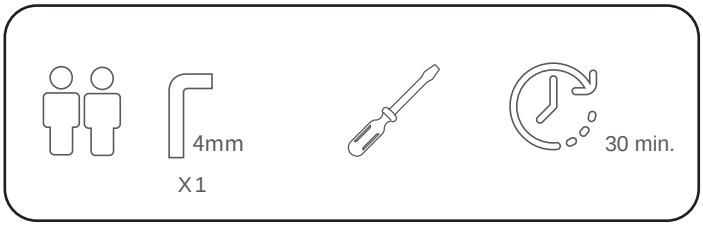



No usar destornillador eléctrico.
Utilizar herramienta manual.

Do not use an electric screwdriver.
Use a hand tool.

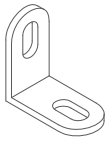

AX4

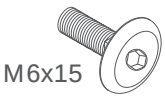

C00195
BX8

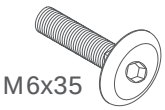

CX14

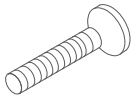

C00153
DX4
(3/16*25)



C00137
EX2

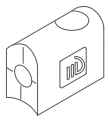

C06757
FX2



C14222
GX1



C14223
HX1



C010242
Ix2

5034090

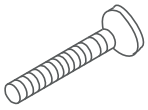

C00197
X4
(M5X35)

1

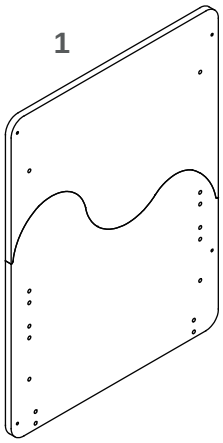

2

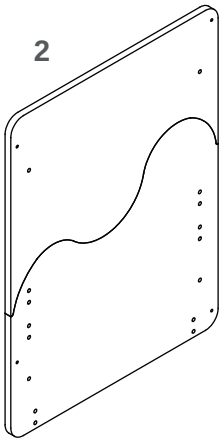

3 x4



4

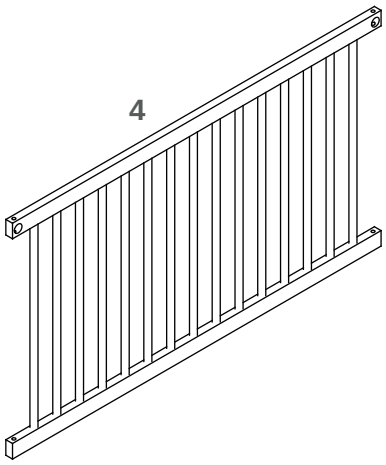

5

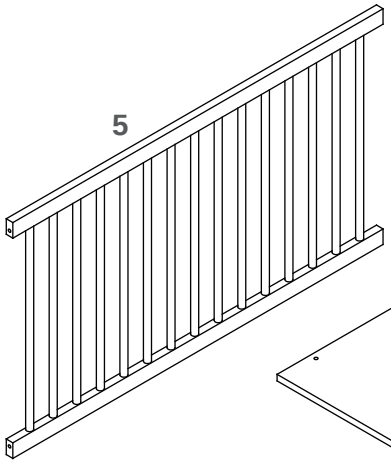

6

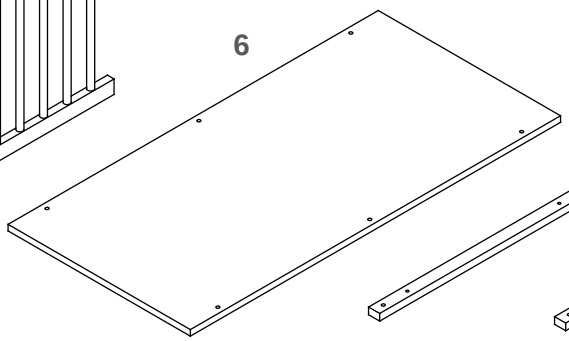

7

8

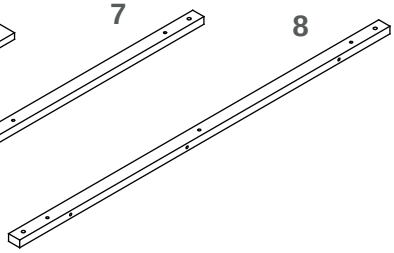

1



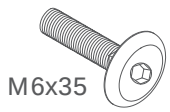

CX8

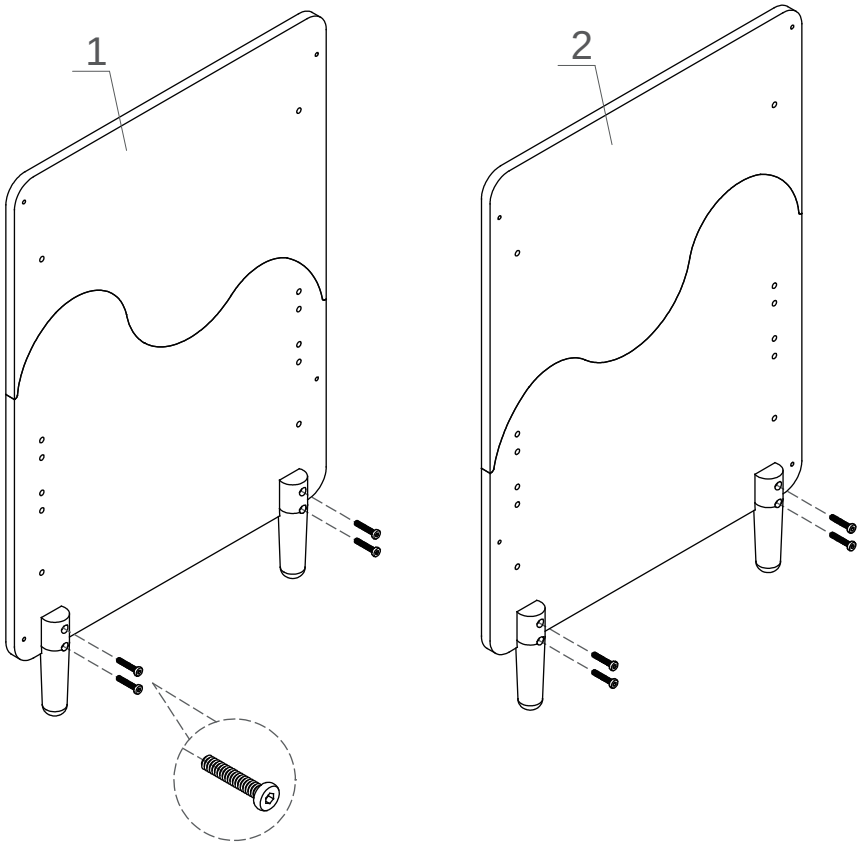

2

5034090



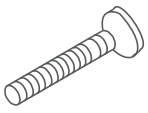

C00197
X4
(M5X35)

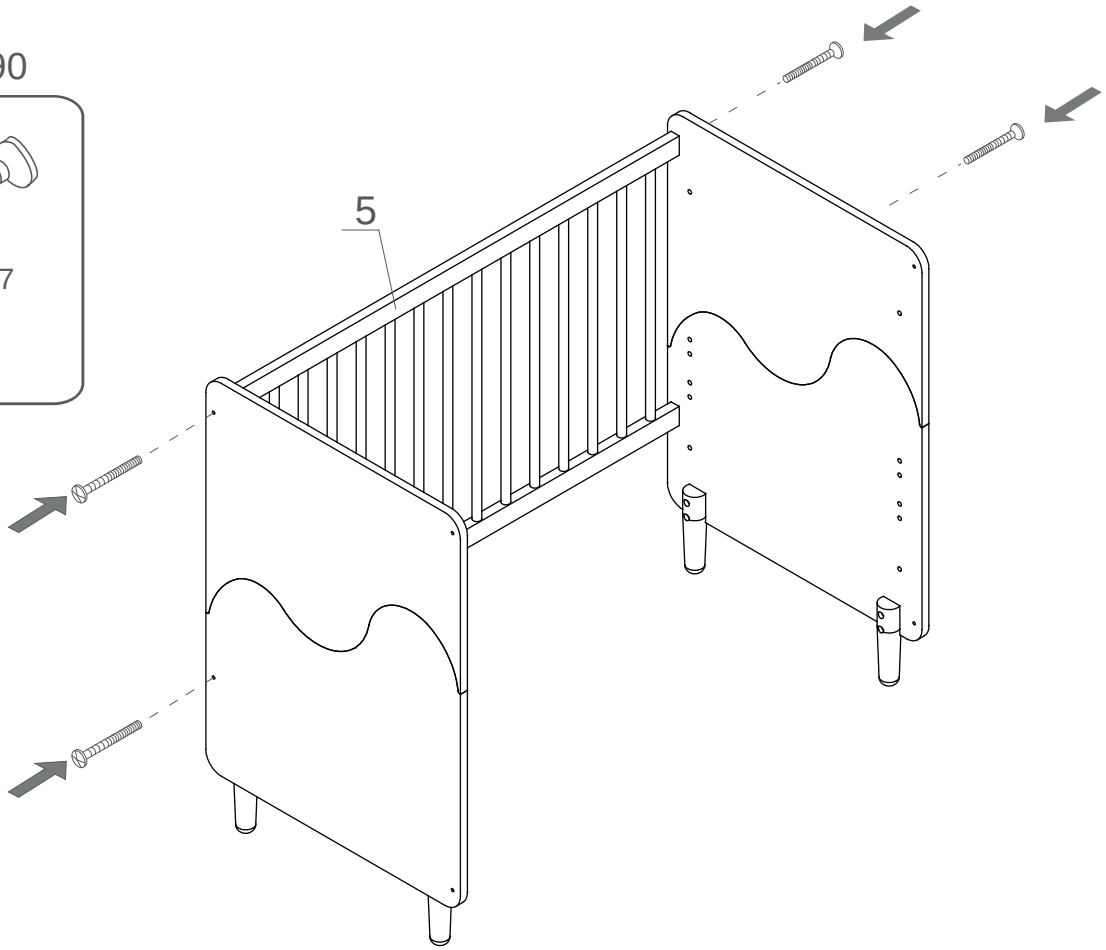

3 4mm

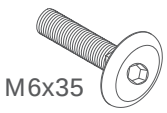

M6x35

CX6

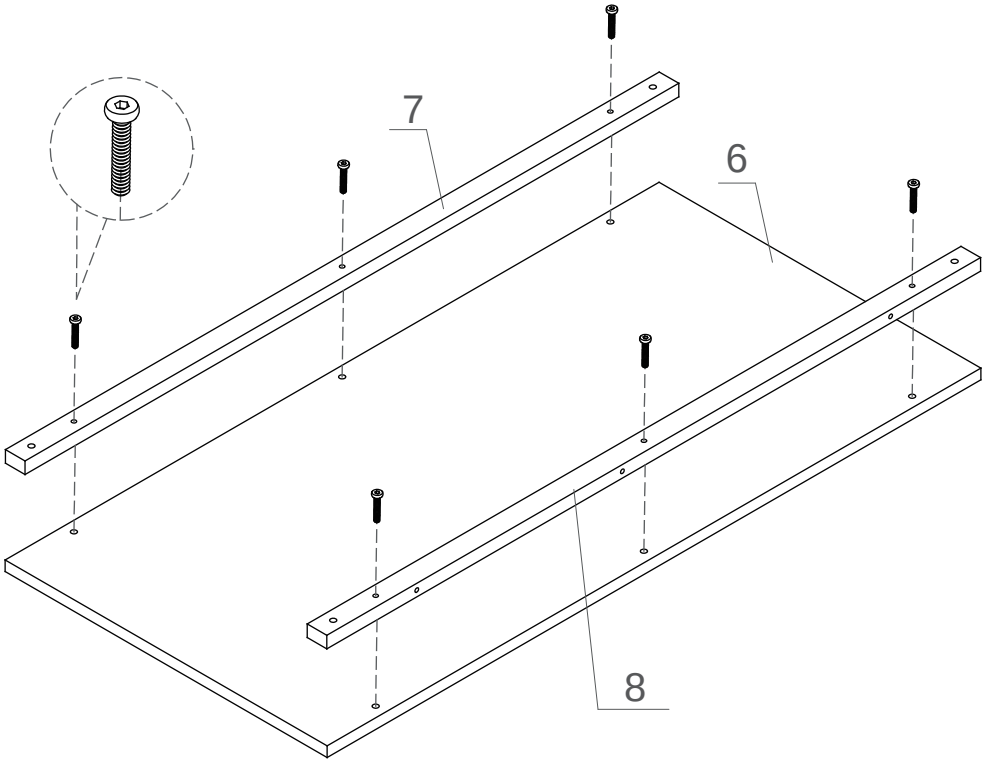

4 4mm

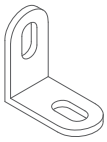

AX4

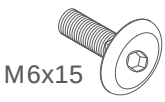

M6x15

C00195
BX4

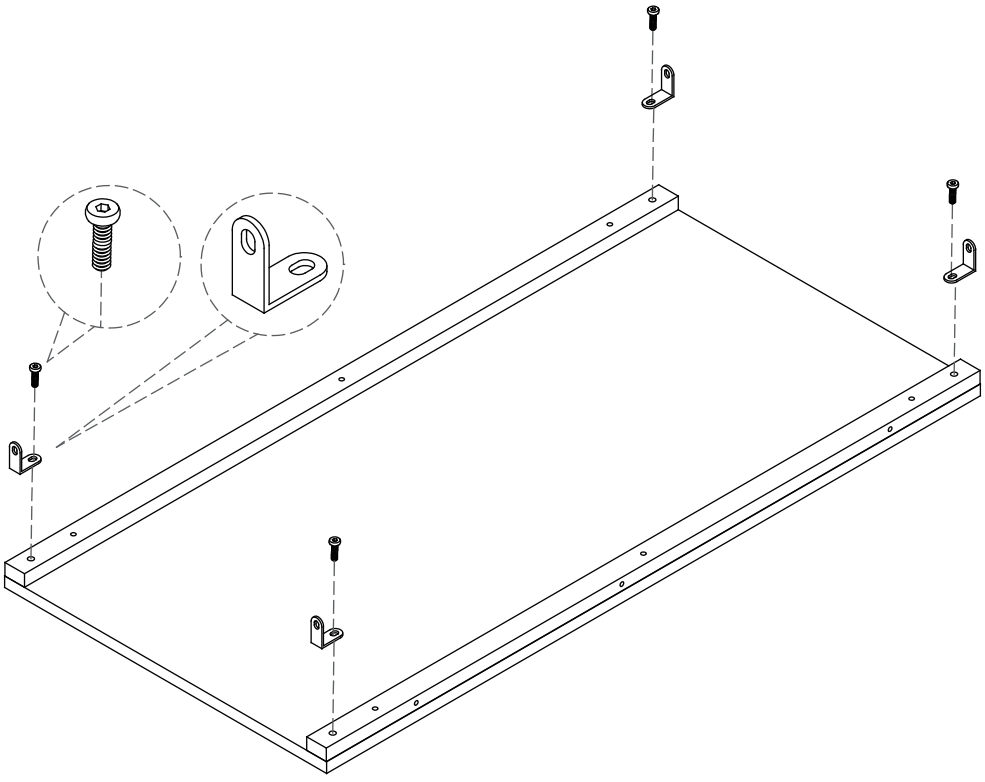

5







C06757
F X2

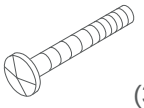

C00153
DX2
(3/16*25)



C00195
BX4

When using the baby crib, the arrow indicates that the wooden bar with holes on the side should be installed facing outwards.

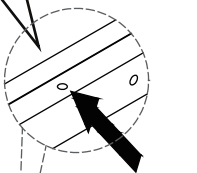

This setting is limited to desk use only.

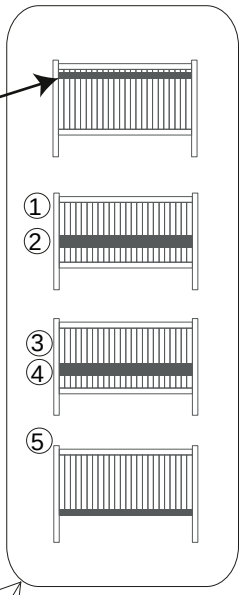

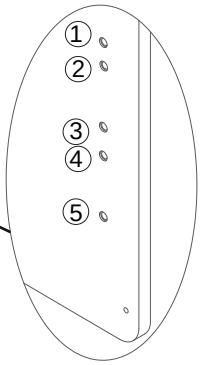

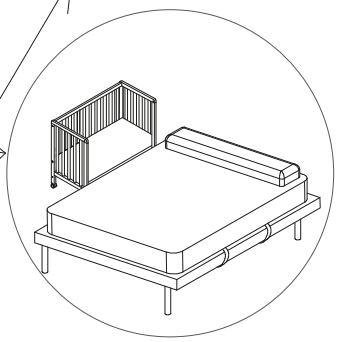

6



C14222
G X1



C14223
H X1

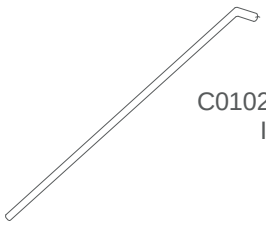

C010242
I x2

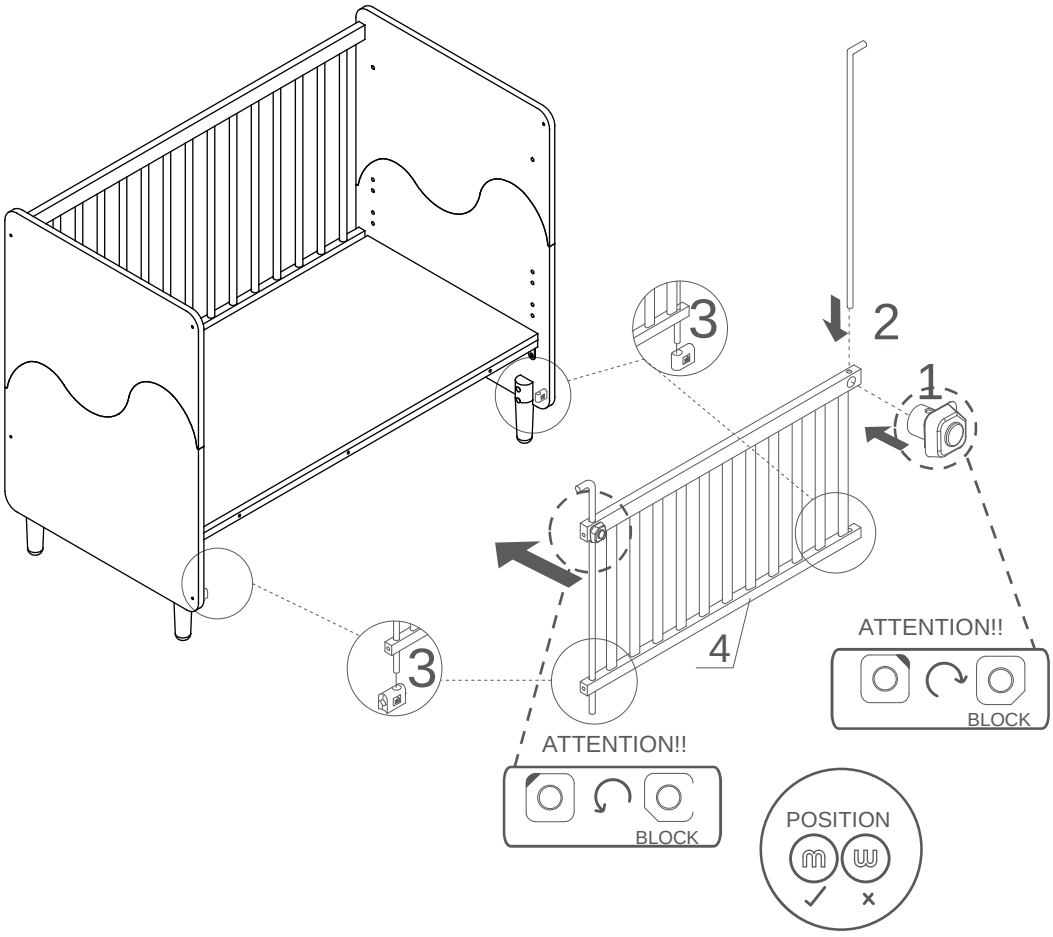

7





C00137
EX2

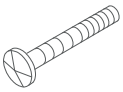

C00153
DX2
(3/16*25)

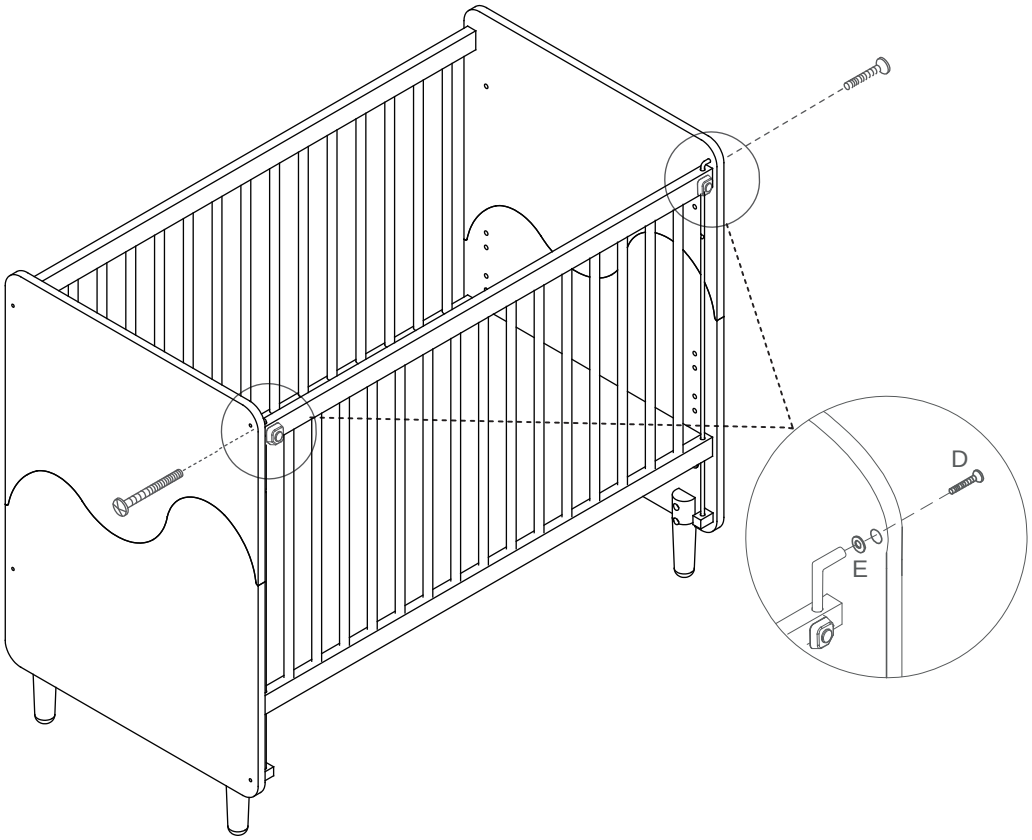

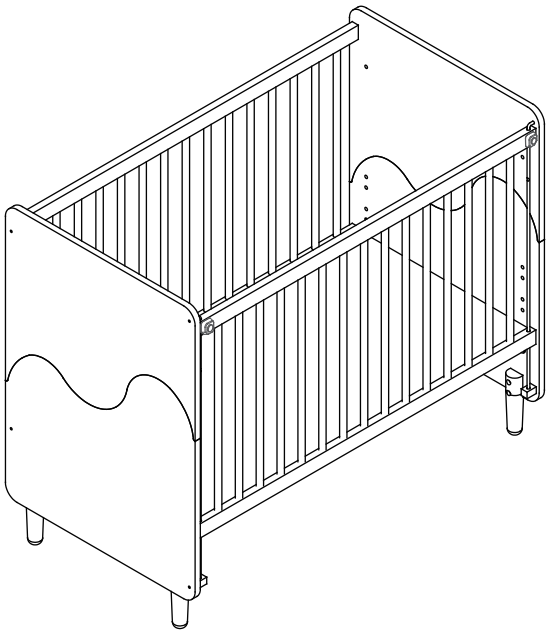

OK!!!



"SOLO PARA ACABADO CERA"
ATENCIÓN
LIMPIAR ÚNICAMENTE CON UN PAÑO SECO



"ONLY FOR WAX FINISH"
ATTENTION
CLEAN ONLY WITH A DRY CLOTH

Desk

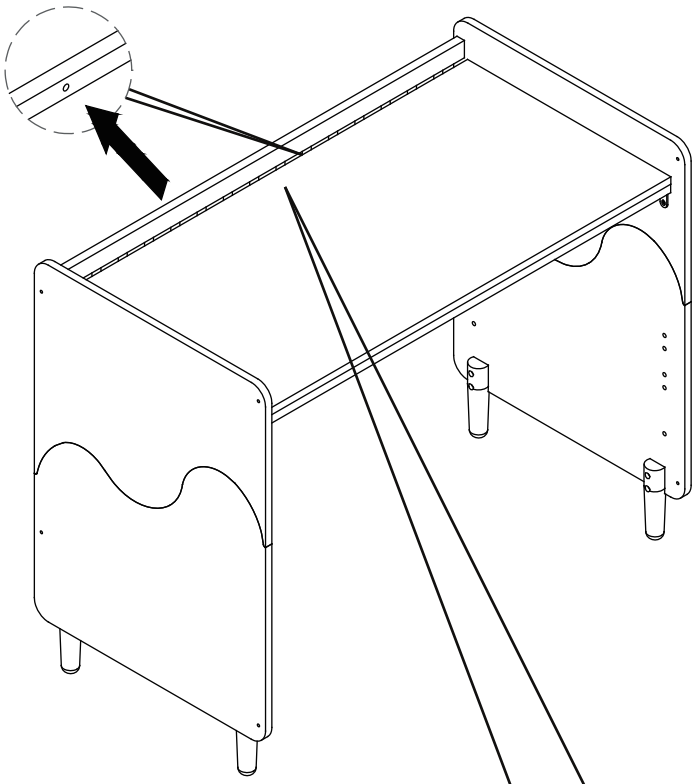

indicates that the wooden bar with holes on the side should be installed facing inwards.

• ES •

1: ADVERTENCIA: Tenga en cuenta el riesgo de fuego abierto y otras fuentes de calor intenso, como estufas eléctricas, estufas de gas o fuegos cerca de la cuna.
2: ADVERTENCIA: No use la cuna si alguna de sus partes está rota, rasgada o falta, y utilice únicamente piezas de repuesto del fabricante.
3: ADVERTENCIA: No deje nada dentro de la cuna ni coloque cerca de ella ningún producto que pueda servir de punto de apoyo o presentar un peligro de asfixia o estrangulación, por ejemplo, cuerdas, cordones de persianas/cortinas, etc.
4: ADVERTENCIA: No use más de un colchón en la cuna.
5: Todos los herrajes de montaje deben estar bien apretados y asegúrese de que no haya tornillos sueltos.
6: Cuando se use el colchón, el espacio entre el colchón y la cuna no debe ser mayor de 20 mm.
7: La altura máxima del colchón está indicada por una línea de montaje en el lado fijo, ya sea que el colchón esté en la posición más baja o más alta.
8: La seguridad de la cuna puede verse afectada negativamente por la adición de cortinas inflamables.
9: Para un montaje correcto y seguro, el colchón que se utilice debe tener menos de 1160 mm de largo y 590 mm de profundidad, y no más de 1170 mm de largo ni más de 600 mm de profundidad.
10: El grosor máximo del colchón debe ser de 120 mm. No use más de un colchón en la cuna.
11: Para evitar lesiones por caídas, cuando el niño sea capaz de salirse de la cuna por sí mismo, la cuna ya no deberá usarse para ese niño.
12: Asegúrese siempre de que todas las partes del sistema de bloqueo de la cuna estén ya bloqueadas antes de usarla.
13: Se recomienda montar la base del colchón en la posición más baja. La posición más alta solo debe usarse hasta que el bebé sea lo suficientemente mayor como para sentarse. Tenga en cuenta: “si deja al niño sin supervisión en la cuna, asegúrese siempre de que el lateral ajustable esté en la posición más alta”.
14: El grosor del colchón elegido debe permitir que la altura interna (es decir, la distancia entre la superficie del colchón y la parte superior de la estructura de la cama) sea de al menos 500 mm cuando el colchón esté en la posición más alta.
15: Los niños deben tener al menos 18 meses para usar la cuna como cama juvenil. Cuando el bebé tenga más de 9 meses, la base del colchón debe colocarse en la posición más baja.
16: Si deja a su hijo sin supervisión en la cuna, asegúrese siempre de que el lado móvil esté cerrado.
17: Limpie la cuna con un paño húmedo y séquela con un paño suave y limpio. No use productos abrasivos ni productos domésticos a base de lejía, alcohol o amoníaco.

• EN •

1: WARNING: Be aware of the risk of open fire and other sources of strong heat, such as electric bar fires, gas, fires in the near of the cot.
2: WARNING: Do not use the cot if any part of it is broken, torn or missing and use only spare parts by the manufacturer.
3: WARNING: Do not leave anything in the cot or place near the cot any product, wich could provide a foothold or present a danger of suffocation or strangulation, e.g. strings, blind/curtain cords, etc.
4: WARNING: do not use more than one mattress in the cot.
5: All mounting hardware must be well tightened and ensure that no screws are loose.
6: When the mattress is used the space between the mattress and the crib should not be greater than 20mm.
7: The maximum height of the mattress is indicated by an assembly line on the fixed side. wherever the lowest position or the highest position of the mattress is set.
8: The safety of the cot may be adversely affected by the addition of flammable curtains.
9: For correct and safe assembly, the mattress to be used should be less than 1160 mm in length and 590 mm in depth nor more than 1170 mm in length or more than 600 mm in depth.
10: The maximum thickness of the mattress should be 120 mm. Do not use more than one mattress in the cot.
11: To prevent injury from falls, when the child is able to climb out of the cot, the cot shall no longer be used for that child.
12: Always ensure if all the parts of the locking system of the cot are alredy locked before use.
13: It is recommended to assemble the mattress board at the lowest position. The higher position and should always be used in this position as soon as the baby is old enough to sit up. Please note:”if you leave the child unattended in the cot, always make sure that the adjustable drop-side is in the highest position”.
14: The thickness of the mattress chosen should be such that the internal height (that is, the distance between the mattress surface and the top of the bed structure) is at least 500 mm with the mattress in the highest position.
15: The children should be at least 18 months old when using the crib as junior bed. When the baby´s age is more than 9 months, the mattress base should be in the lowest position.
16: If you leave your child unattended in the cot, always make sure that the movable side is closed.
17: Clean the crib using a wet cloth and drying with a soft clean cloth. Do not use the abrasives, bleach, alcohol or ammonia based household products.

• FR •

1: AVERTISSEMENT : Soyez conscient du risque de feu ouvert et d’autres sources de forte chaleur, telles que les radiateurs électriques, les poêles à gaz ou tout feu à proximité du lit bébé.
2: AVERTISSEMENT : N’utilisez pas le lit bébé si l’une de ses parties est cassée, déchirée ou manquante, et utilisez uniquement des pièces de rechange du fabricant.
3: AVERTISSEMENT : Ne laissez rien dans le lit bébé et ne placez à proximité aucun produit pouvant servir de point d’appui ou présenter un risque d’étouffement ou de strangulation, par exemple des ficelles, des cordons de stores/rideaux, etc.
4: AVERTISSEMENT : N’utilisez pas plus d’un matelas dans le lit bébé.
5: Tous les éléments de fixation doivent être bien serrés et assurez-vous qu’aucune vis ne soit desserrée.
6: Lorsque le matelas est utilisé, l’espace entre le matelas et le lit bébé ne doit pas dépasser 20 mm.
7: La hauteur maximale du matelas est indiquée par une ligne de montage sur le côté fixe, que le matelas soit réglé en position haute ou basse.
8: La sécurité du lit bébé peut être compromise par l’ajout de rideaux inflammables.
9: Pour un montage correct et sûr, le matelas utilisé doit mesurer moins de 1160 mm de longueur et 590 mm de profondeur, et ne pas dépasser 1170 mm de longueur ni 600 mm de profondeur.
10: L’épaisseur maximale du matelas doit être de 120 mm. N’utilisez pas plus d’un matelas dans le lit bébé.
11: Pour éviter les blessures dues à des chutes, lorsque l’enfant est capable de sortir du lit bébé, celui-ci ne doit plus être utilisé pour cet enfant.
12: Assurez-vous toujours que toutes les parties du système de verrouillage du lit bébé sont bien enclenchées avant utilisation.
13: Il est recommandé d’installer la base du matelas en position la plus basse. La position la plus haute ne doit être utilisée que jusqu’à ce que le bébé soit suffisamment grand pour s’asseoir. Veuillez noter : « si vous laissez l’enfant sans surveillance dans le lit bébé, assurez-vous toujours que le côté réglable est en position la plus haute ».
14: L’épaisseur du matelas choisi doit permettre une hauteur intérieure (c’est-à-dire la distance entre la surface du matelas et le haut de la structure du lit) d’au moins 500 mm lorsque le matelas est en position la plus haute.
15: Les enfants doivent avoir au moins 18 mois pour utiliser le lit bébé comme lit junior. Lorsque l’enfant a plus de 9 mois, la base du matelas doit être en position basse.
16: Si vous laissez votre enfant sans surveillance dans le lit bébé, assurez-vous toujours que le côté mobile est fermé.
17: Nettoyez le lit bébé avec un chiffon humide et séchez-le avec un chiffon doux et propre. N’utilisez pas de produits abrasifs, ni de produits ménagers à base d’eau de Javel, d’alcool ou d’ammoniaque.

• IT •

1: AVVERTENZA: Prestare attenzione al rischio di fiamme libere e ad altre fonti di forte calore, come stufe elettriche, stufe a gas o fuochi nelle vicinanze della culla.
2: AVVERTENZA: Non utilizzare la culla se una qualsiasi parte è rotta, strappata o mancante e utilizzare solo parti di ricambio del produttore.
3: AVVERTENZA: Non lasciare nulla nella culla e non collocare vicino ad essa alcun prodotto che possa fungere da appoggio o presentare un rischio di soffocamento o strangolamento, ad esempio corde, cordicelle di tende/tapparelle, ecc.
4: AVVERTENZA: Non utilizzare più di un materasso nella culla.
5: Tutti gli elementi di montaggio devono essere ben serrati e assicurarsi che nessuna vite sia allentata.
6: Quando si utilizza il materasso, lo spazio tra il materasso e la culla non deve superare i 20 mm.
7: L’altezza massima del materasso è indicata da una linea di montaggio sul lato fisso, sia che il materasso sia impostato nella posizione più bassa che in quella più alta.
8: La sicurezza della culla può essere compromessa dall’aggiunta di tende infiammabili.
9: Per un montaggio corretto e sicuro, il materasso da utilizzare deve avere una lunghezza inferiore a 1160 mm e una profondità di 590 mm, e non superare i 1170 mm di lunghezza e i 600 mm di profondità.
10: Lo spessore massimo del materasso deve essere di 120 mm. Non utilizzare più di un materasso nella culla.
11: Per evitare lesioni da cadute, quando il bambino è in grado di uscire autonomamente dalla culla, questa non deve più essere utilizzata per quel bambino.
12: Assicurarsi sempre che tutte le parti del sistema di bloccaggio della culla siano correttamente chiuse prima dell’uso.
13: Si raccomanda di montare la base del materasso nella posizione più bassa. La posizione più alta deve essere utilizzata solo fino a quando il bambino è abbastanza grande da riuscire a sedersi. Nota: “se lasciate il bambino incustodito nella culla, assicuratevi sempre che il lato regolabile sia nella posizione più alta”.
14: Lo spessore del materasso scelto deve essere tale da garantire un’altezza interna (ovvero la distanza tra la superficie del materasso e la parte superiore della struttura del letto) di almeno 500 mm quando il materasso si trova nella posizione più alta.
15: I bambini devono avere almeno 18 mesi per utilizzare la culla come lettino junior. Quando il bambino ha più di 9 mesi, la base del materasso deve essere nella posizione più bassa.
16: Se lasciate il bambino incustodito nella culla, assicuratevi sempre che il lato mobile sia chiuso.
17: Pulire la culla con un panno umido e asciugarla con un panno morbido e pulito. Non utilizzare prodotti abrasivi o prodotti domestici a base di candeggina, alcool o ammoniaca.

• PT •

1: AVISO: Tenha atenção ao risco de fogo aberto e outras fontes de calor intenso, como aquecedores elétricos, aquecedores a gás ou qualquer tipo de fogo próximo ao berço.
2: AVISO: Não utilize o berço se qualquer parte estiver quebrada, rasgada ou faltando, e utilize apenas peças de reposição do fabricante.
3: AVISO: Não deixe nada dentro do berço nem coloque perto dele qualquer produto que possa servir de apoio ou apresentar risco de asfixia ou estrangulamento, por exemplo, cordões, fios de persianas/cortinas, etc.
4: AVISO: Não utilize mais de um colchão no berço.
5: Todos os acessórios de montagem devem estar bem apertados e verifique se não há parafusos soltos.
6: Quando o colchão estiver colocado, o espaço entre o colchão e o berço não deve ser superior a 20 mm.
7: A altura máxima do colchão é indicada por uma linha de montagem no lado fixo, seja na posição mais baixa ou mais alta do colchão.
8: A segurança do berço pode ser prejudicada pela adição de cortinas inflamáveis.
9: Para uma montagem correta e segura, o colchão a ser utilizado deve ter menos de 1160 mm de comprimento e 590 mm de profundidade, e não deve exceder 1170 mm de comprimento nem 600 mm de profundidade.
10: A espessura máxima do colchão deve ser de 120 mm. Não utilize mais de um colchão no berço.
11: Para evitar lesões devido a quedas, quando a criança for capaz de sair sozinha do berço, este não deverá mais ser utilizado.
12: Certifique-se sempre de que todas as partes do sistema de travamento do berço estejam devidamente fechadas antes do uso.
13: Recomenda-se montar a base do colchão na posição mais baixa. A posição mais alta deve ser usada apenas até que o bebê seja suficientemente capaz de sentar-se. Nota: “se deixar a criança sem supervisão no berço, certifique-se sempre de que o lado ajustável esteja na posição mais alta”.
14: A espessura escolhida do colchão deve permitir que a altura interna (ou seja, a distância entre a superfície do colchão e a parte superior da estrutura do berço) seja de pelo menos 500 mm com o colchão na posição mais alta.
15: As crianças devem ter pelo menos 18 meses para usar o berço como cama júnior. Quando a criança tiver mais de 9 meses, a base do colchão deve estar na posição mais baixa.
16: Se deixar a criança sem supervisão no berço, certifique-se sempre de que o lado móvel esteja fechado.
17: Limpe o berço com um pano úmido e seque com um pano macio e limpo. Não utilize produtos abrasivos nem produtos domésticos à base de lixívia, álcool ou amoníaco.

• R •

1: ПРЕДУПРЕЖДЕНИЕ: Обратите внимание на риск открытого огня и других источников сильного тепла, таких как электрические или газовые обогреватели, а также любые огни рядом с кроваткой.
2: ПРЕДУПРЕЖДЕНИЕ: Не используйте кроватку, если какая-либо её часть сломана, порвана или отсутствует; используйте только оригинальные запасные части производителя.
3: ПРЕДУПРЕЖДЕНИЕ: Не оставляйте ничего в кроватке и не размещайте рядом с ней предметы, которые могут служить опорой или представлять опасность удушья или захлёбывания, например верёвки, шнуры от жалюзи/штор и т. д.
4: ПРЕДУПРЕЖДЕНИЕ: Не используйте более одного матраса в кроватке.
5: Все крепежные элементы должны быть хорошо затянуты; убедитесь, что нет ослабленных винтов.
6: Когда матрас установлен, расстояние между ним и кроваткой не должно превышать 20 мм.
7: Максимальная высота матраса обозначена монтажной линией на фиксированной боковине — как для верхнего, так и для нижнего положения матраса.
8: Безопасность кроватки может быть нарушена при использовании легковоспламеняющихся занавесок.
9: Для правильной и безопасной сборки матрас должен быть короче 1160 мм и 590 мм в глубину, а также не превышать 1170 мм в длину и 600 мм в глубину.
10: Максимальная толщина матраса должна быть 120 мм. Не используйте более одного матраса.
11: Чтобы предотвратить падения, когда ребёнок сможет самостоятельно выбираться из кроватки, её больше нельзя использовать для этого ребёнка.
12: Всегда проверяйте, что все части запорного механизма кроватки надёжно зафиксированы перед использованием.
13: Рекомендуется устанавливать основание матраса в самое низкое положение. Верхнее положение должно использоваться только до тех пор, пока ребёнок не сможет самостоятельно садиться. Примечание: «Если вы оставляете ребёнка в кроватке без присмотра, всегда убедитесь, что регулируемая боковина поднята в самое верхнее положение».
14: Толщина выбранного матраса должна обеспечивать внутреннюю высоту (расстояние между поверхностью матраса и верхом конструкции кроватки) не менее 500 мм при верхнем положении матраса.
15: Ребёнок должен быть не младше 18 месяцев, чтобы использовать кроватку как детскую кровать. Когда ребёнку больше 9 месяцев, основание матраса должно находиться в нижнем положении.
16: Если вы оставляете ребёнка в кроватке без присмотра, всегда убедитесь, что подвижная боковина закрыта.
17: Очищайте кроватку влажной тканью и вытирайте мягкой чистой тряпкой. Не используйте абразивные средства или бытовую химию на основе отбеливателя, спирта или аммиака.

• AR •

1: تحذير: يجب الانتباه إلى خطر النار المكشوفة ومصادر الحرارة الشديدة الأخرى، مثل المدافئ الكهربائية أو الغازية أو أي نار بالقرب من السرير.
2: تحذير: لا تستخدم السرير إذا كان أي جزء منه مكسورًا أو ممزقًا أو مفقودًا، واستخدم فقط قطع الغيار المقدمة من الشركة المصنعة.
3: تحذير: لا تترك أي شيء داخل السرير ولا تضع بالقرب منه أي منتج قد يُستخدم كدعامة أو يشكل خطر الاختناق أو الالتفاف، مثل الحبال أو خيوط الستائر، إلخ.
4: تحذير: لا تستخدم أكثر من مرتبة واحدة في السرير.
5: يجب إحكام ربط جميع أدوات التثبيت والتأكد من عدم وجود أي براغٍ مرتخية.
6: عند استخدام المرتبة، يجب ألا تزيد المسافة بين المرتبة وسرير الطفل عن 20 مم.
7: أقصى ارتفاع للمرتبة مُشار إليه بخط تجميع على الجانب الثابت، سواء كانت المرتبة في أعلى أو أدنى وضع.
8: قد تتأثر سلامة السرير سلبًا عند إضافة ستائر قابلة للاشتعال.
9: من أجل تركيب صحيح وآمن، يجب أن تكون المرتبة المستخدمة أقل من 1160 مم طولًا و590 مم عمقًا، وألا تتجاوز 1170 مم طولًا ولا 600 مم عمقًا.
10: يجب ألا يتجاوز سُمك المرتبة 120 مم. لا تستخدم أكثر من مرتبة واحدة في السرير.
11: لمنع الإصابات الناتجة عن السقوط، عندما يصبح الطفل قادرًا على تسلق السرير والخروج منه، يجب التوقف عن استخدام السرير له.
12: تأكد دائمًا من أن جميع أجزاء نظام القفل في السرير مثبتة بشكل صحيح قبل الاستخدام.
13: يُوصى بتركيب قاعدة المرتبة في الوضع الأدنى. يجب استخدام الوضع الأعلى فقط حتى يصبح الطفل قادرًا على الجلوس. ملاحظة: "إذا تركت الطفل دون إشراف داخل السرير، تأكد دائمًا من أن الجانب القابل للضبط في أعلى وضع".
14: يجب أن يكون سُمك المرتبة المختارة بحيث يضمن أن يكون الارتفاع الداخلي (أي المسافة بين سطح المرتبة وأعلى هيكل السرير) لا يقل عن 500 مم عند وضع المرتبة في أعلى مستوى.
15: يجب أن يكون عمر الأطفال 18 شهرًا على الأقل عند استخدام السرير كسرير أطفال كبير. عندما يكون عمر الطفل أكثر من 9 أشهر، يجب وضع قاعدة المرتبة في الوضع الأدنى.
16: إذا تركت الطفل دون إشراف في السرير، تأكد دائمًا من أن الجانب المتحرك مغلق.
17: نظّف السرير بقطعة قماش مبللة ثم جففه بقطعة قماش ناعمة ونظيفة. لا تستخدم المواد الكاشطة أو المنتجات المنزلية التي تحتوي على المبيض أو الكحول أو الأمونيا..

• CH •

1：警告： 请注意明火及其他强热源的风险，例如电暖炉、燃气加热器或靠近婴儿床的任何火源。
2：警告： 如果婴儿床的任何部件损坏、破裂或缺失，请勿使用，并且仅使用制造商提供的备用零件。
3：警告： 不要在婴儿床内放置任何物品，也不要在婴儿床附近放置可能成为支撑物或造成窒息、勒颈危险的物品，例如绳子、百叶窗/窗帘拉绳等。
4：警告： 婴儿床内不可使用多于一张床垫。
5：所有安装配件必须拧紧，并确保没有螺丝松动。
6：使用床垫时，床垫与婴儿床之间的间隙不得超过20毫米。
7：床垫的最高位置由固定侧上的一条组装线标示，无论床垫处于最低或最高位置。
8：添加易燃窗帘可能会对婴儿床的安全性产生不良影响。
9：为确保正确、安全地组装，所使用的床垫长度应小于1160毫米、深度590毫米，不得超过1170毫米长度或600毫米深度。
10：床垫的最大厚度应为120毫米。不可使用多于一张床垫。
11：为防止跌落受伤，当孩子能够自行爬出婴儿床时，应停止使用婴儿床。
12：每次使用前，请确保婴儿床所有锁定系统部件均已锁紧。
13：建议将床垫板安装在最低位置。较高的位置仅应用到宝宝能够自行坐起为止。请注意：“如需让孩子在婴儿床内无人看护，请务必确保可调侧栏处于最高位置。”
14：所选择的床垫厚度应确保内部高度（即床垫表面与床架顶部之间的距离）在床垫处于最高位置时不少于500毫米。
15：将婴儿床作为儿童床使用时，儿童年龄应至少为18个月。当婴儿超过9个月时，床垫底板应放在最低位置。
16：如需让孩子在婴儿床内无人看护，请务必确保可移动侧栏已关闭。
17：使用湿布清洁婴儿床，并用柔软干净的布擦干。请勿使用含有研磨剂、漂白剂、酒精或氨的家用清洁产品。