micuna

made with love

Instrucciones de montaje · Assembly Instructions

Salonica

ES • IMPORTANTE: A CONSERVAR PARA FUTURAS CONSULTAS. LÉASE ATENTAMENTE.

EN • IMPORTANT: PLEASE KEEP FOR FUTURE REFERENCE. READ CAREFULLY.

FR • ATTENTION: CONSERVER POUR CONSULTER AU FUTUR.
IT • IMPORTANTE: LEGGERE ATTENTAMENTE LE ISTRUZIONE. TENERE PER FUTURE CONSULTACIONE.
PT • IMPORTANTE: MANTENHA PARA FUTURAS CONSULTAS. LÉASE ANTENTAMENTE.
R • ВАЖНО: СОХРАНИТЕ ДЛЯ ДАЛЬНЕЙШЕГО ИСПОЛЬЗОВАНИЯ. ВНИМАТЕЛЬНО ПРОЧТИТЕ.
A • هام. احفظ للمراجعة. اقرأ جيداً قبل الاستعمال
CN • 重要事项： 保留以备将来参考， 请仔细阅读。

ES • NO APRIETE LOS TORNILLOS DEL TODO HASTA TENERLA COMPLETAMENTE MONTADA.
EN • DO NOT FULLY TIGHTEN SCREWS UNTIL COMPLETELY ASSEMBLED.
IT • SERRARE LE VITI A MONTAGGIO AVVENUTO
PT • NÃO APERTE OS PARAFUSOS COMPLETAMENTE,ATE TER COMPLETAMENTE MONTADA.
R • НЕ ЗАТЯГИВАЙТЕ ВИНТЫ ДО ОКОНЧАТЕЛЬНОЙ СБОРКИ.
FR • ASSEMBLEZ LE BERCEAU AVANT DE SERRE COMPLETEMENT LES VIS.
AR • لا تحكم شد البراغي حتى الإنتهاء من عملية الجمع والتركيب.
CN • 在完全装好前，不要拧紧全部的螺钉。

EN716-1:2017+AC:2019

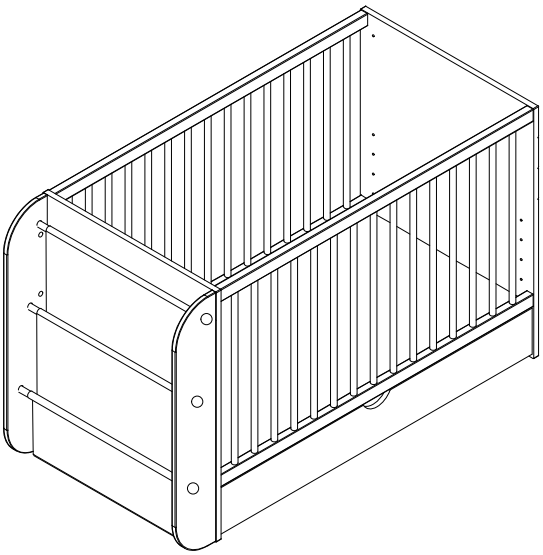

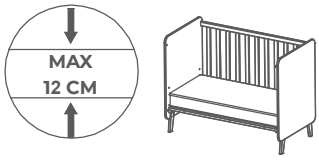

ESPESOR MÁXIMO DE COLCHÓN
MAXIMUM MATTRESS THICKNESS

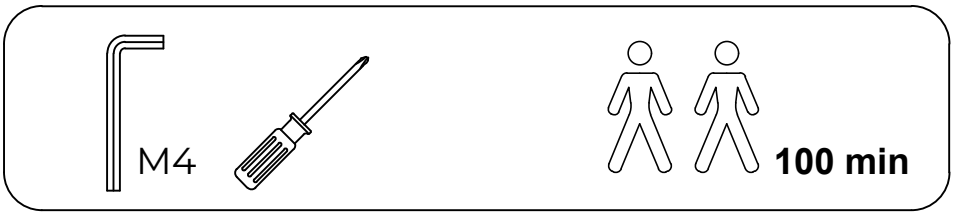

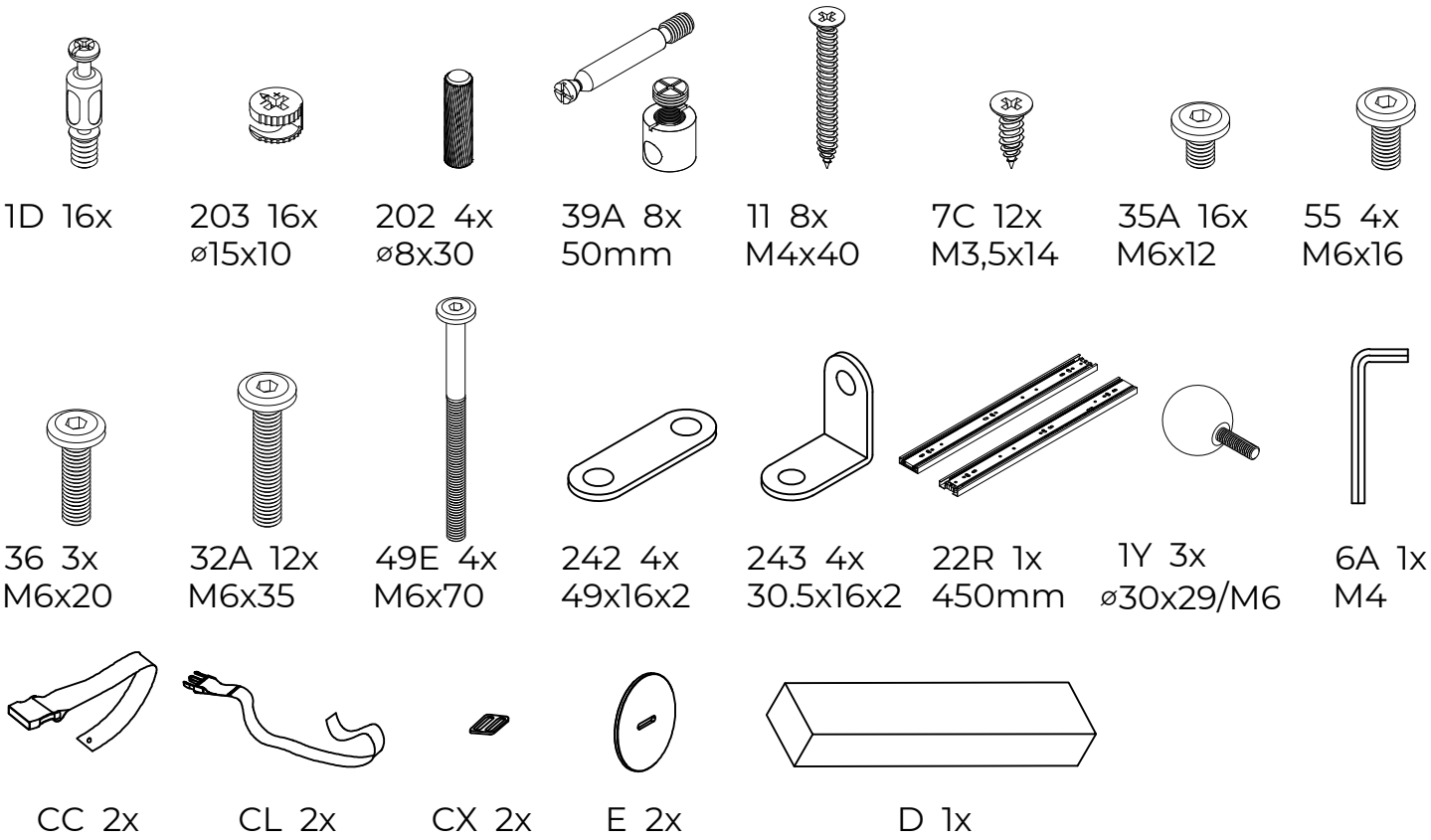

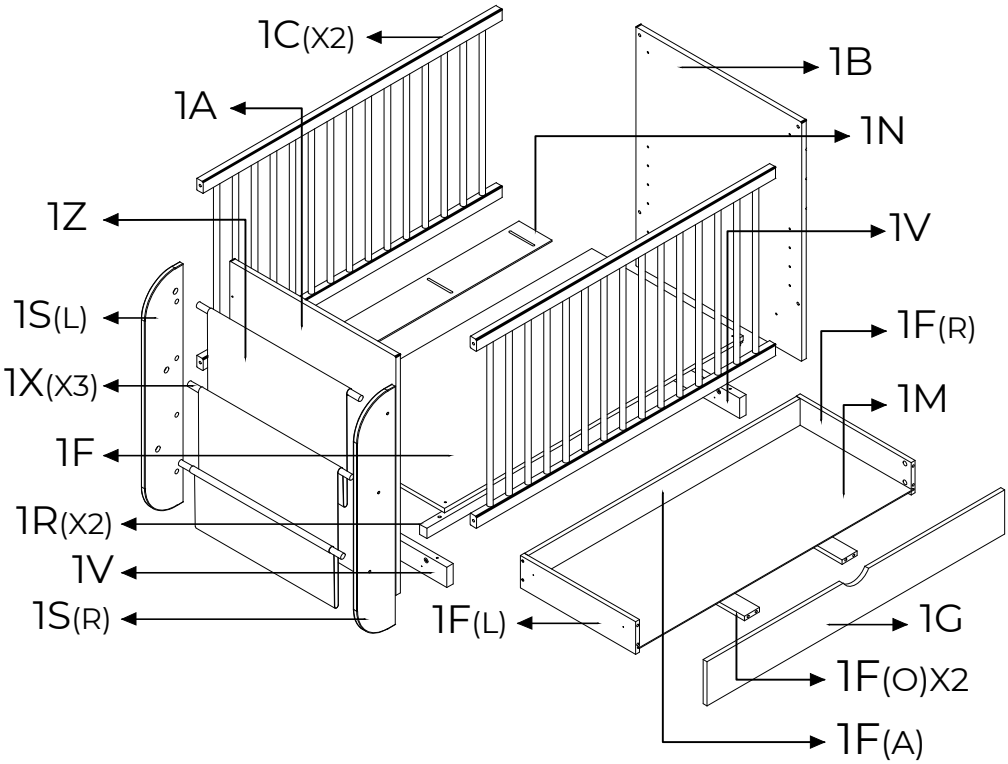

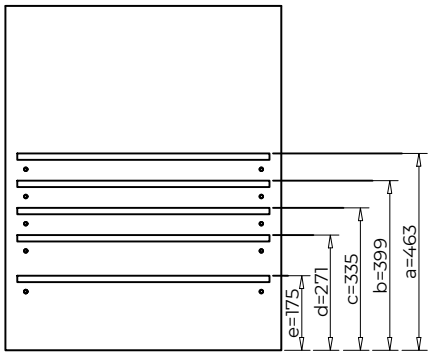

5 posibles alturas en mm desde el suelo hasta la cara superior del tablero somier 1F.

5 possible heights in mm from the floor to the upper face of the bottom panel 1F.

SLN11 CUNA 120X60 1/2：1A,1B,1S,1V,1Z

SLN11 CUNA 120X60 2/2：1C,1F,1R,1G,2F,2M,1N,1V,hardware

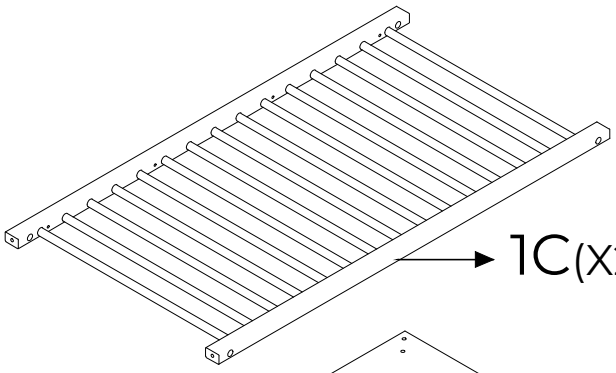

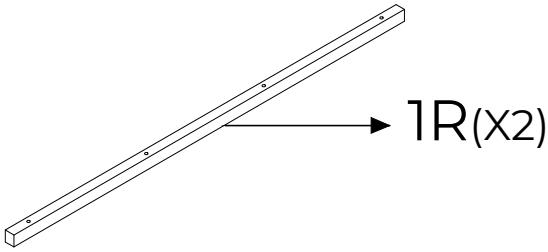

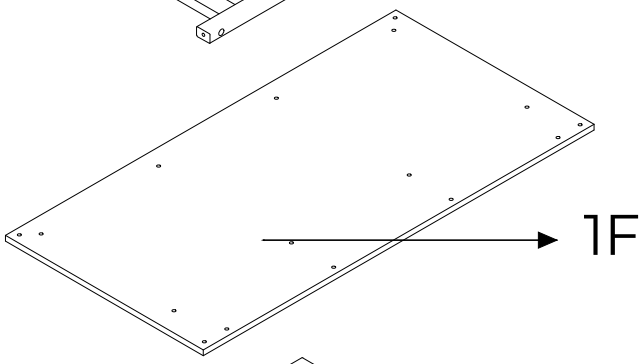

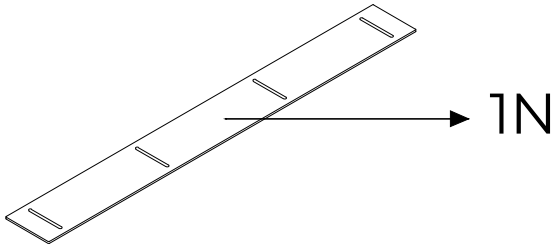

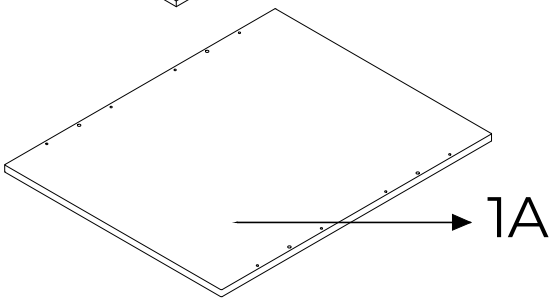

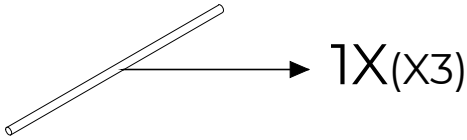

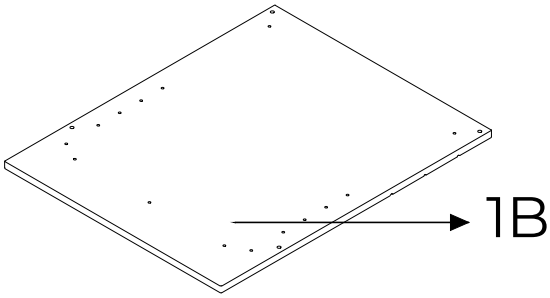

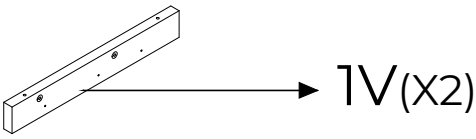

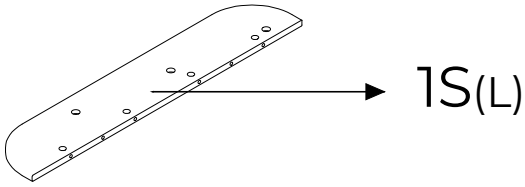

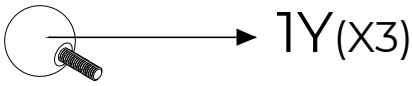

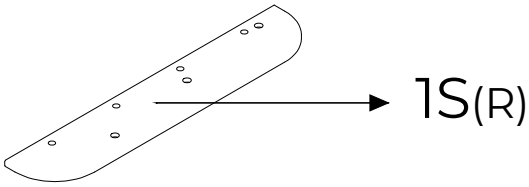
1S(R)

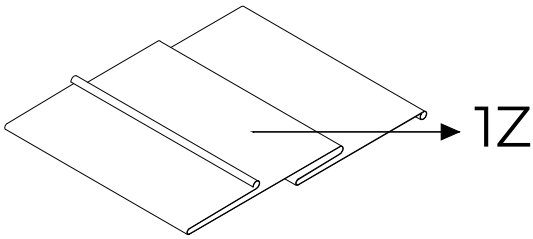
1Z

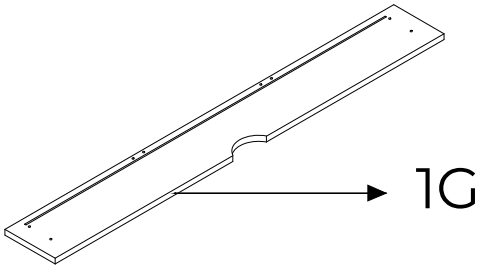
1G

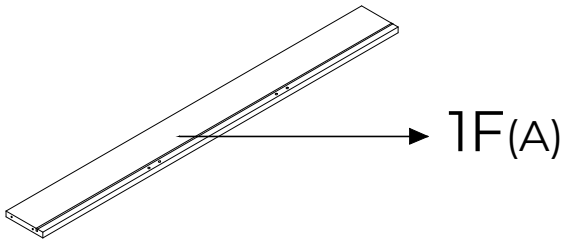
1F(A)

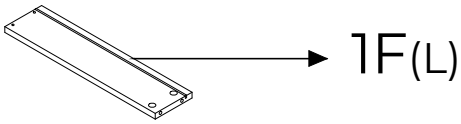
1F(L)

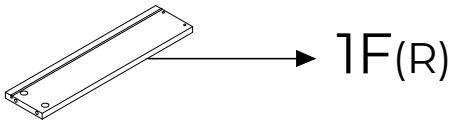
1F(R)

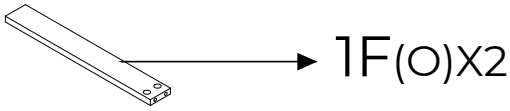
1F(O)X2

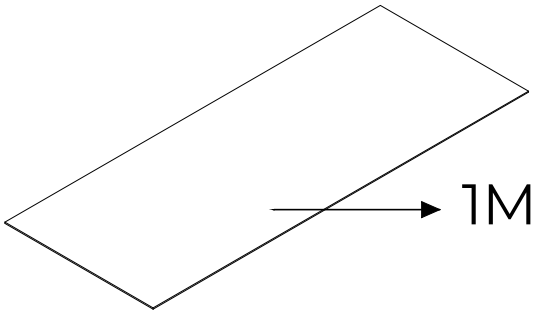
1M

NO GUARDA MANO / NON-HANDED

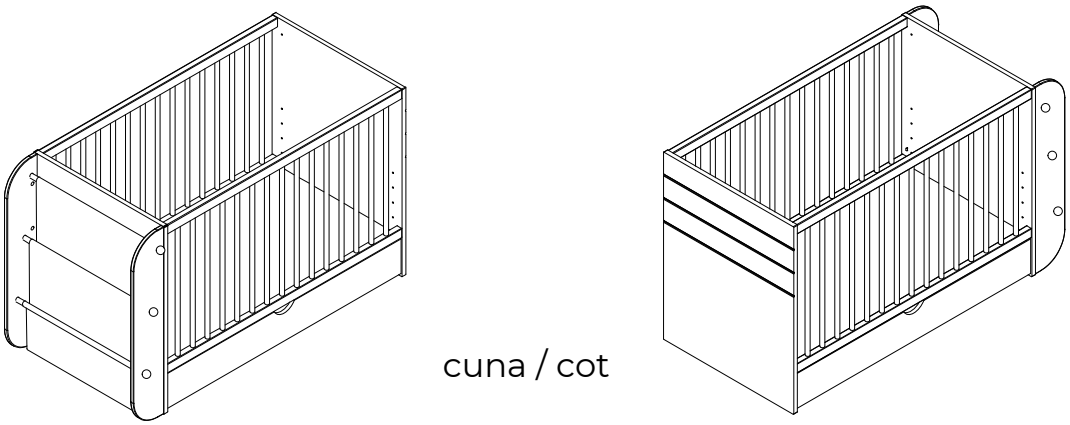

cuna / cot

> PAG. 6 - 20

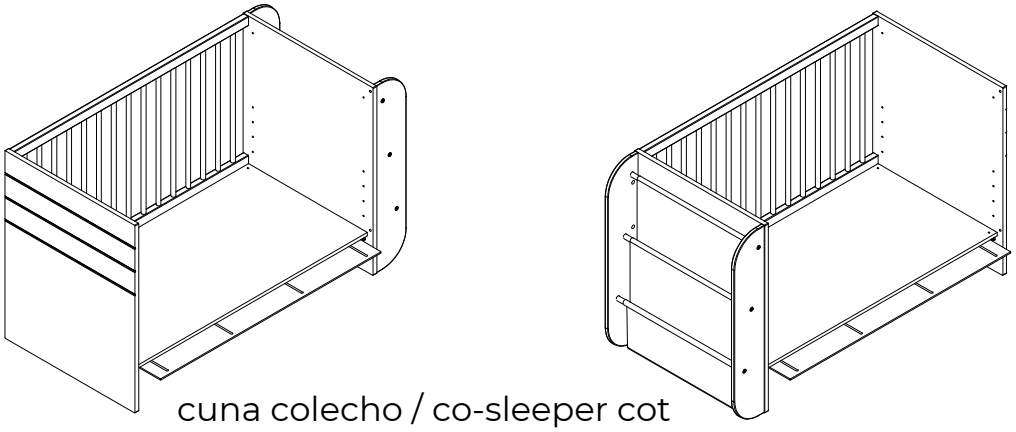

cuna colecho / co-sleeper cot

> PAG. 21 - 39

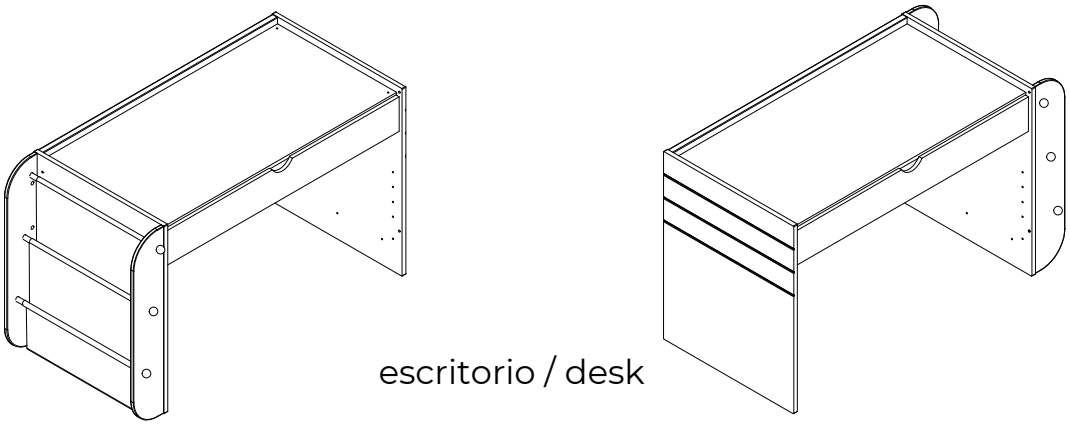

escritorio / desk

> PAG. 40 - 51

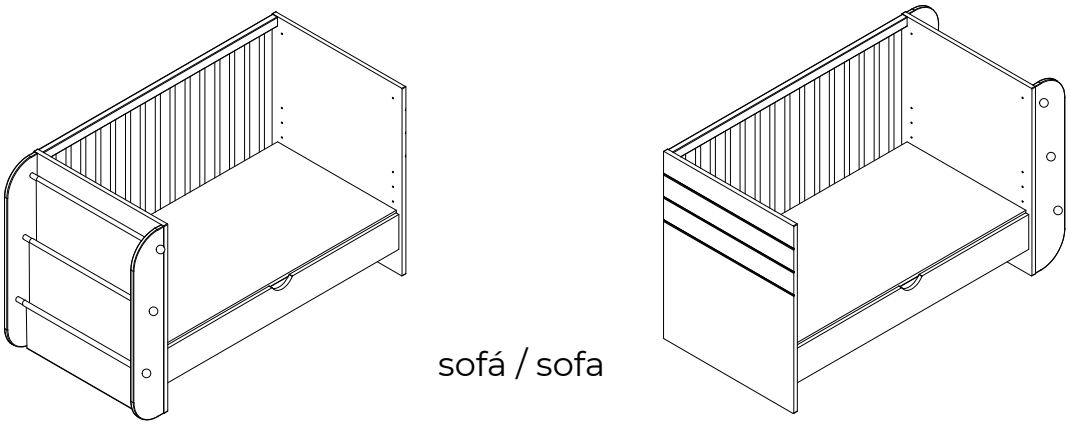

sofá / sofa

> PAG. 52 - 57

PASO PREVIO: SEPARACIÓN DE LAS 2 PARTES DE LA GUÍA
PRELIMINARY STEP: SEPARATION OF THE 2 PARTS OF THE SLIDE

PASO 1:
Extender la guía completamente

STEP 1:
Extend the slide completely

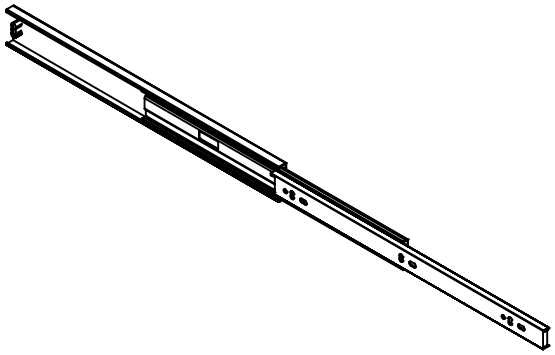

PASO 2:
Separar la parte mas estrecha de la guía del resto de la misma, extrayéndola activando la palanca.

STEP 2:
Separate the narrowest part of the slide from the rest of it, pulling it out by activating the lever.

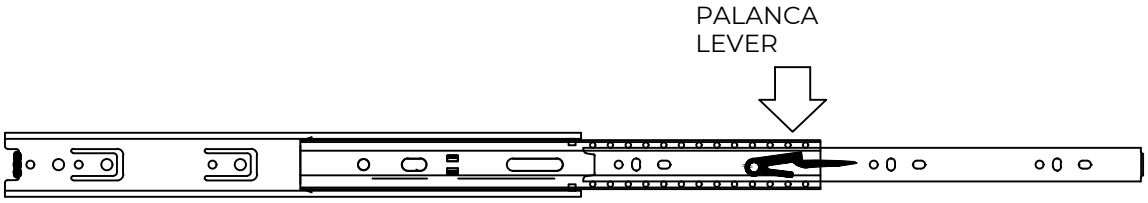

PASO 3:
Utilizar cada una de las partes separadas en un paso diferente de los de las siguientes páginas

STEP 3:
Use each of the separated parts in a different step on the following pages.

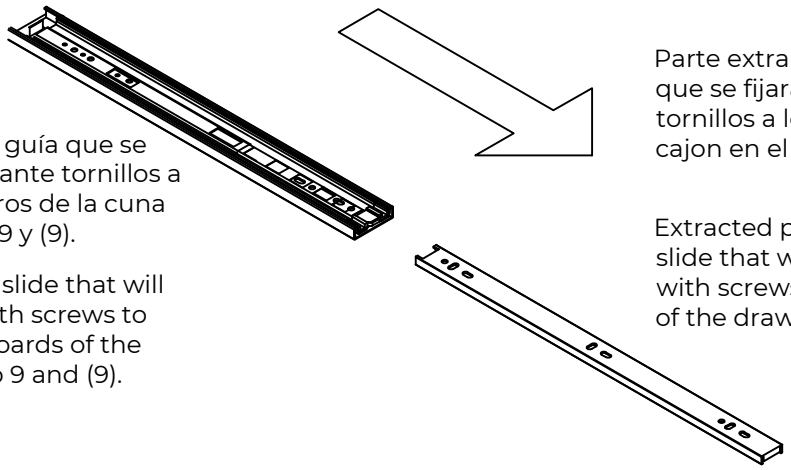

Parte de la guía que se fijará mediante tornillos a los cabeceros de la cuna en el paso 9 y (9).

Part of the slide that will be fixed with screws to the headboards of the crib in step 9 and (9).

Parte extraida de la guía que se fijará mediante tornillos a los laterales del cajon en el paso 11.

Extracted part of the slide that will be fixed with screws to the sides of the drawer in step 11.

1

39A 8x

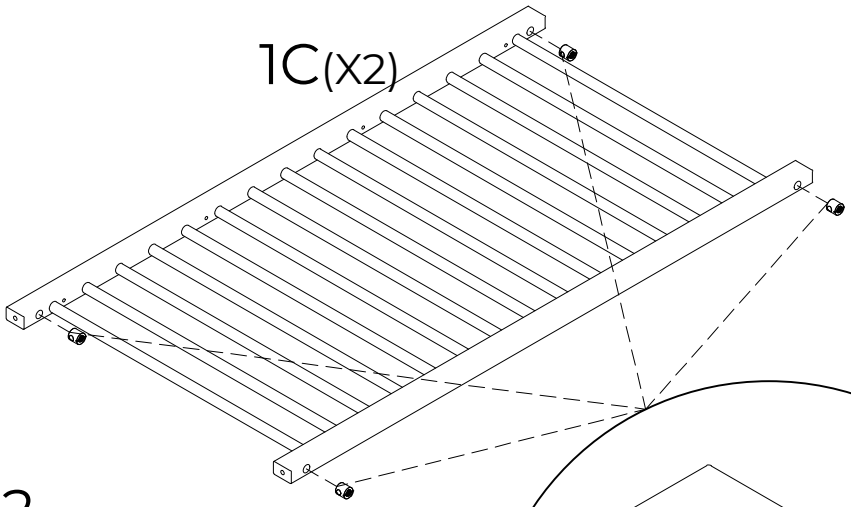

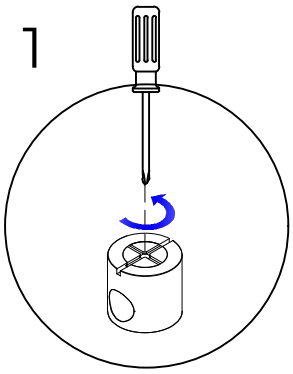

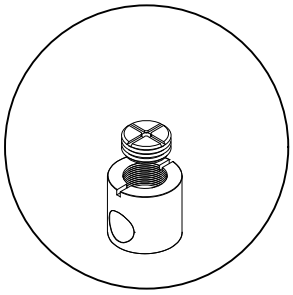

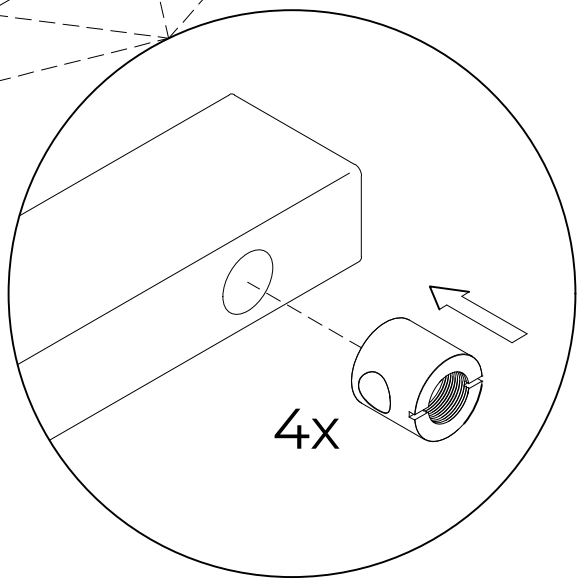

2

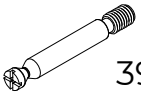

39A 8x
Length 50

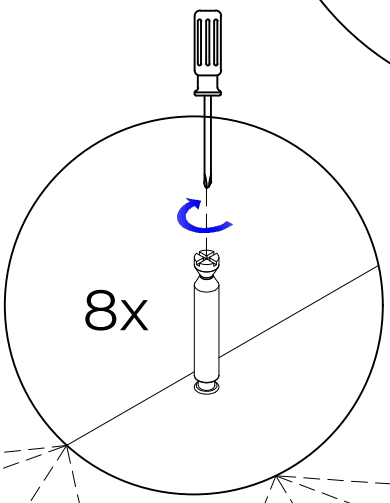

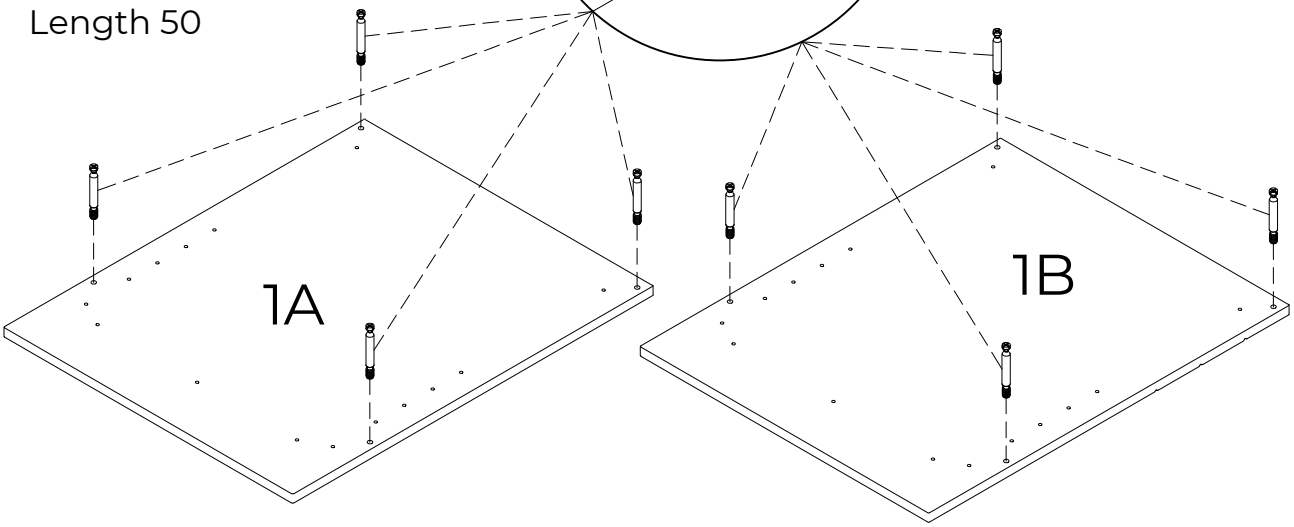

3

39A 8x

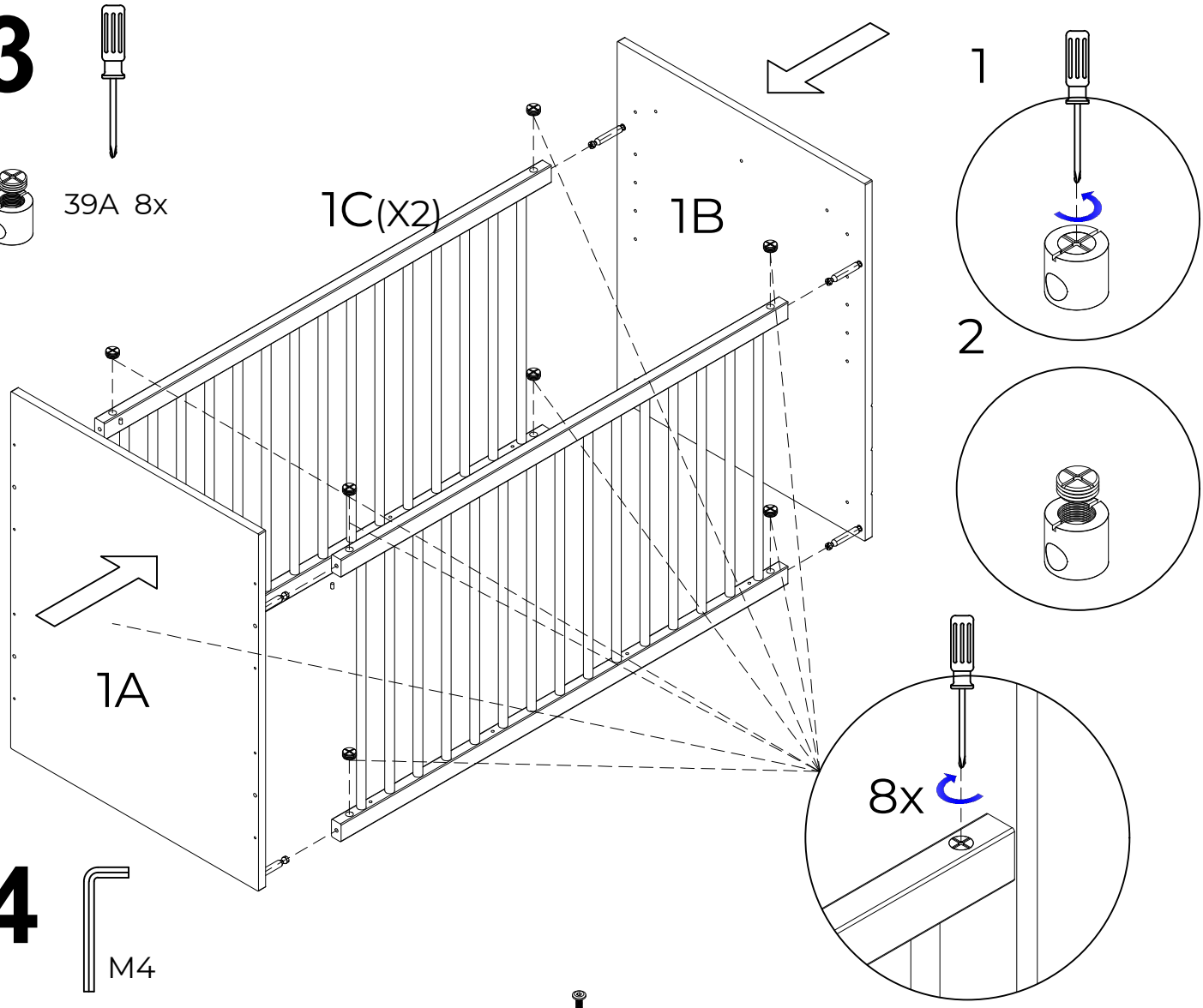

4

M4

32A 8x
M6x35

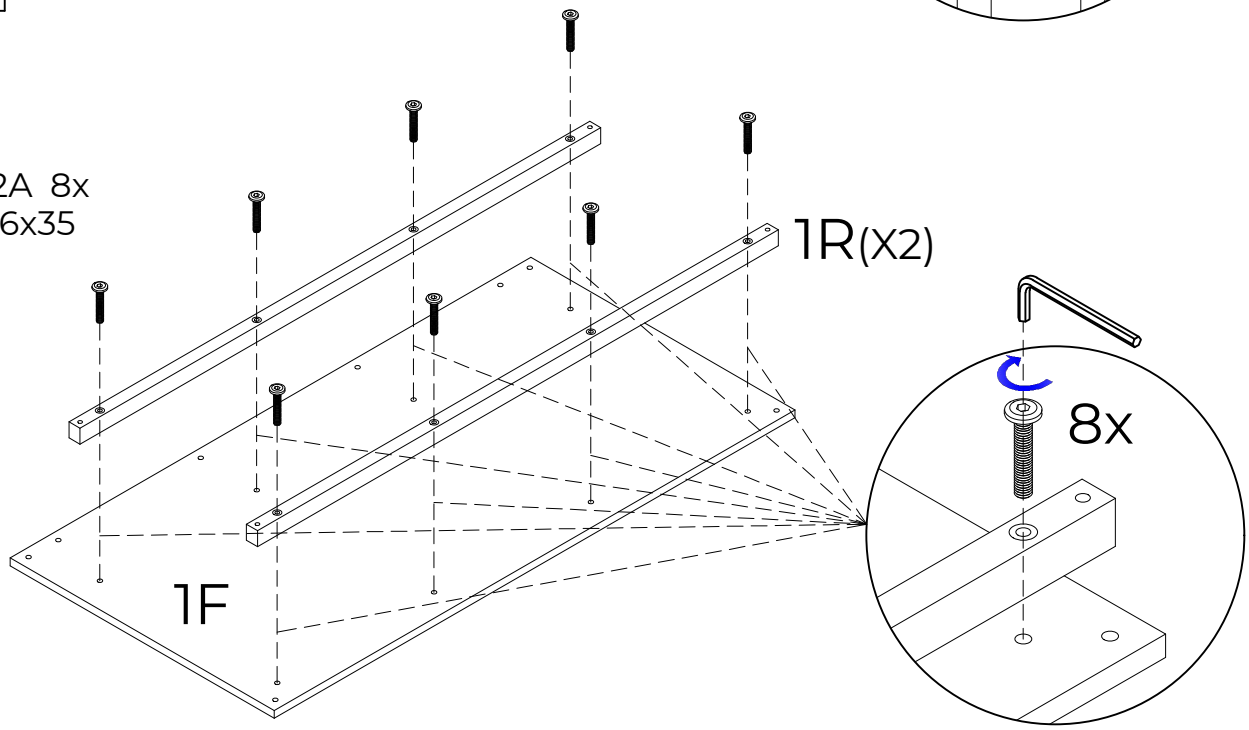

5

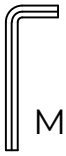

M4

55 4x
M6x16

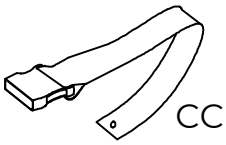

CC 2x

No apretar al máximo para permitir deslizar con la mano la tabla 1N.

Do not tighten completely to allow the board 1N to slide by hand.

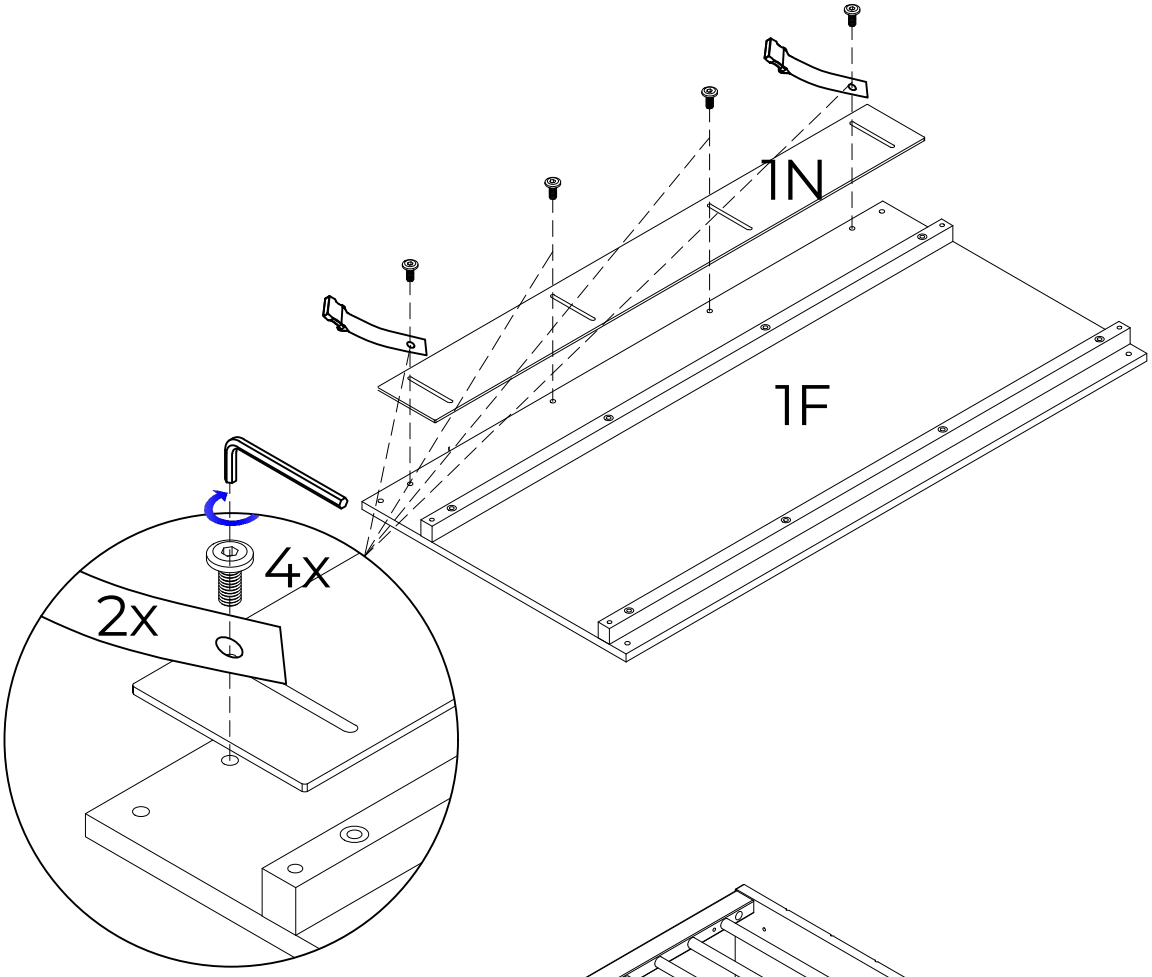

6

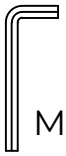

M4

35A 4x
M6x12

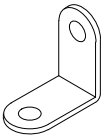

243 4x
30.5x16x2

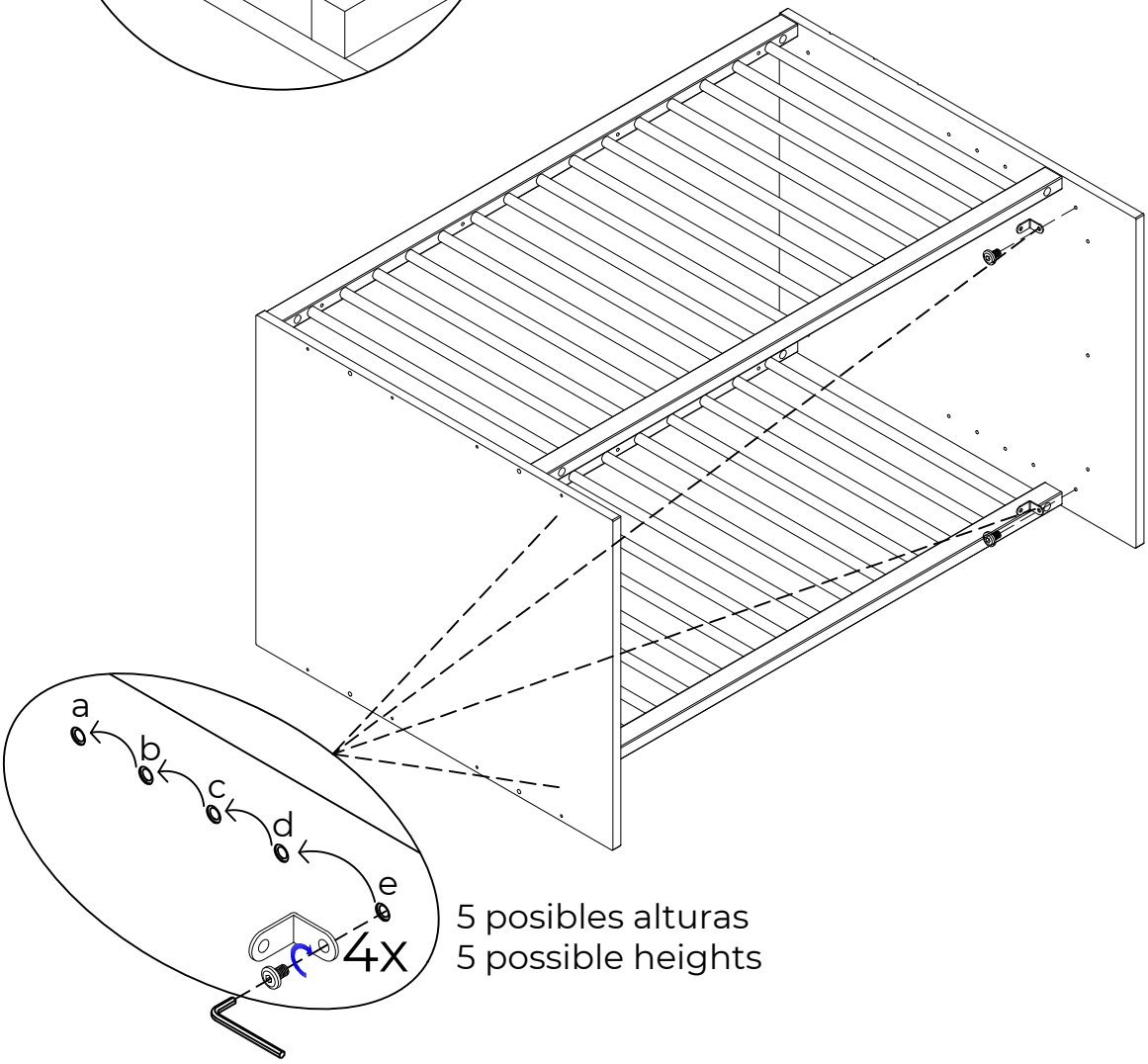

5 posibles alturas
5 possible heights

7

M4

35A 4x
M6x12

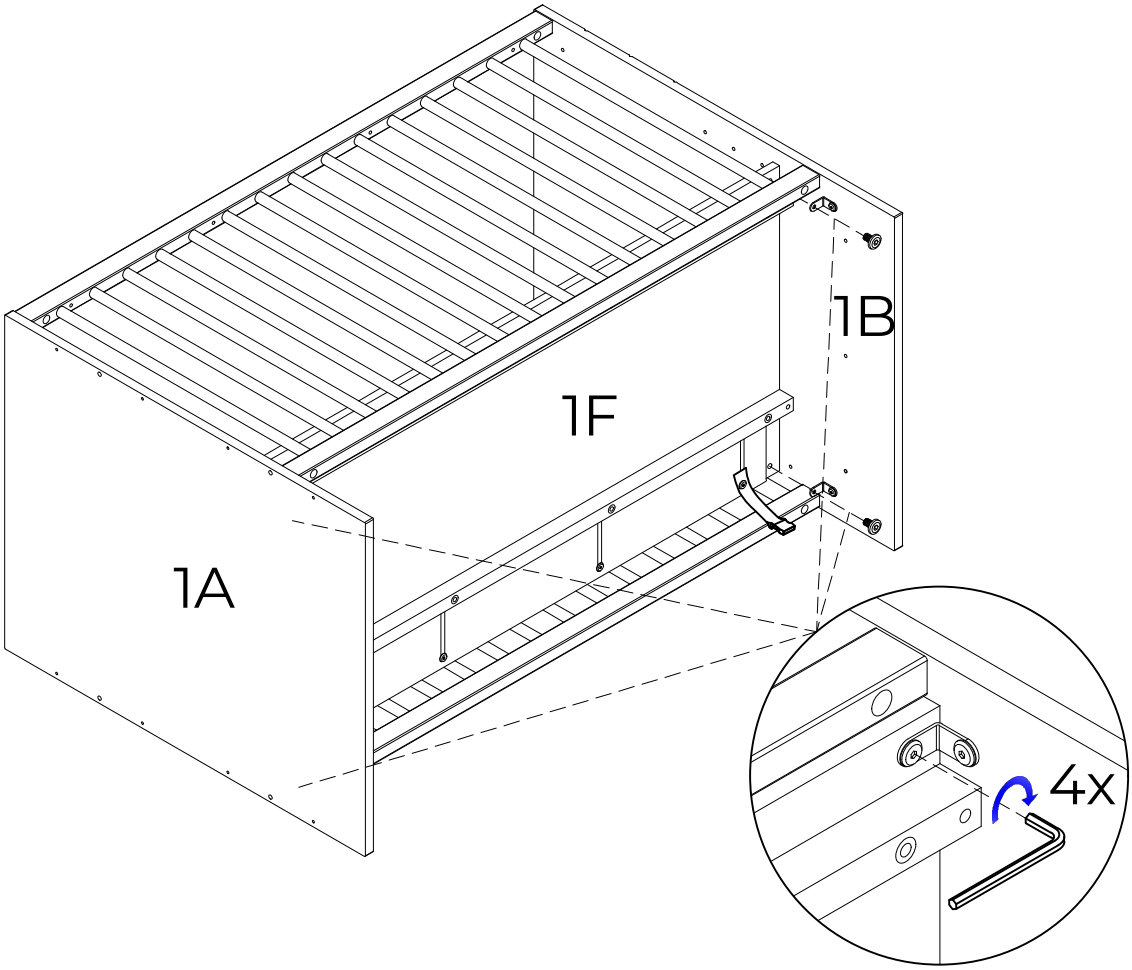

(7)

M4

35A 4x
M6x12

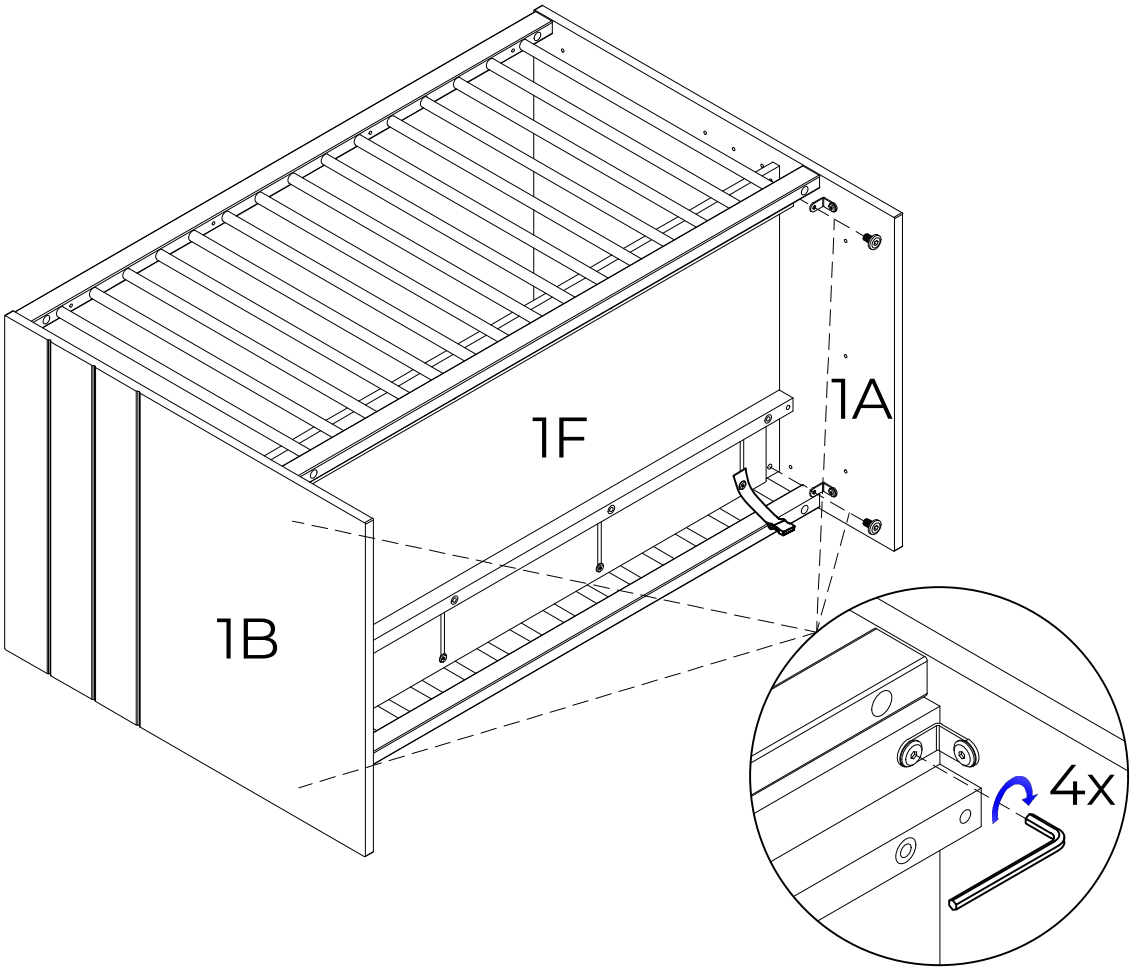

8

M4

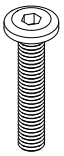

32A 4x
M6x35

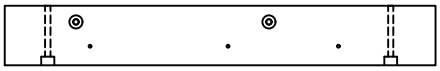

1V

Pieza 1V colocada en el lado izquierdo.

Piece 1V placed at the left side.

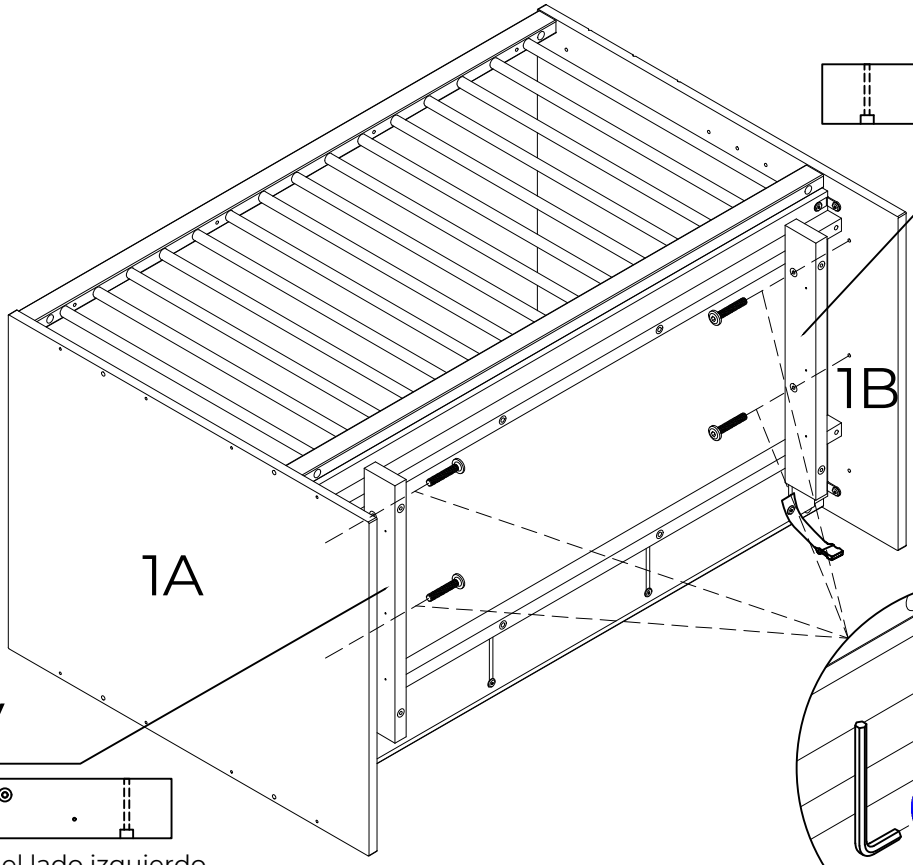

1V

Pieza 1V colocada en el lado derecho.

Piece 1V placed at the right side.

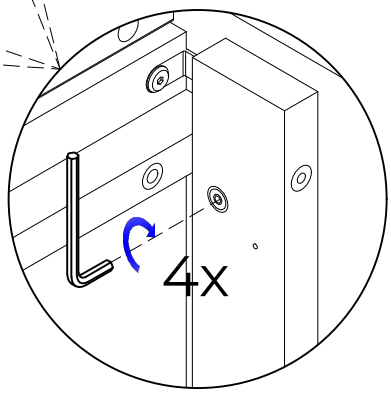

(8)

M4

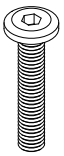

32A 4x
M6x35

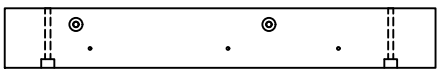

1V

Pieza 1V colocada en el lado izquierdo.

Piece 1V placed at the left side.

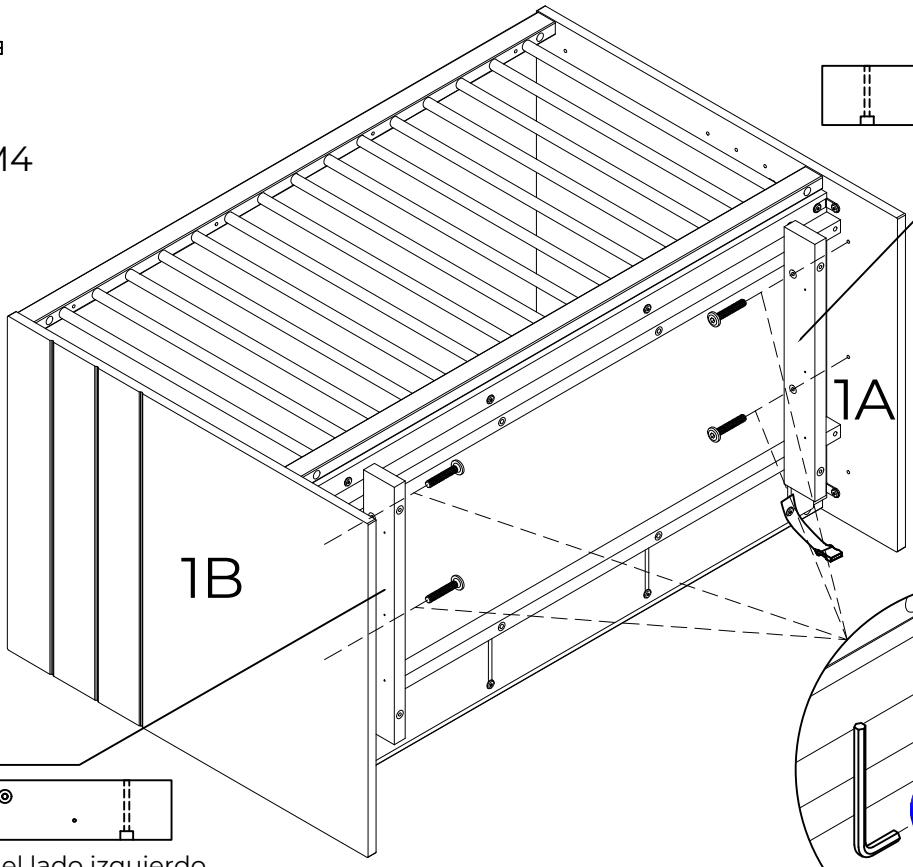

1V

Pieza 1V colocada en el lado derecho.

Piece 1V placed at the right side.

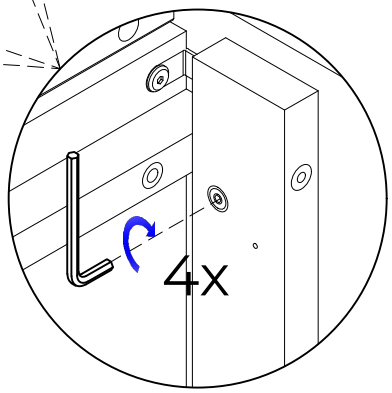

9

22R 1x
450mm

7C 6x
M3,5x14

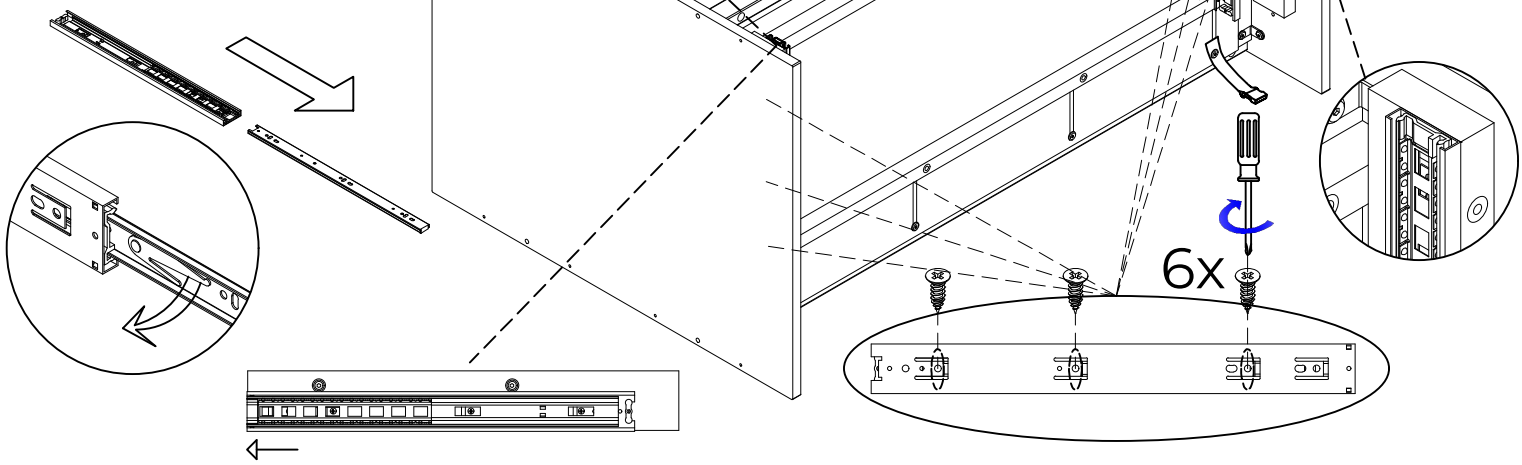

(9)

22R 1x
450mm

7C 6x
M3,5x14

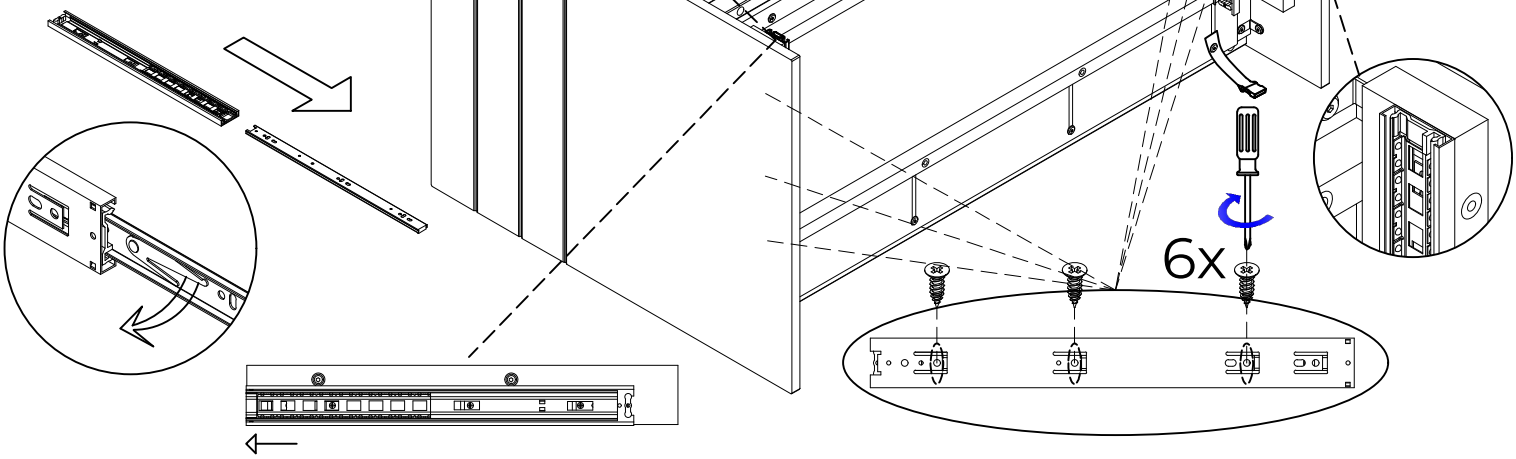

10

1D 8x

11 8x
M4x40

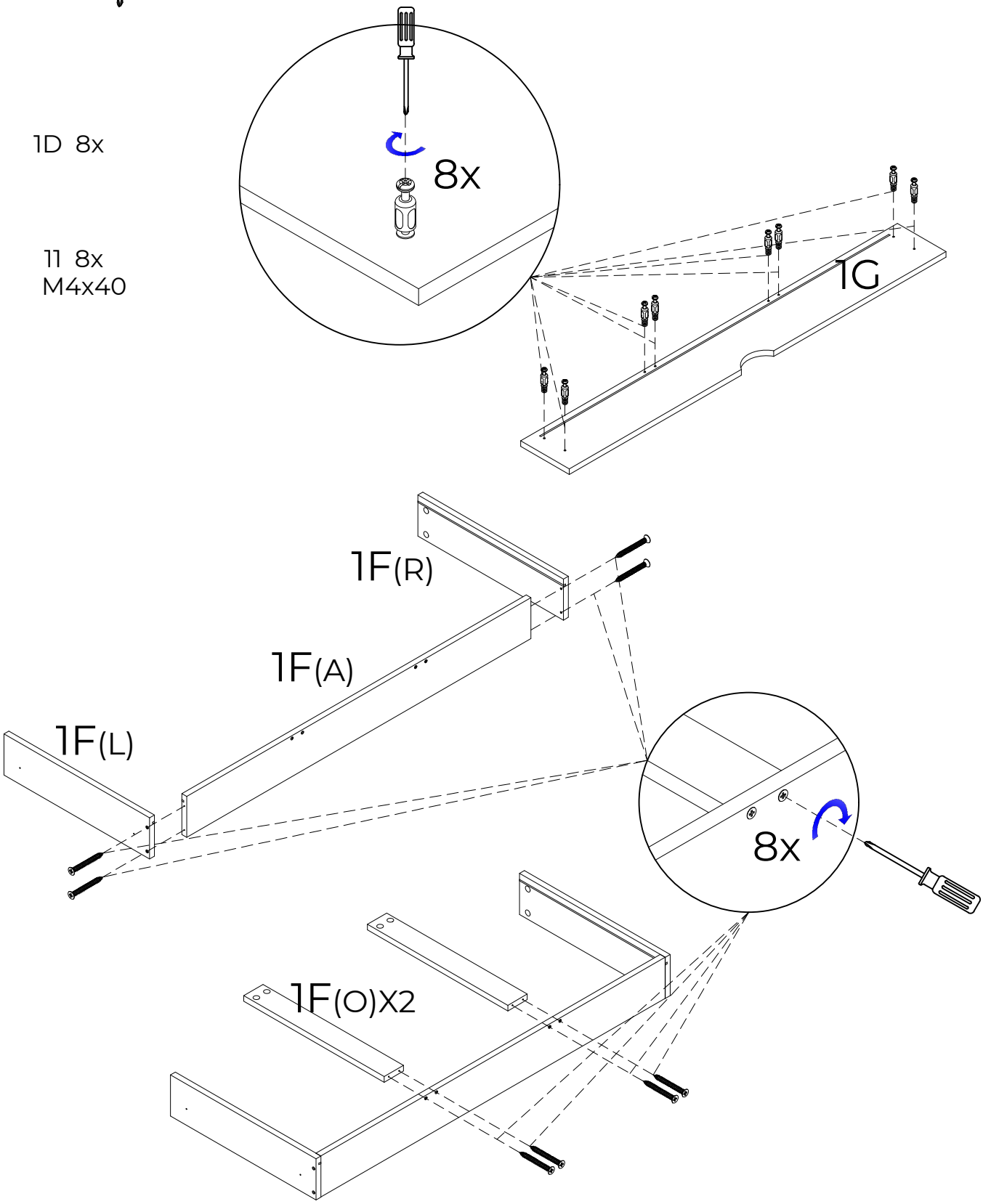

11

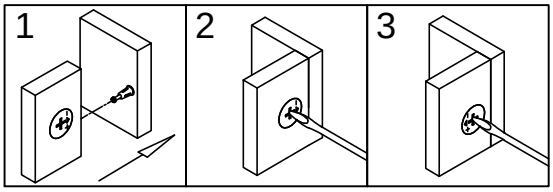

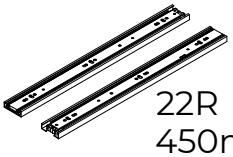

22R 1x
450mm

7C 6x
M3,5x14

203 8x
ø15x10

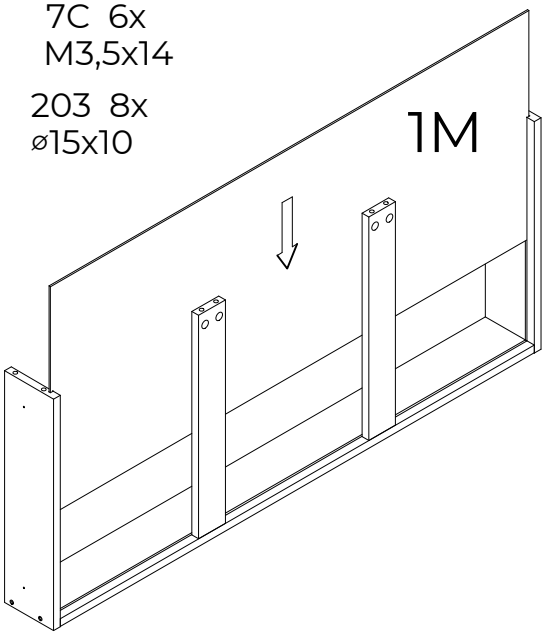

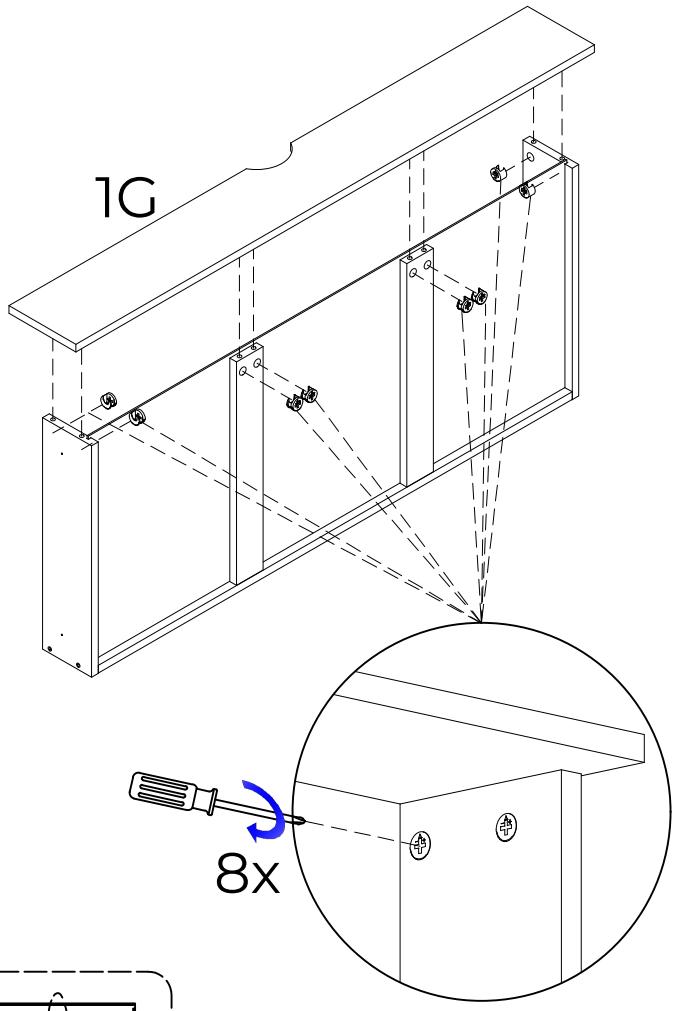

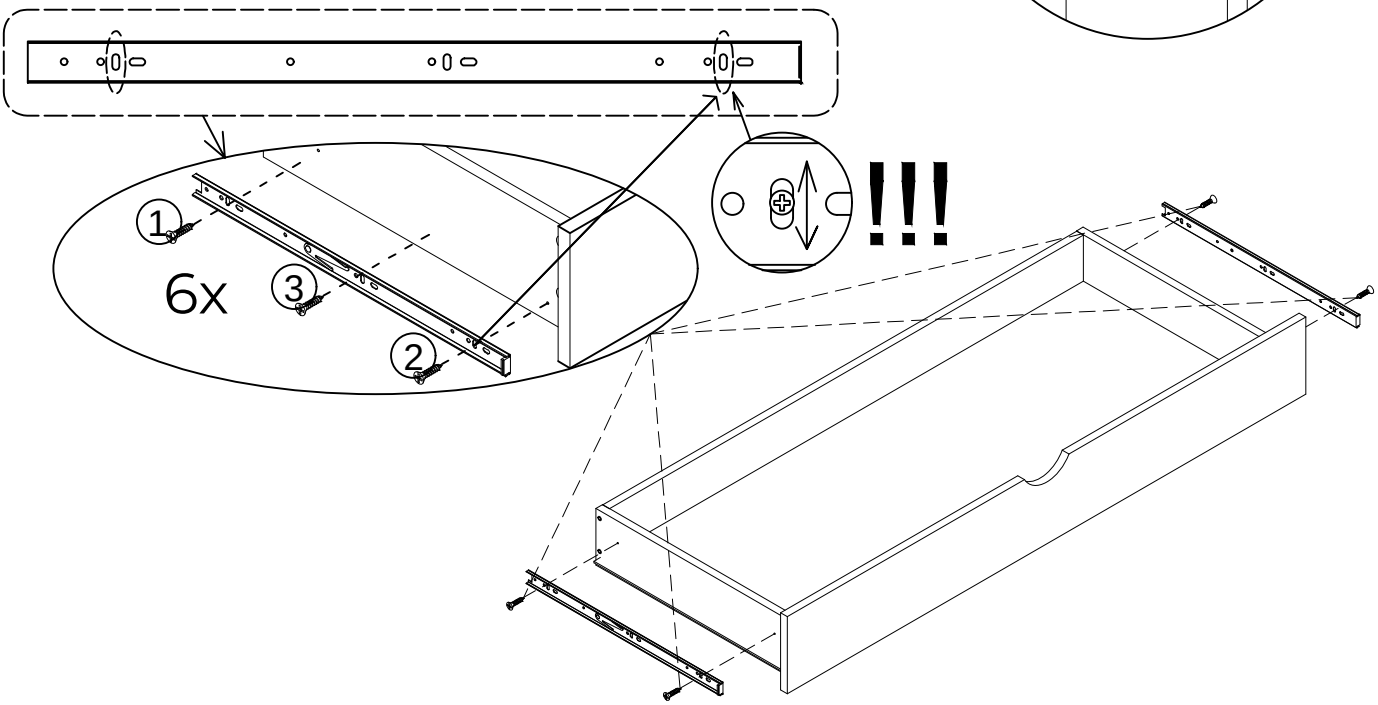

12

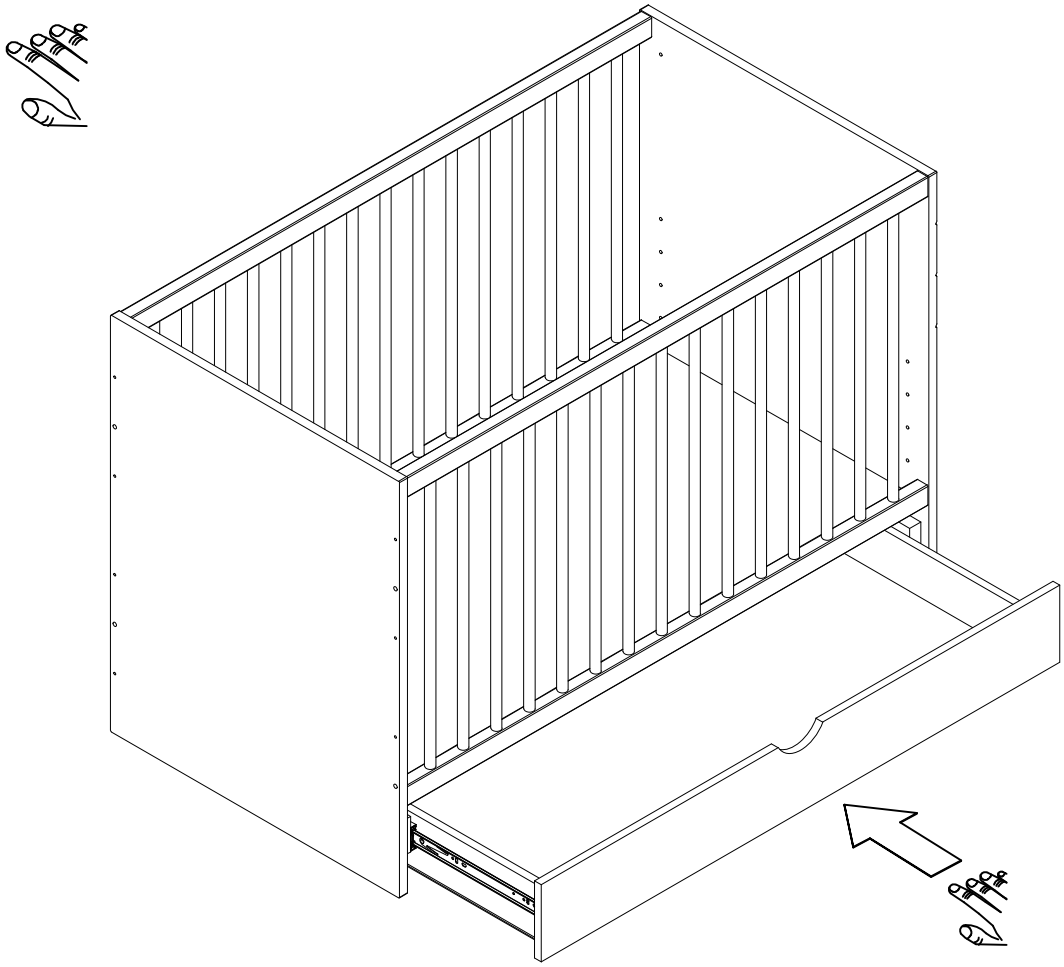

(12)

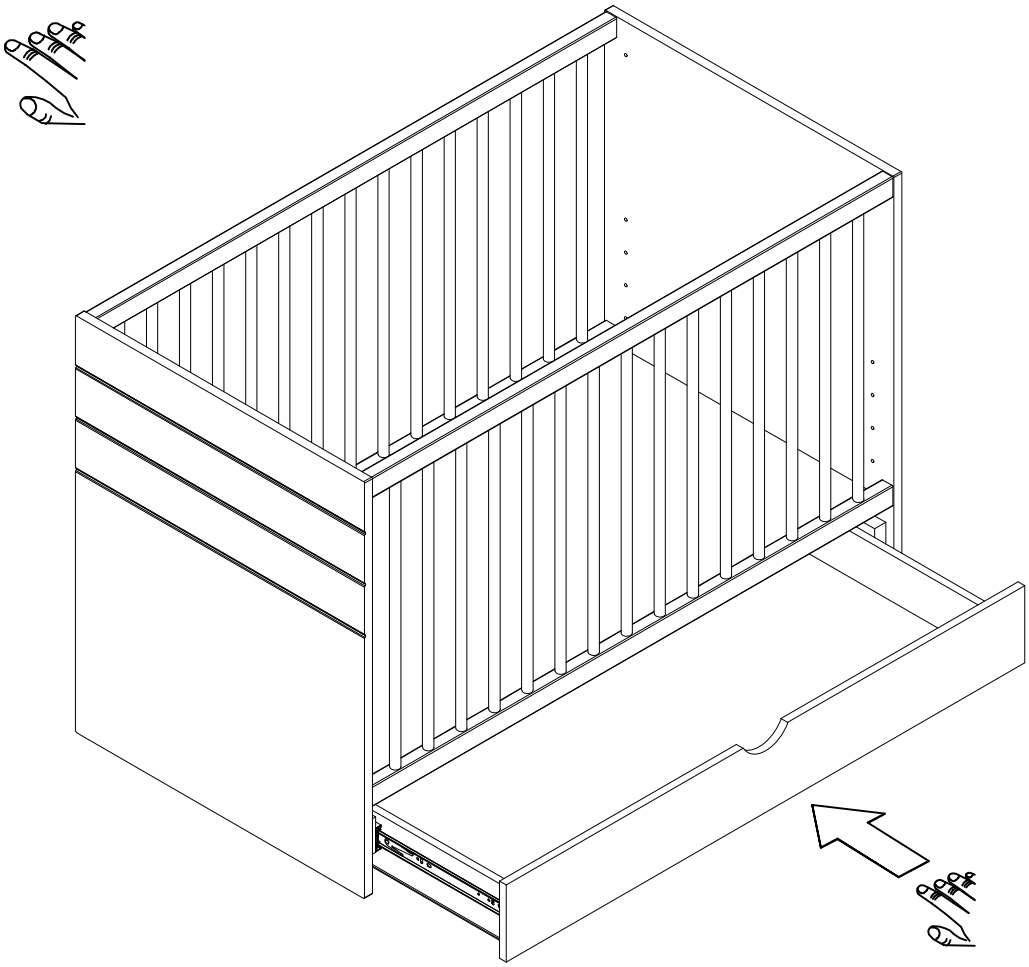

13

1D 8x

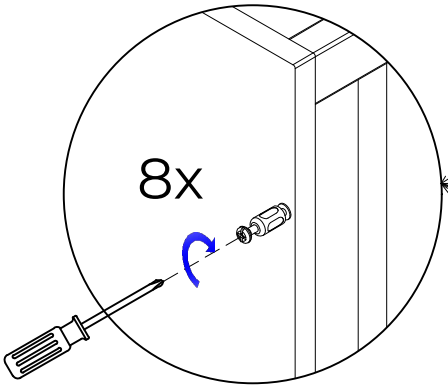

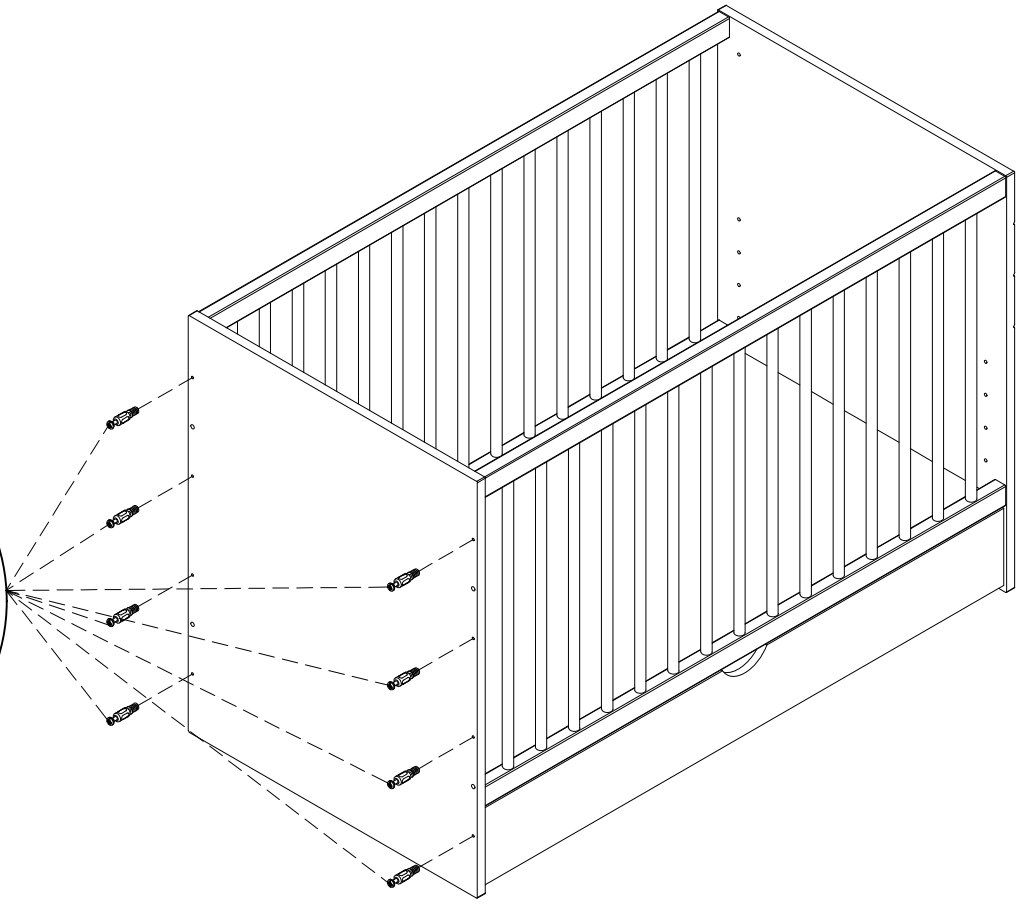

(13)

1D 8x

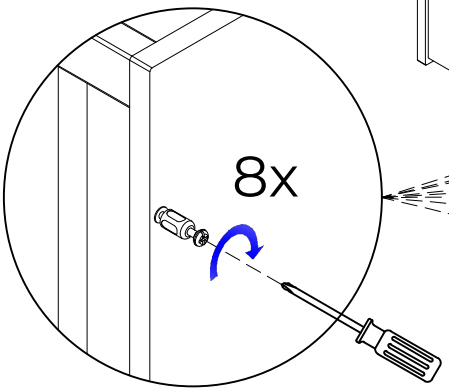

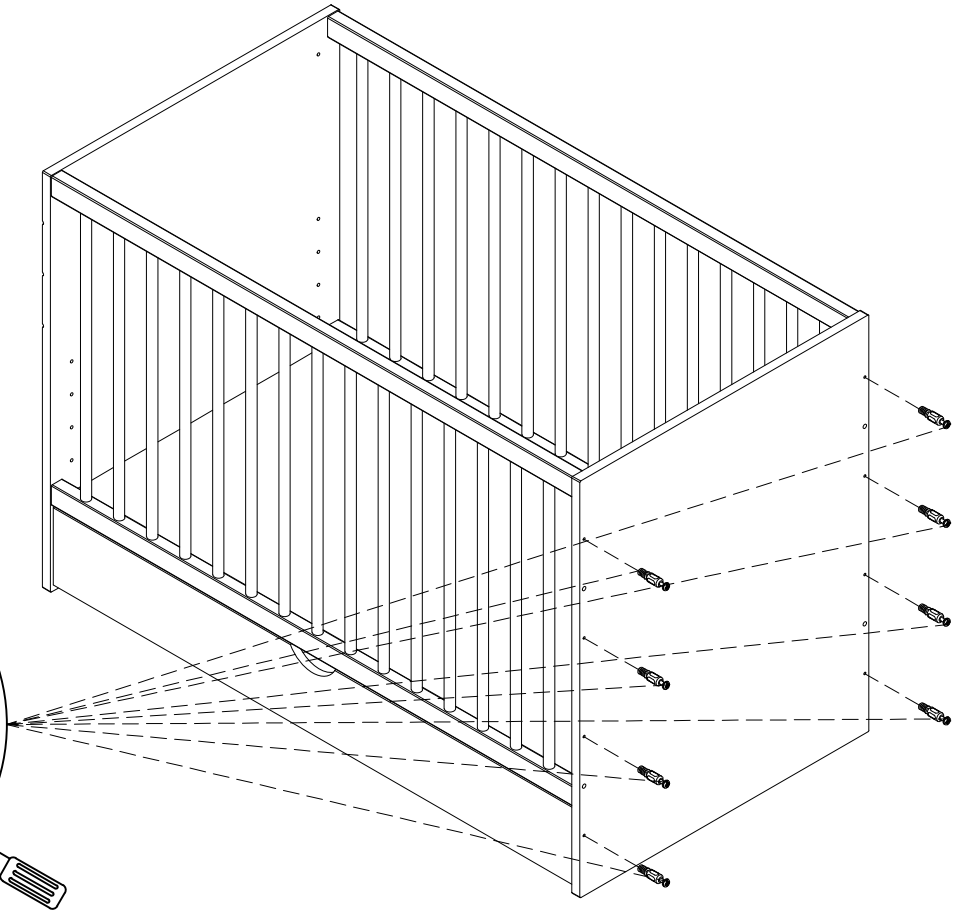

14

202 4x
ø8x30

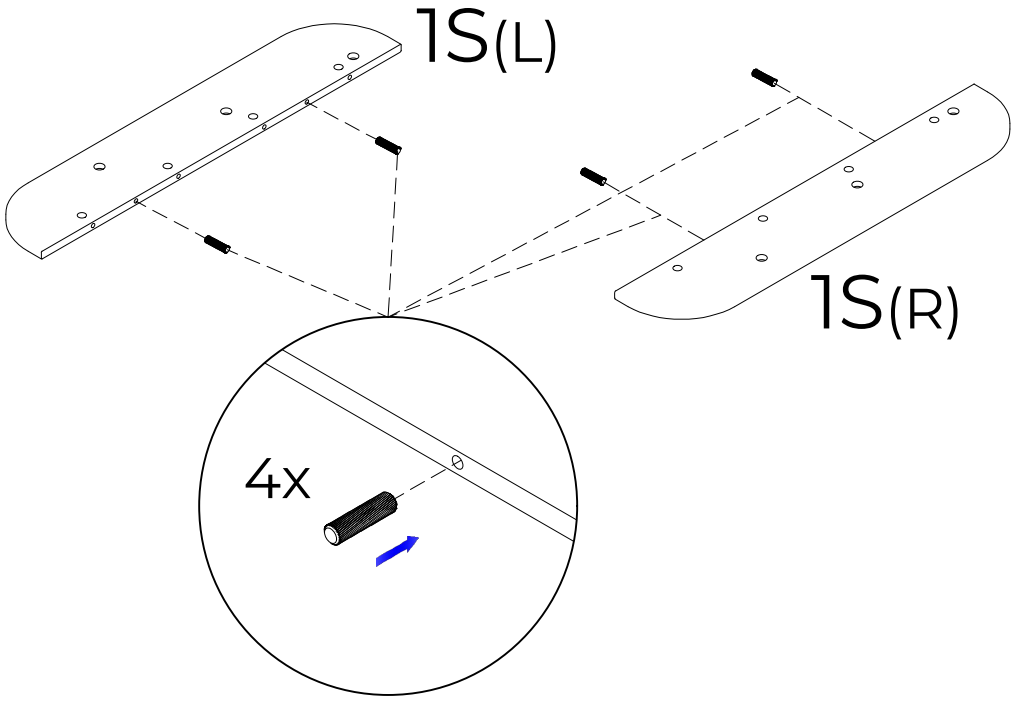

15

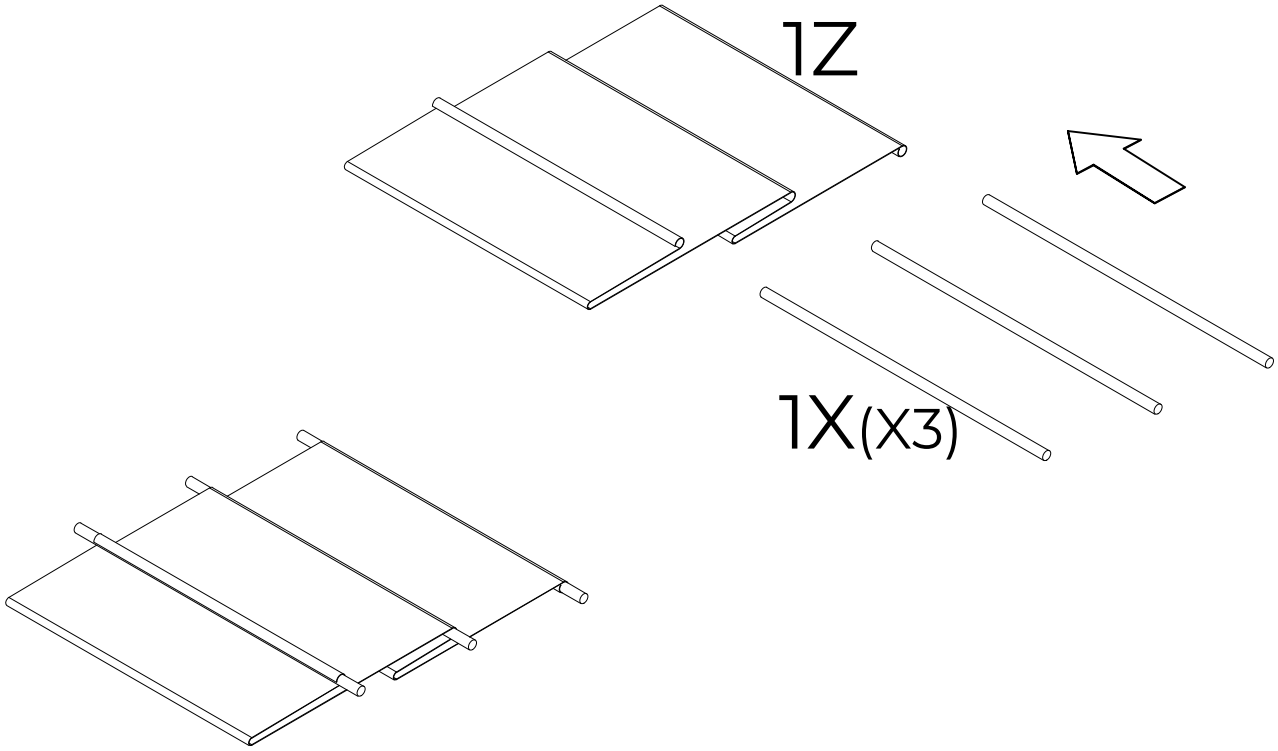

16

M4

36 3x
M6x20

1Y 3x
ø30x29/M6

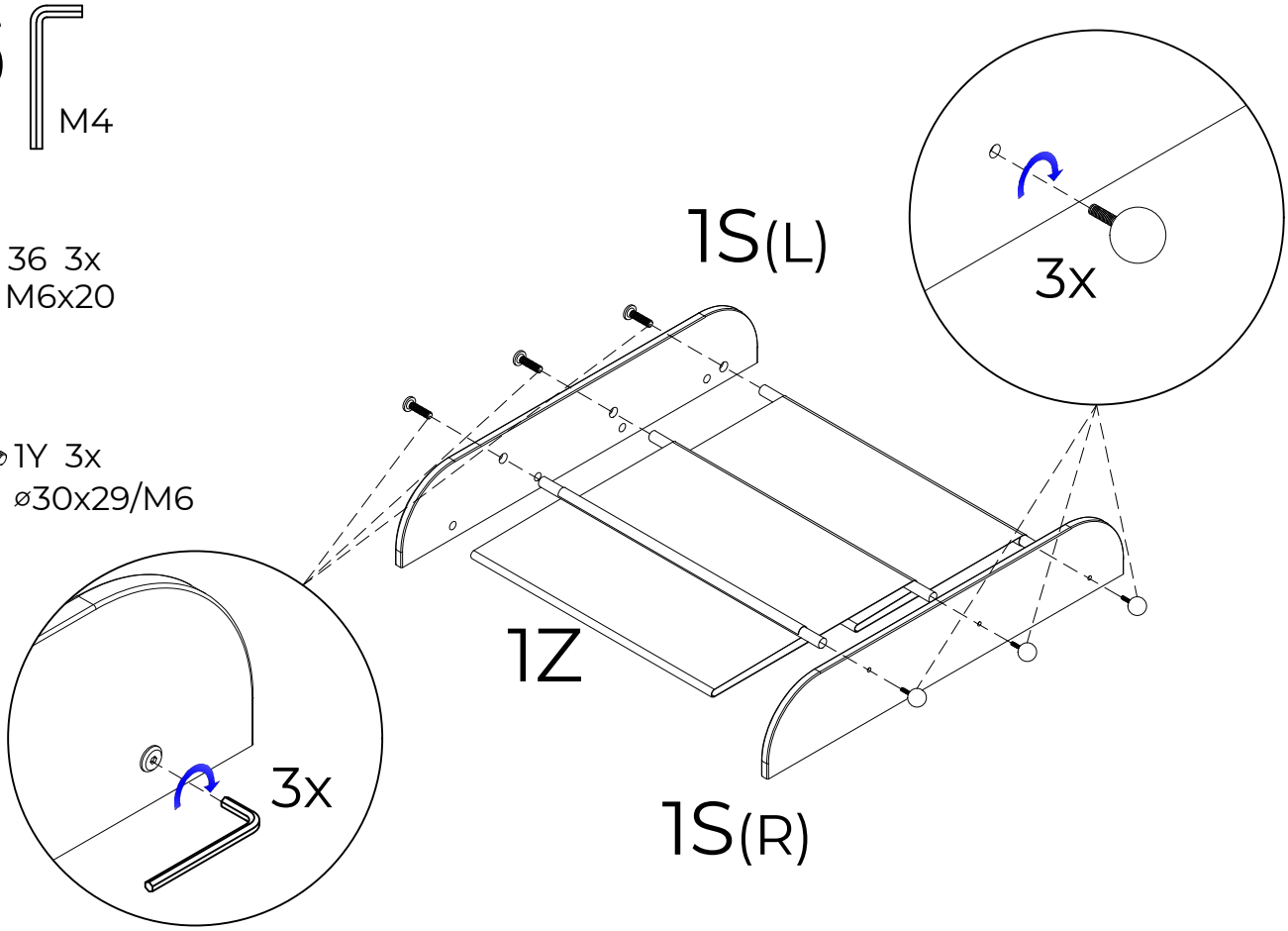

(16)

M4

36 3x
M6x20

1Y 3x
ø30x29/M6

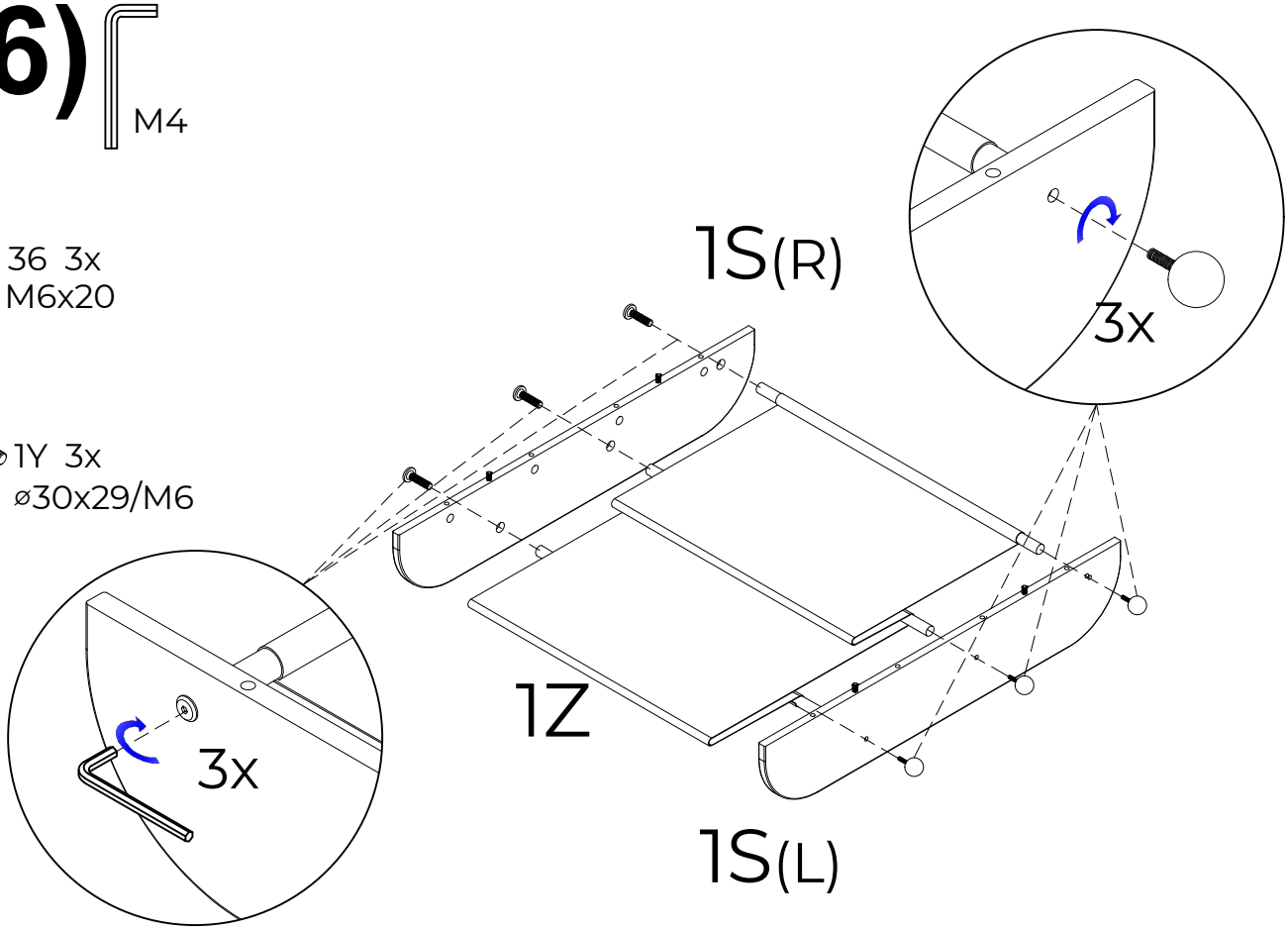

17

203 8x
ø15x10

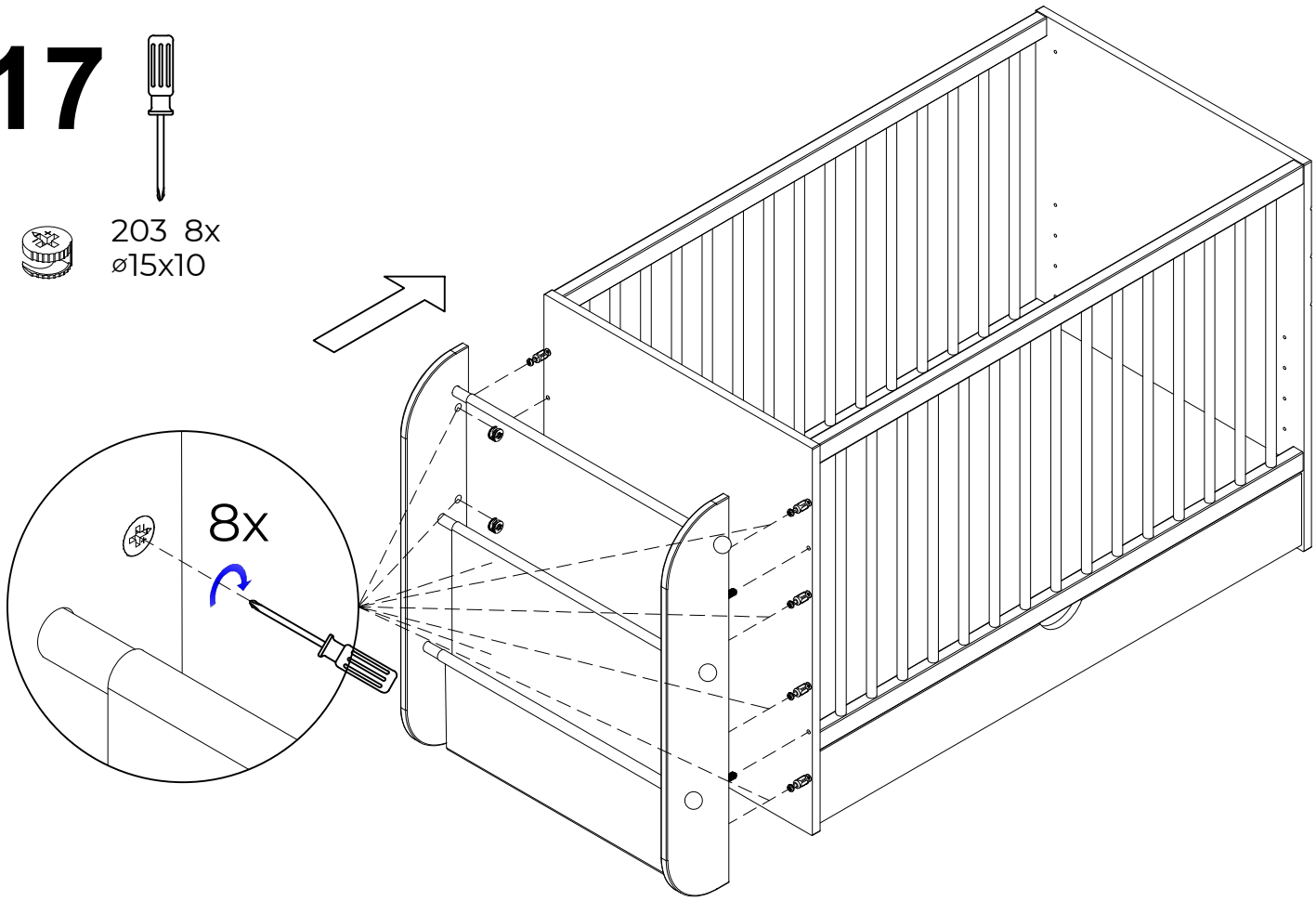

(17)

203 8x
ø15x10

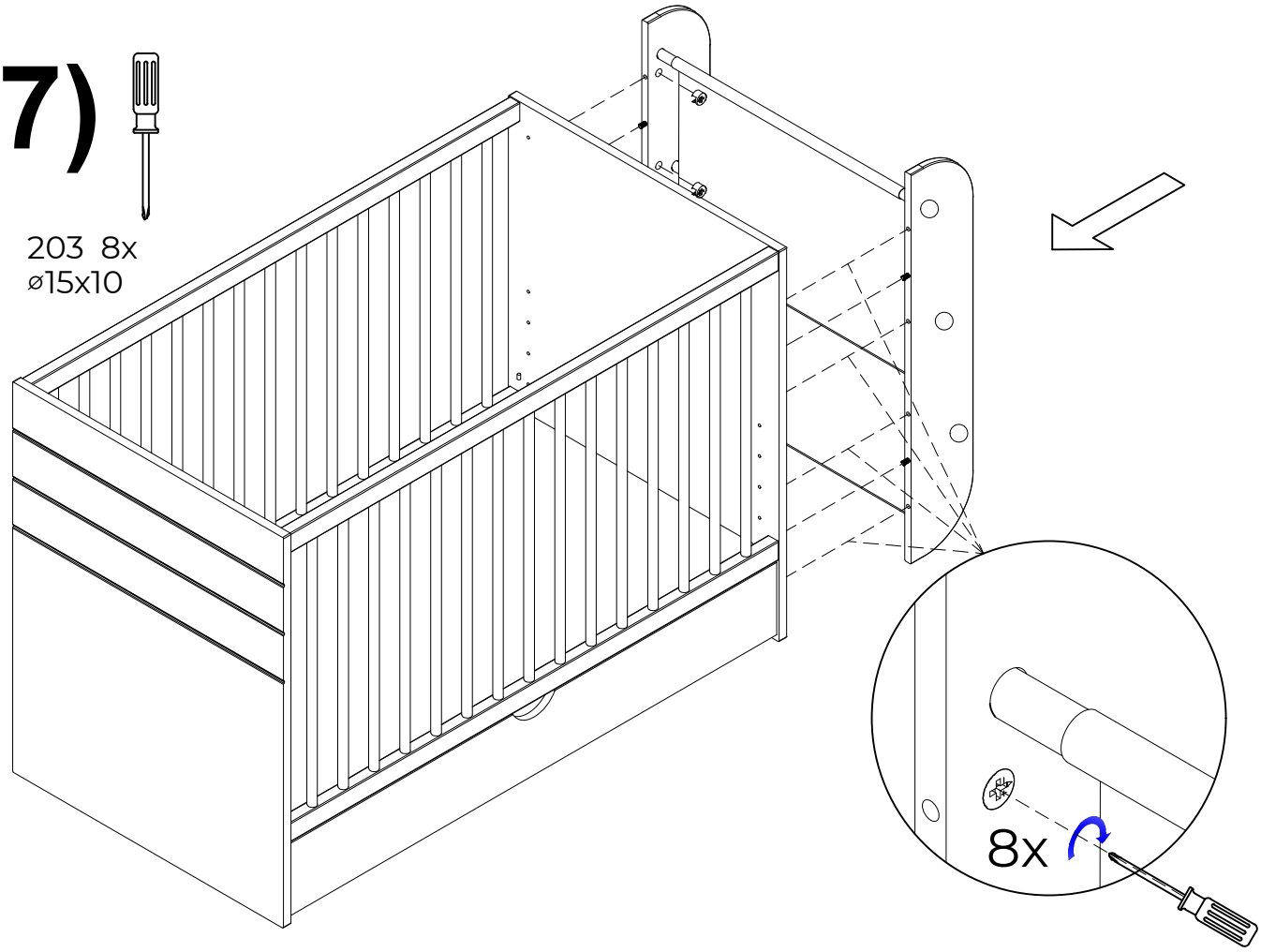

18

OK

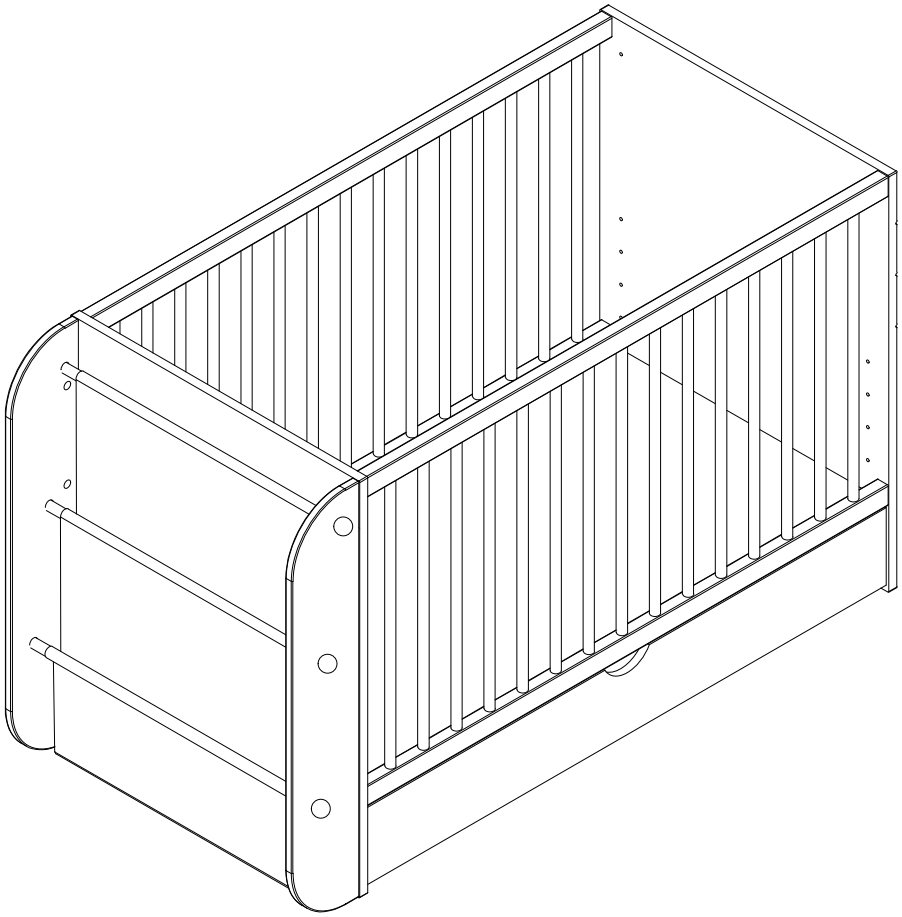

(18)

OK

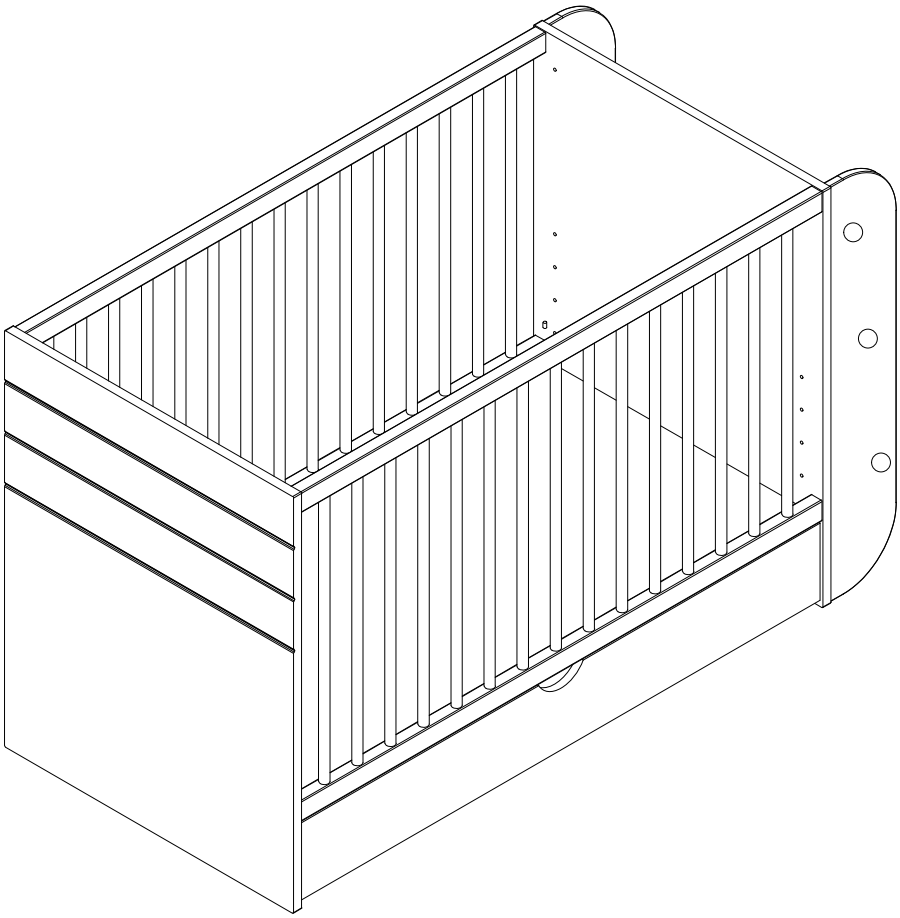

1

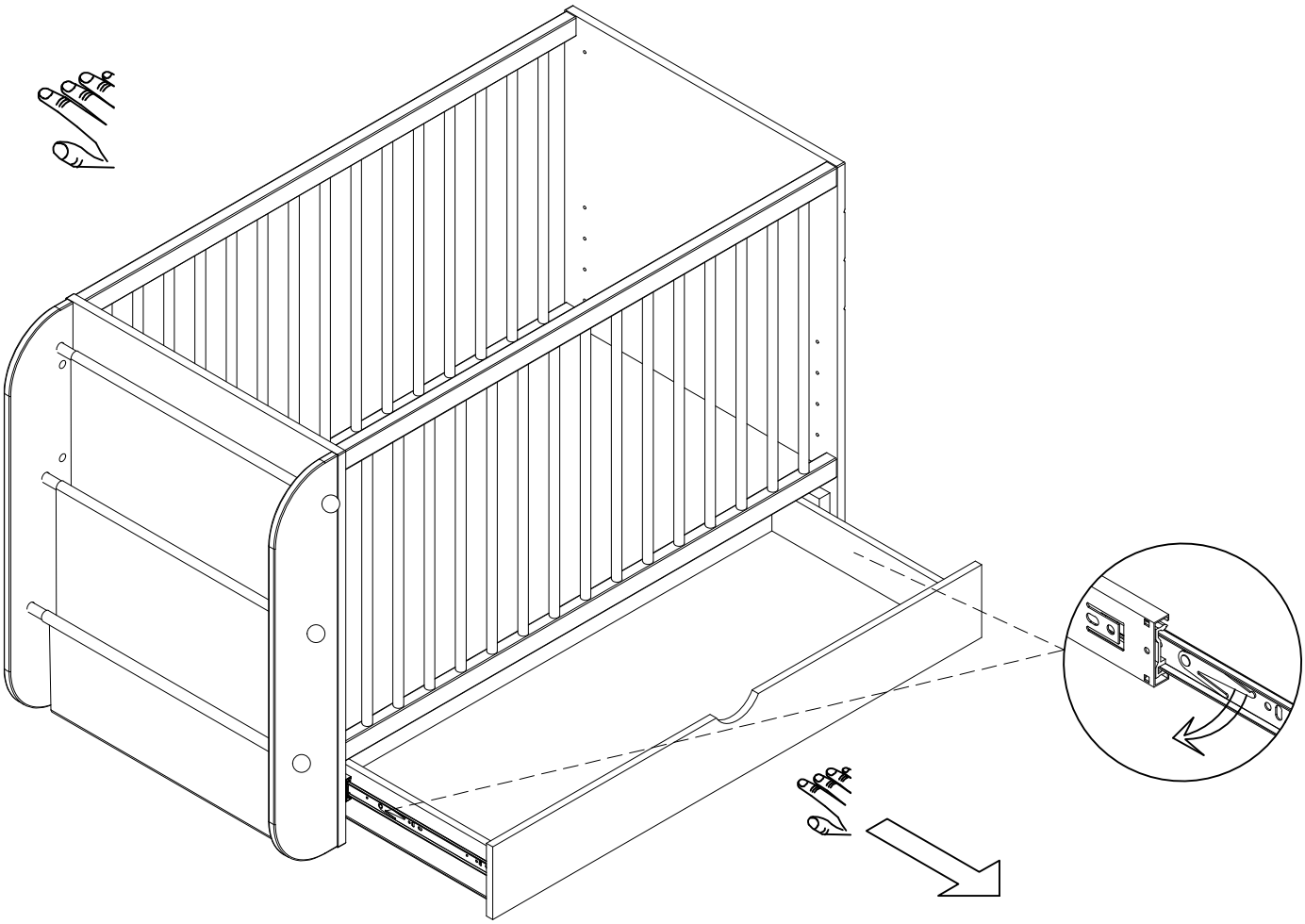

(1)

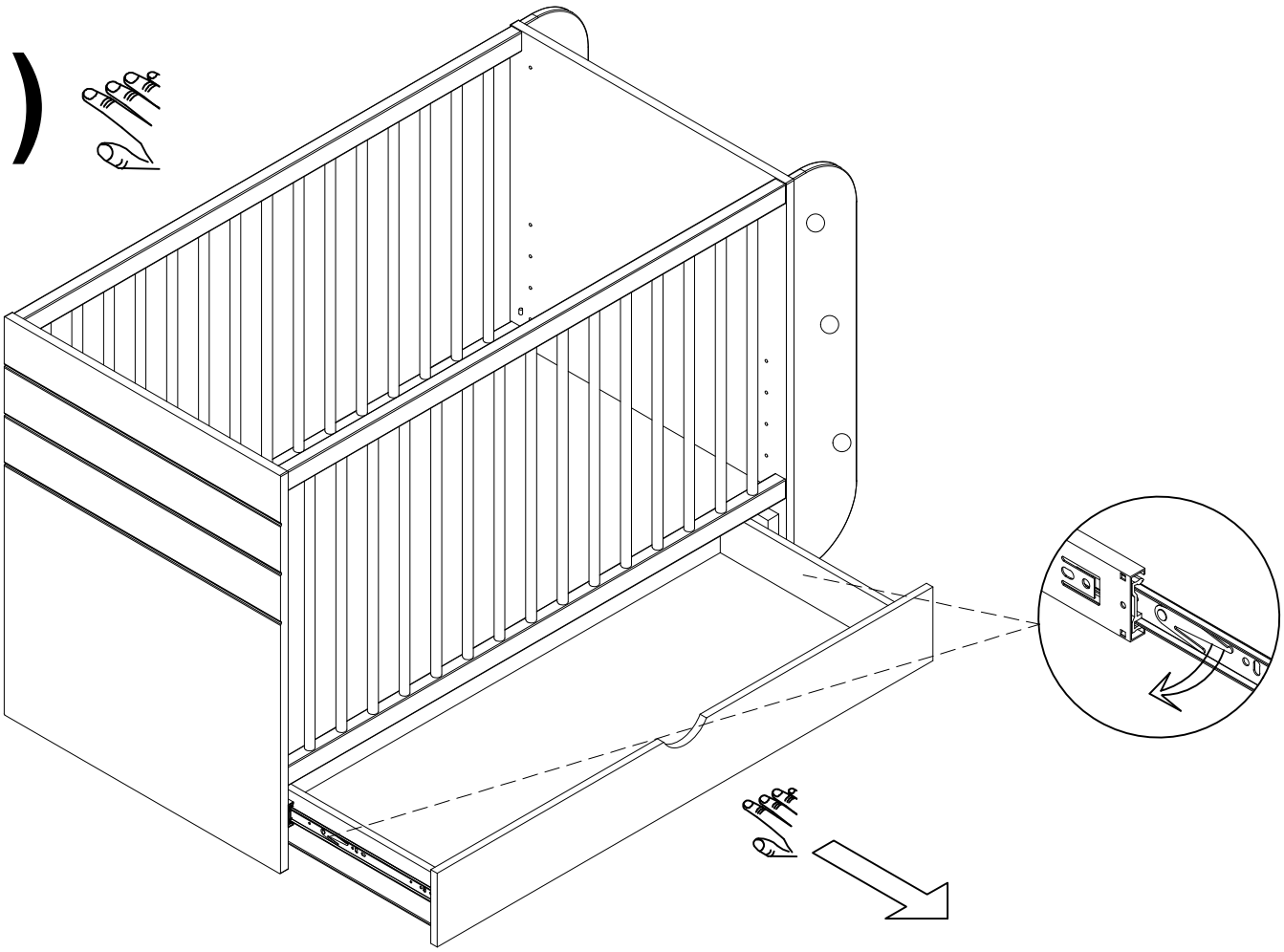

2

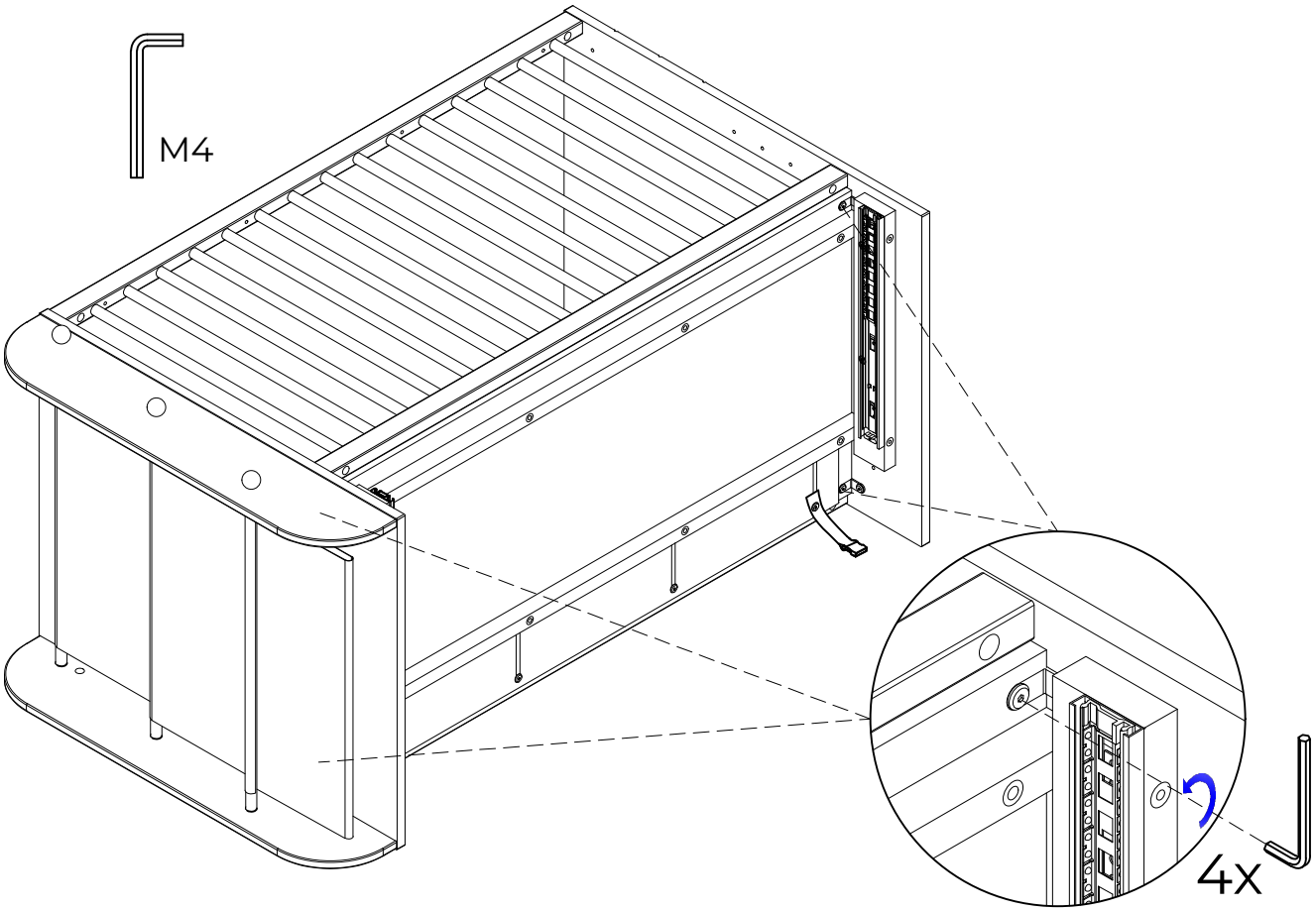

(2)

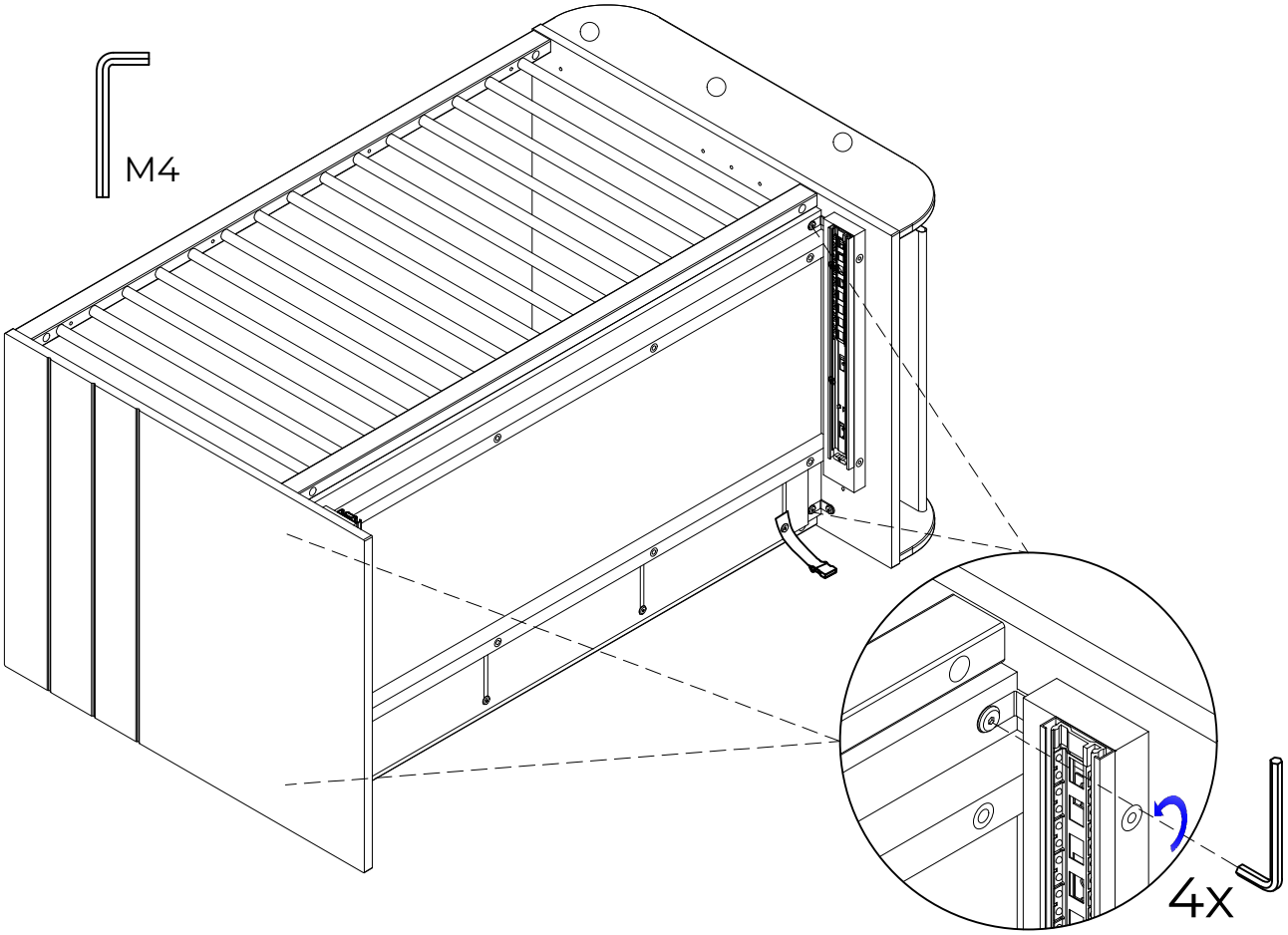

3

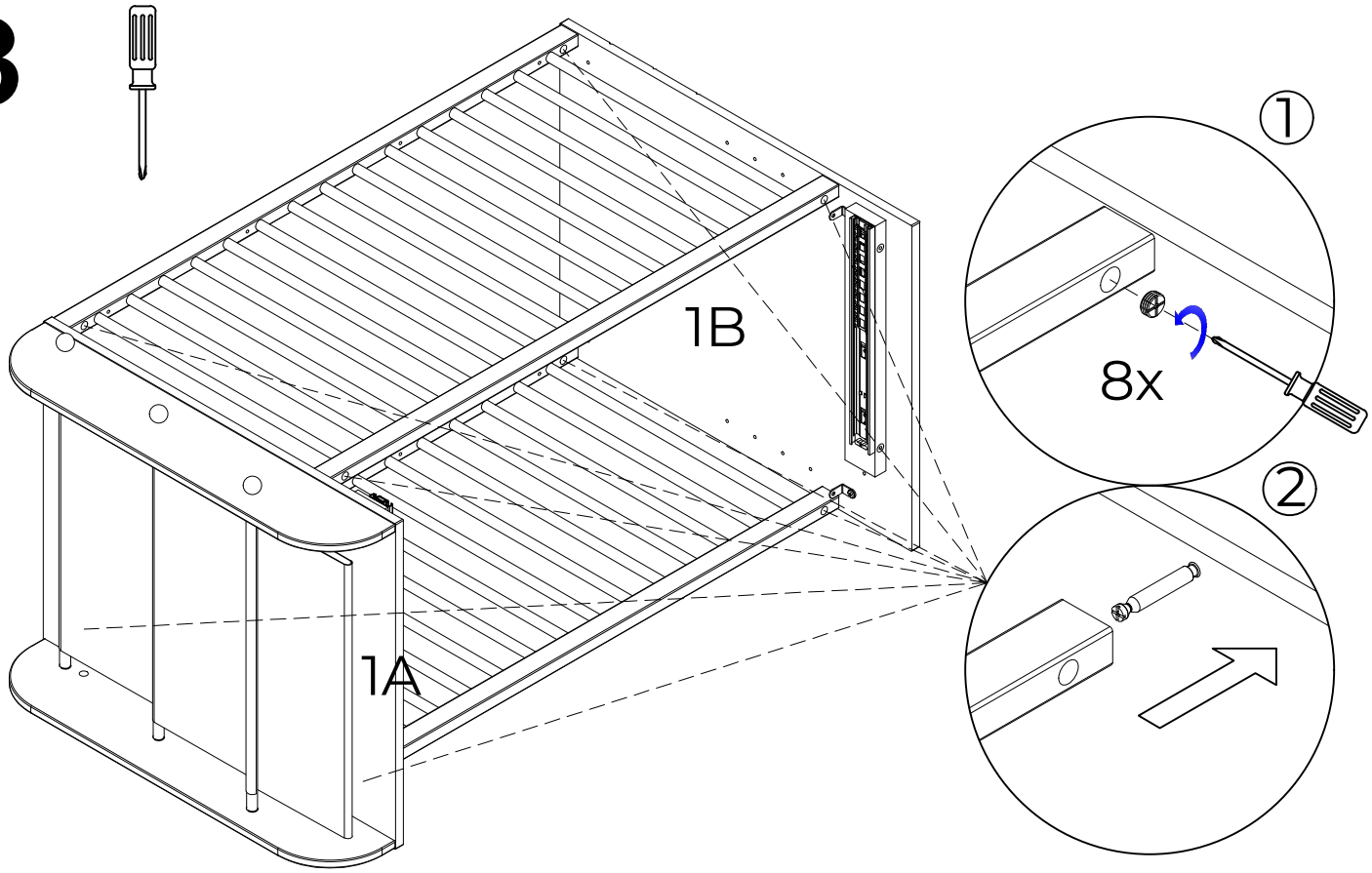

(3)

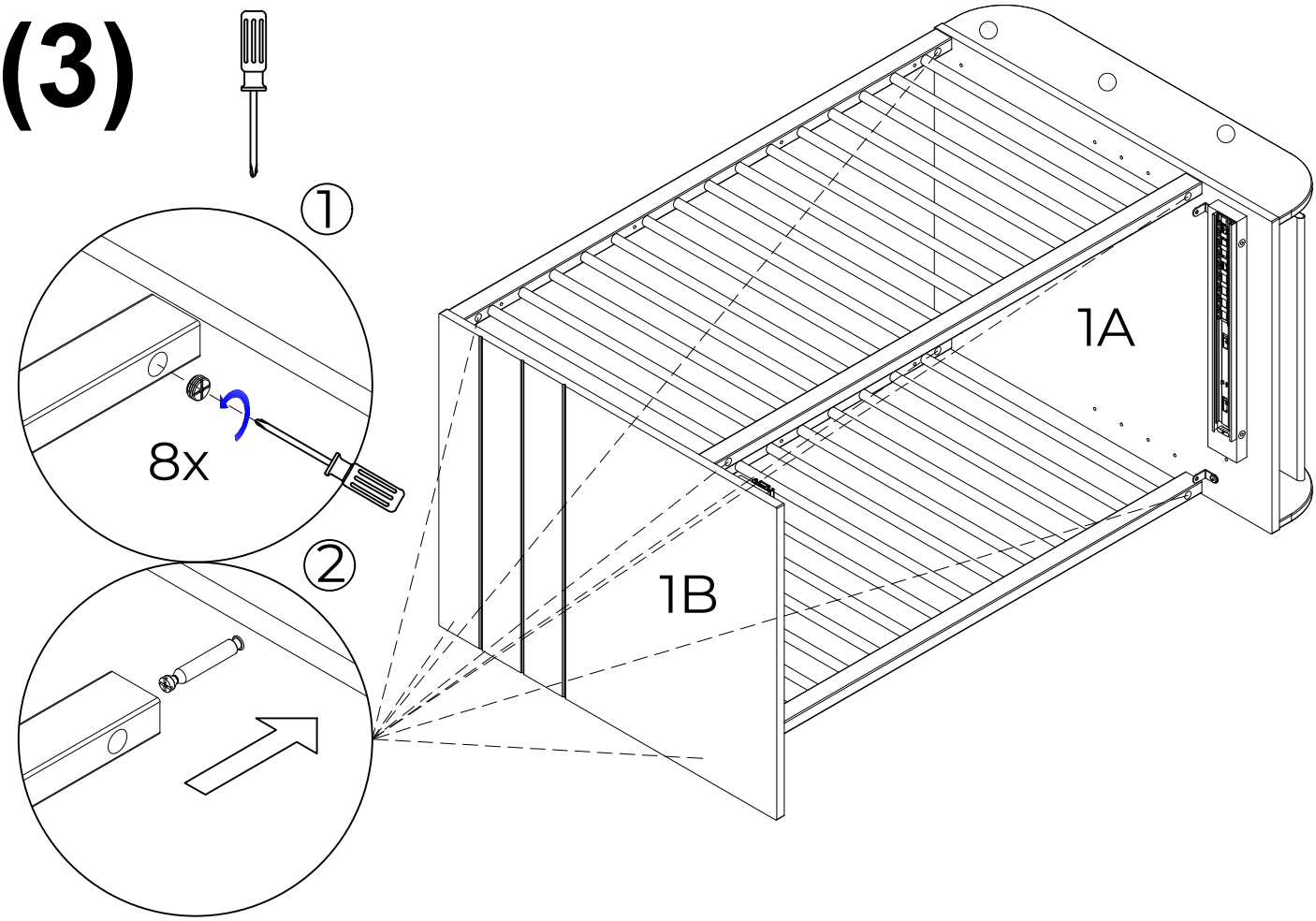

4

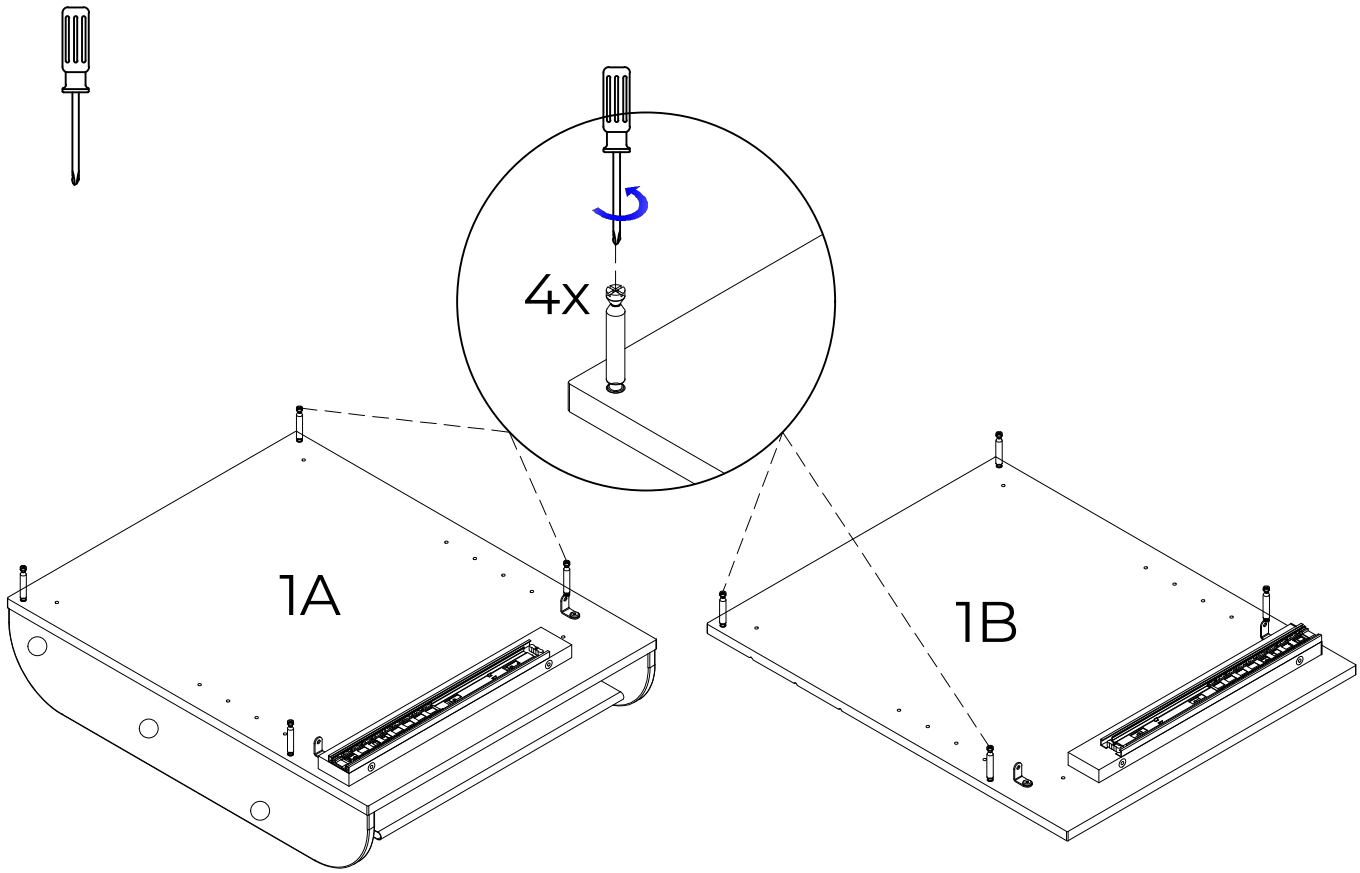

(4)

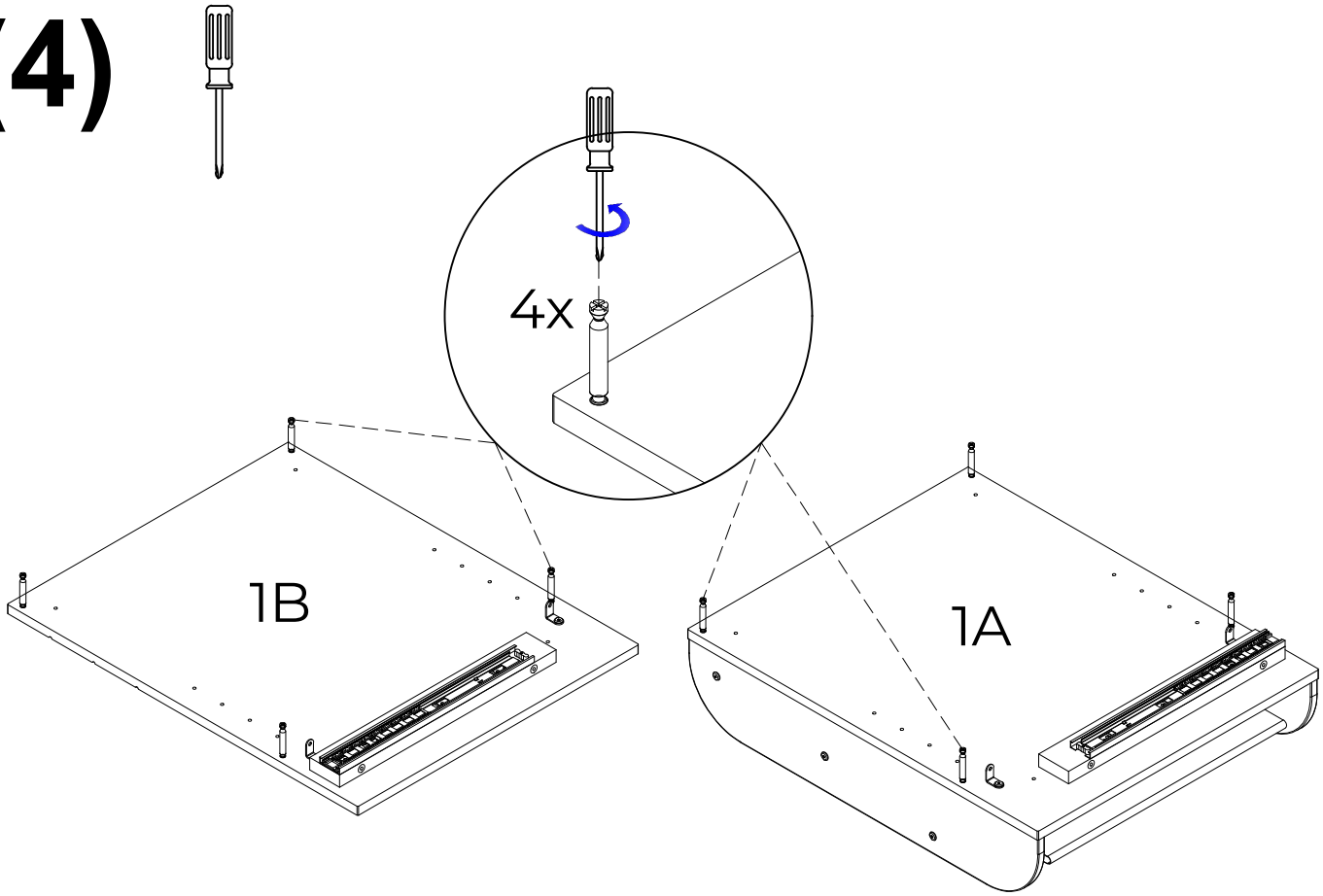

5

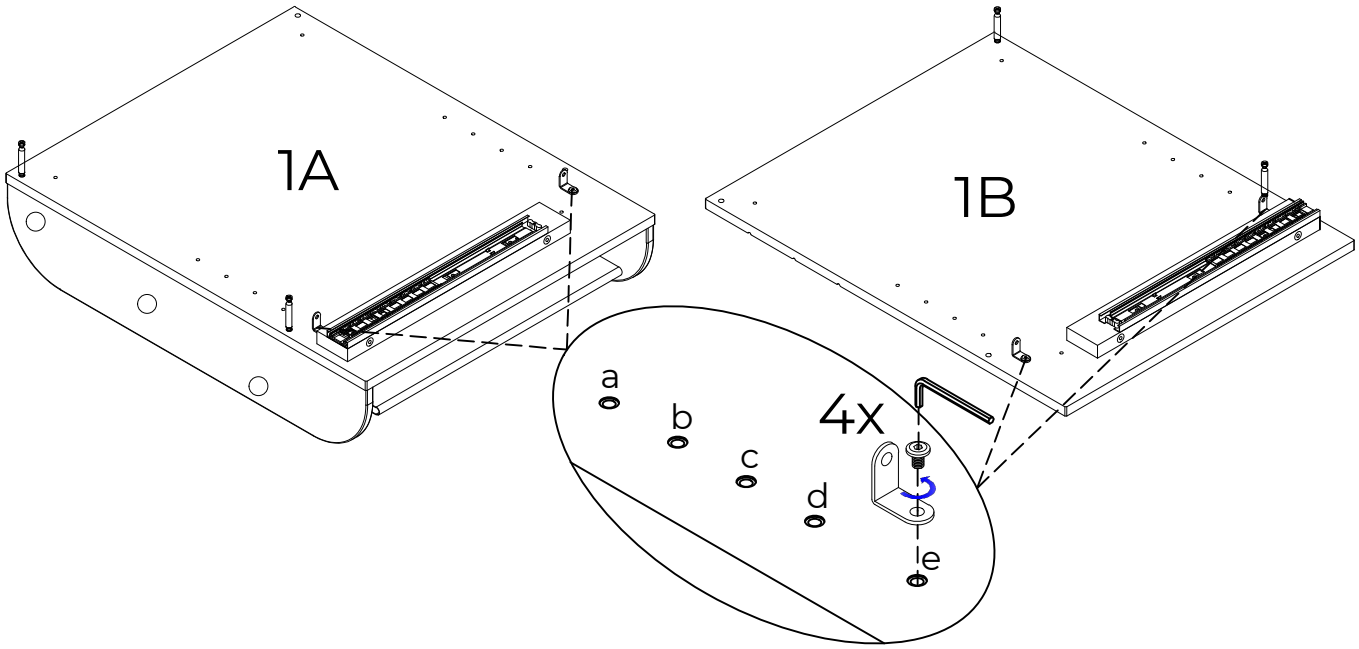

(5)

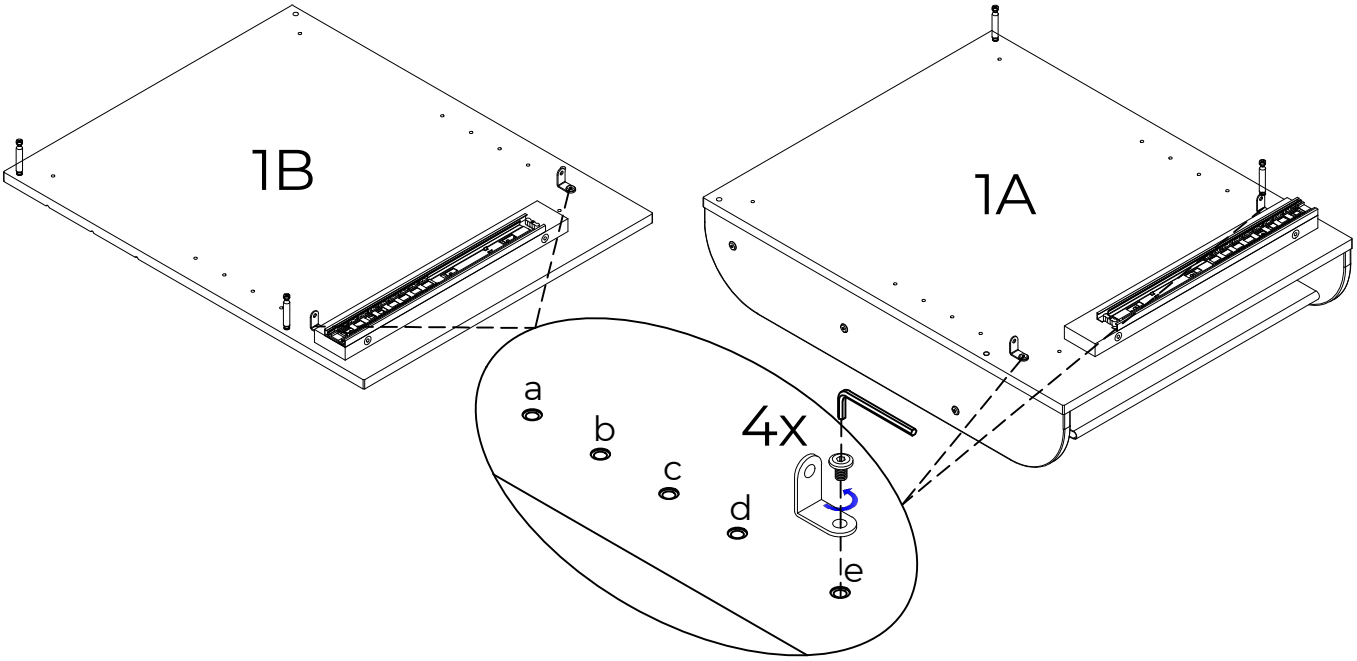

6

M4

35A 4x
M6x12

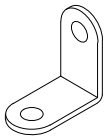

243 4x
30.5x16x2

5 posibles alturas
5 possible heights

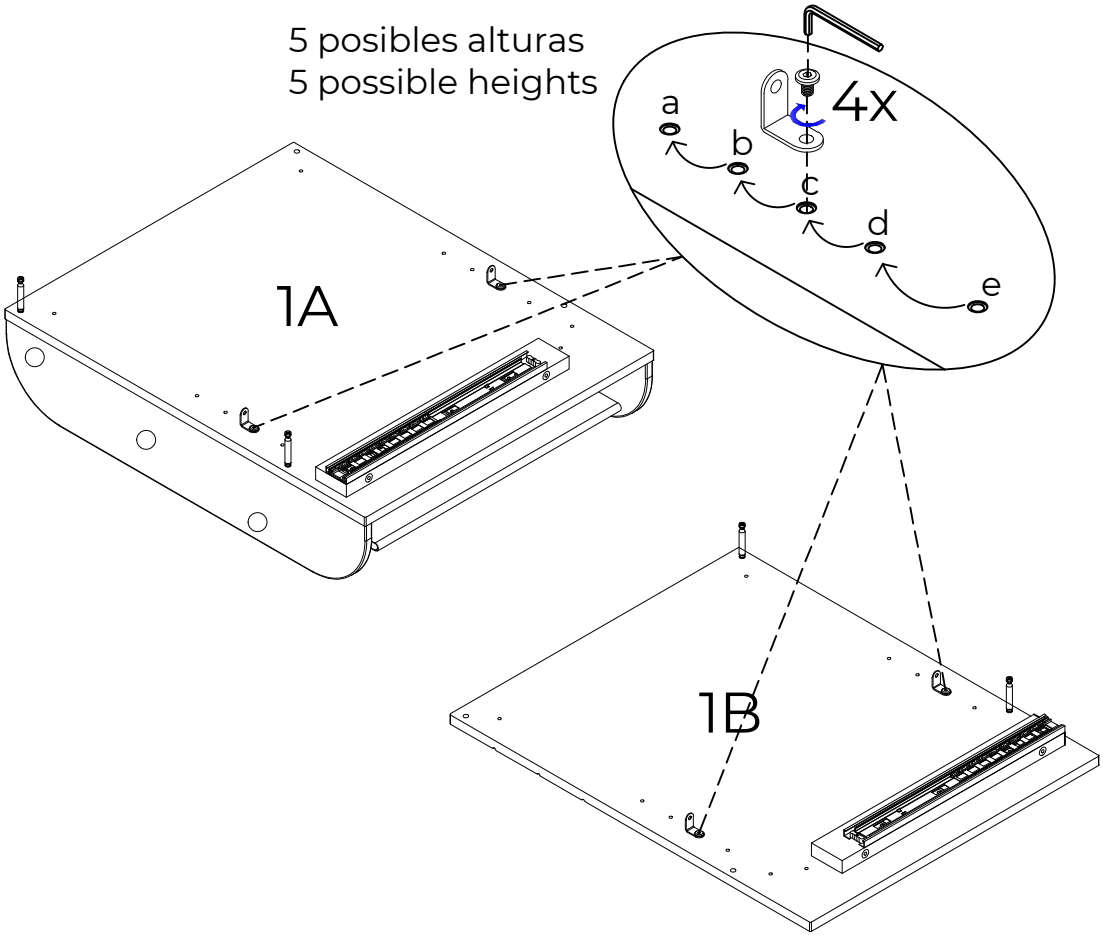

(6)

M4

35A 4x
M6x12

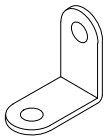

243 4x
30.5x16x2

5 posibles alturas
5 possible heights

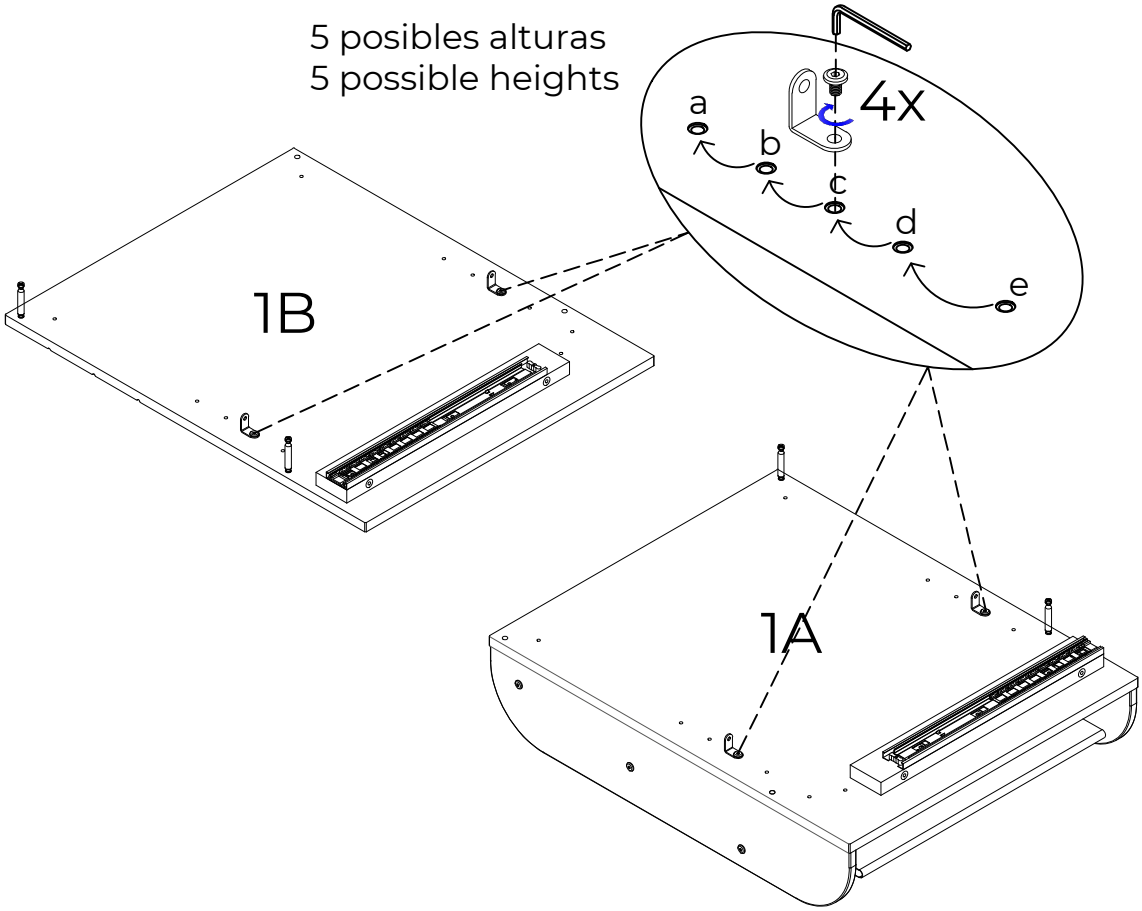

7

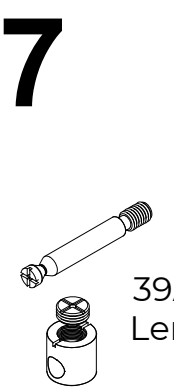

39A 4x
Length 50

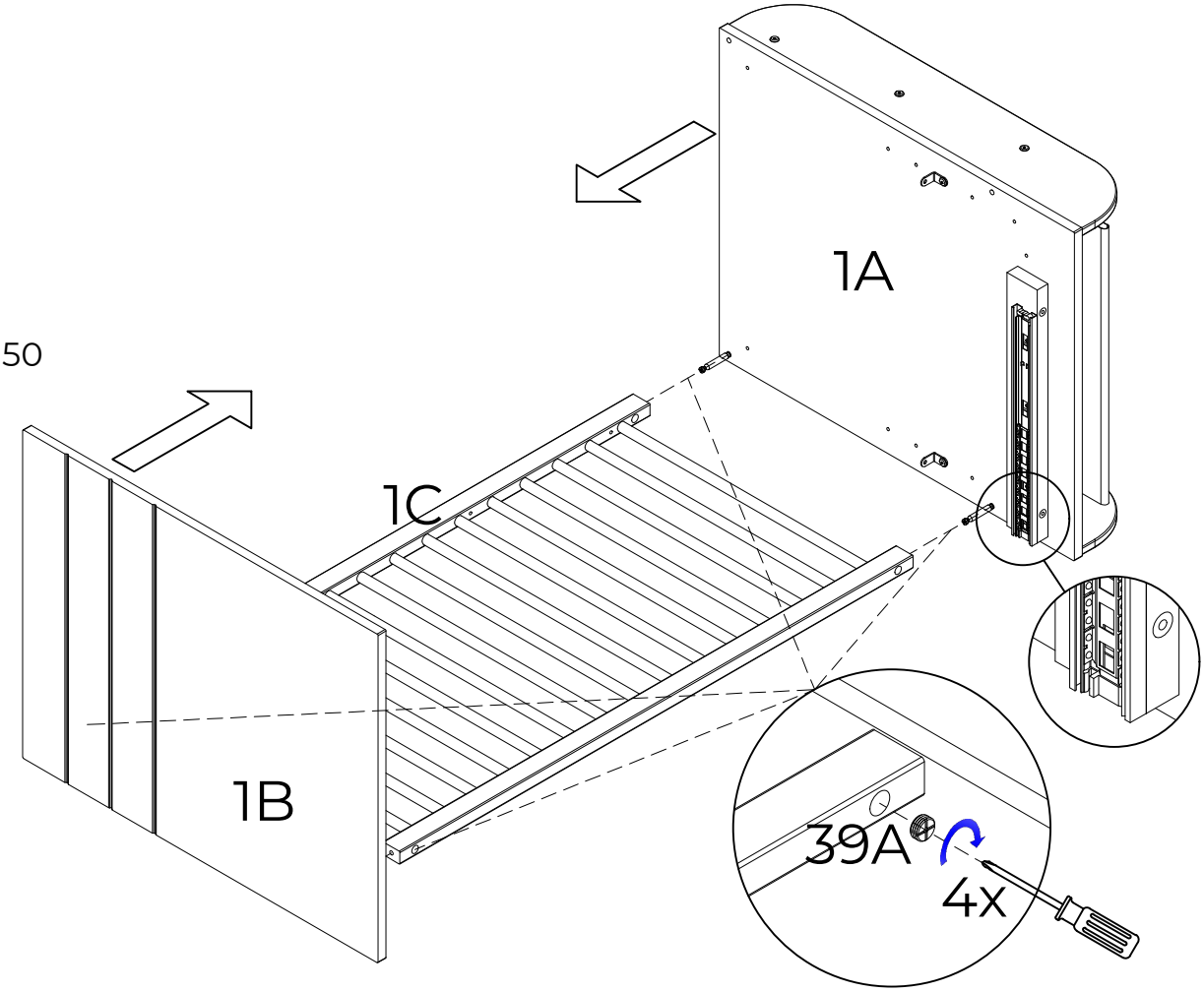

(7)

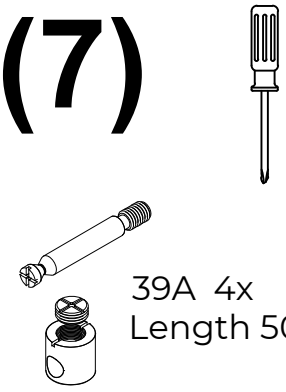

39A 4x
Length 50

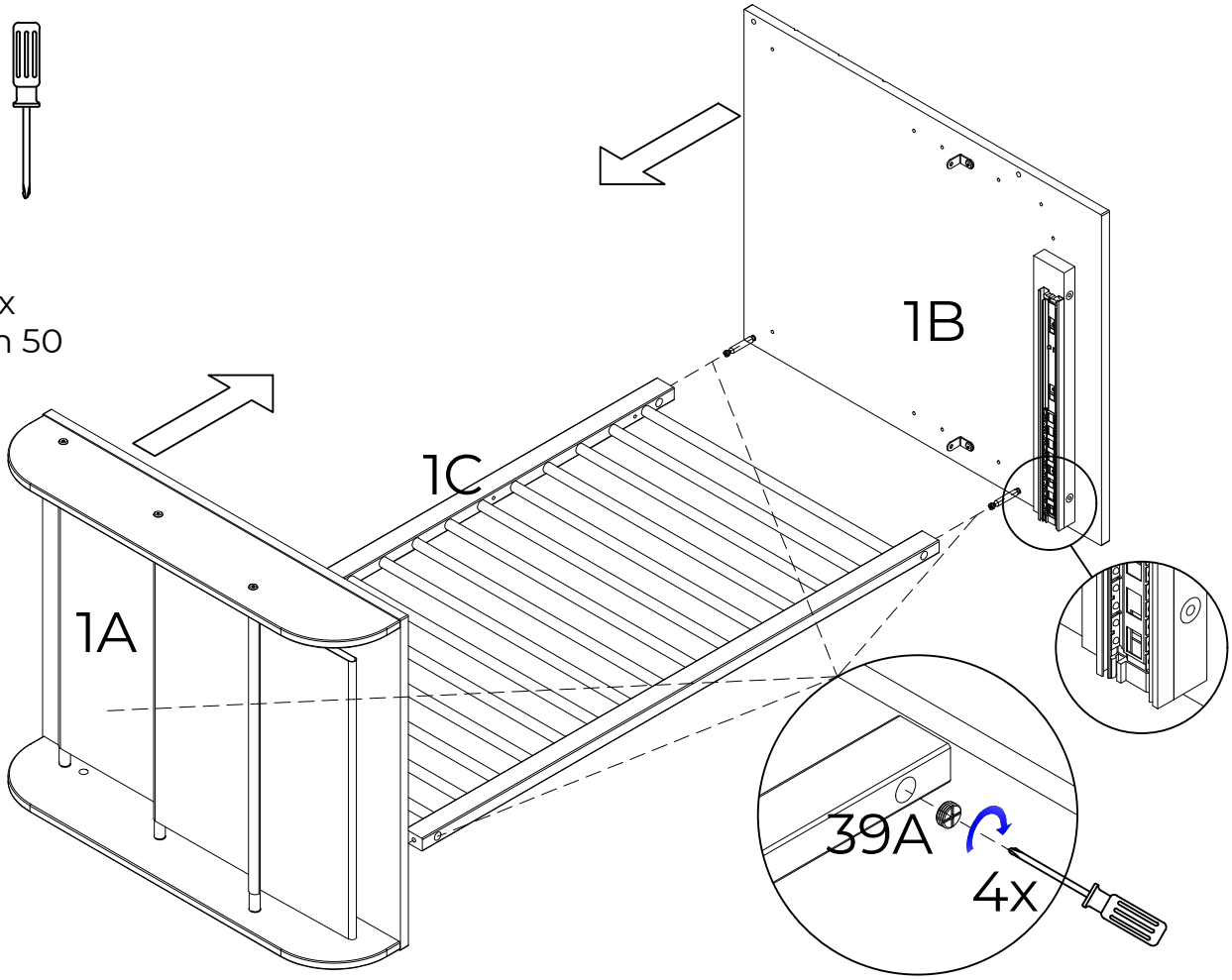

8

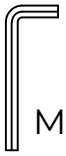

M4

35A 4x
M6x12

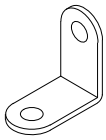

243 4x
30.5x16x2

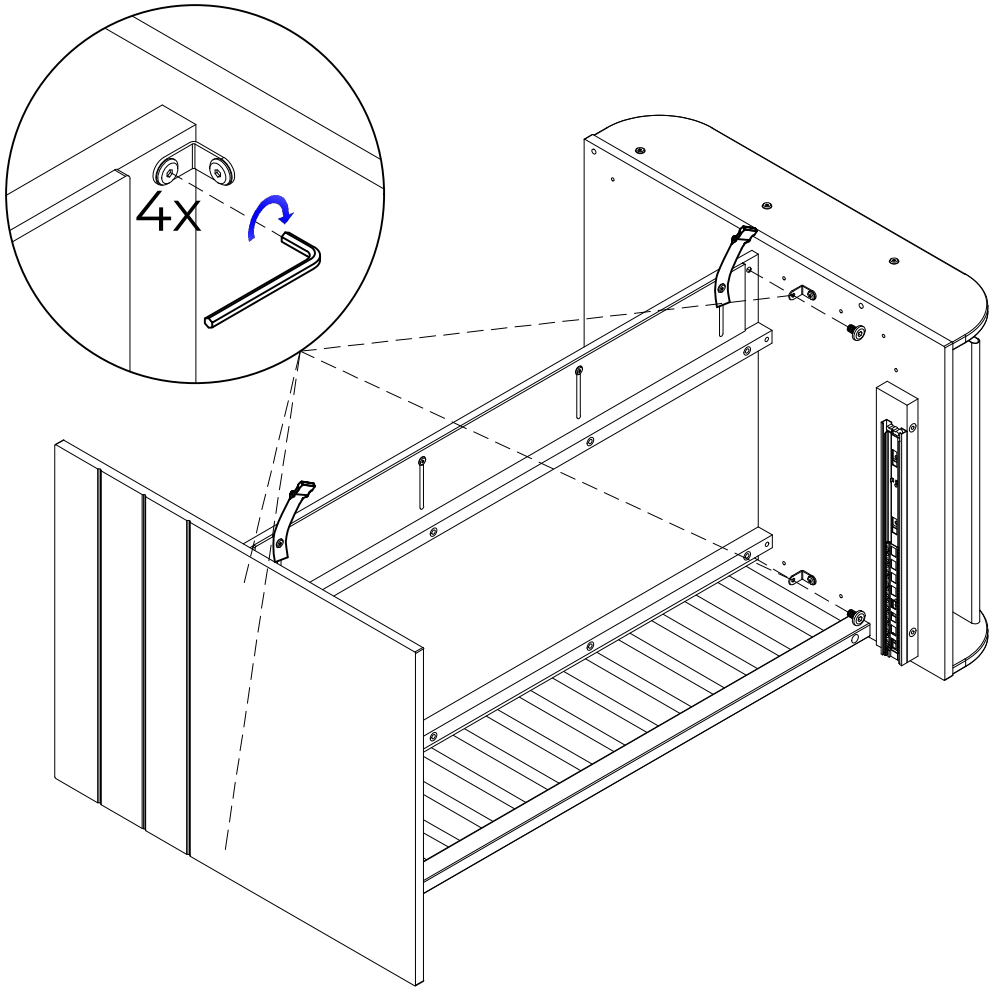

(8)

M4

35A 4x
M6x12

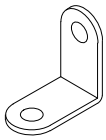

243 4x
30.5x16x2

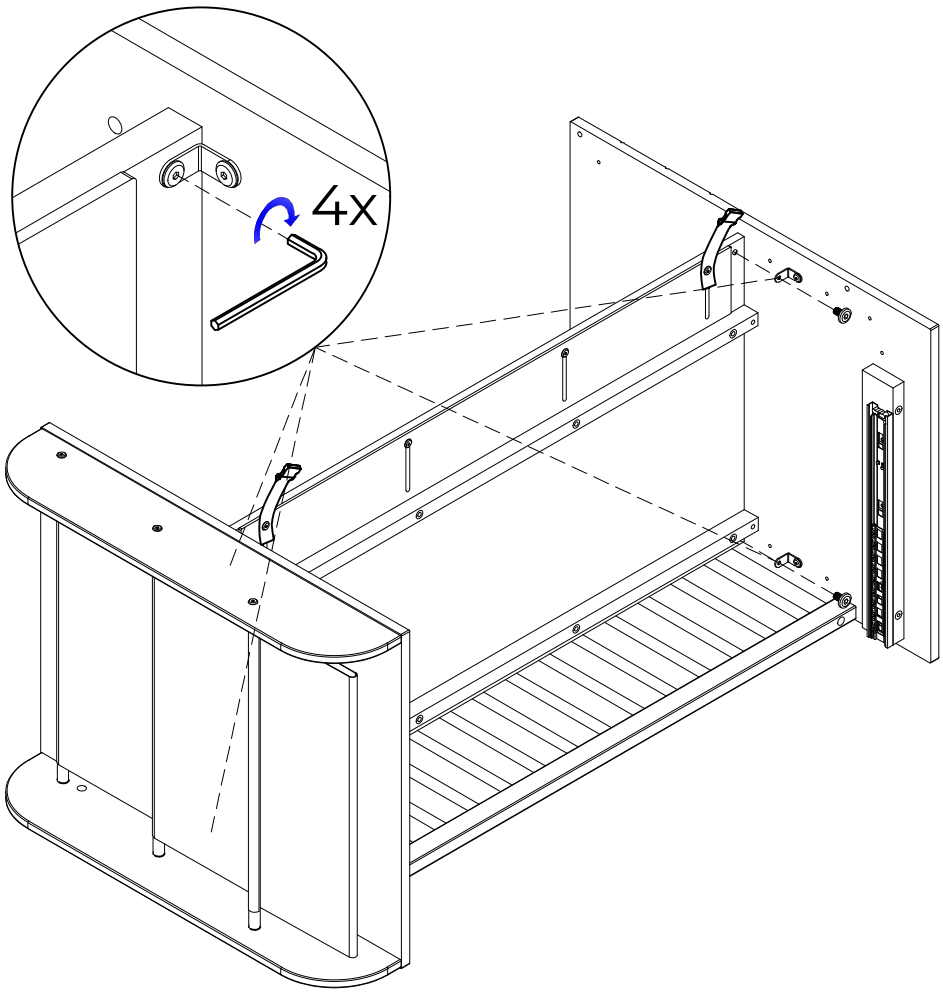

9

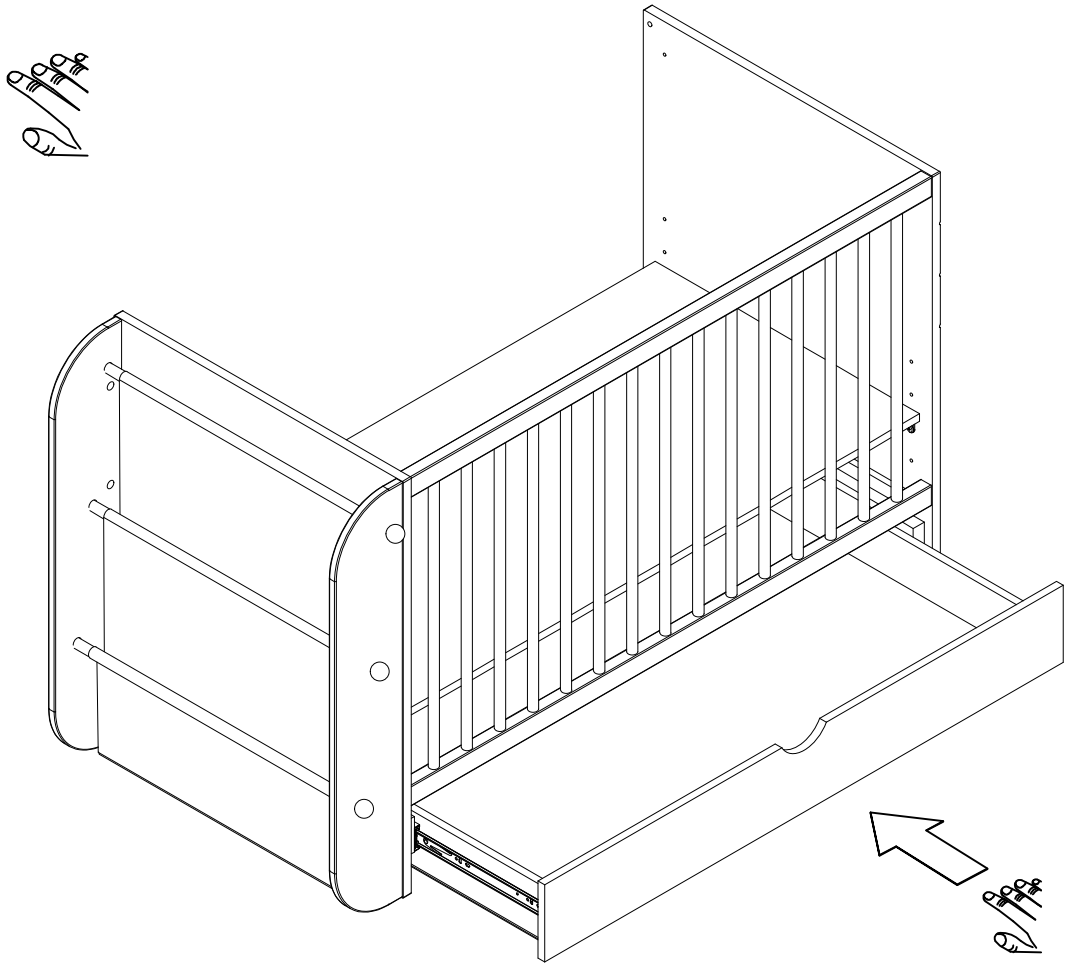

(9)

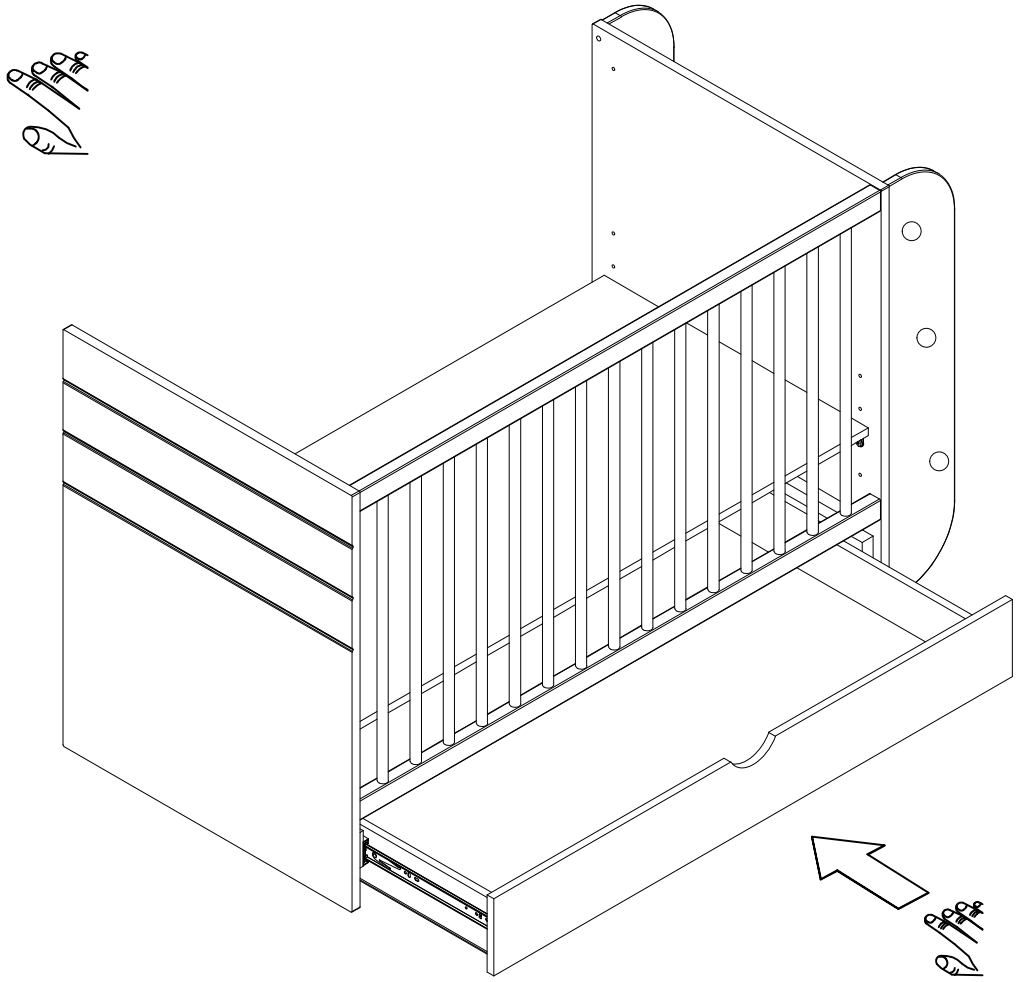

10

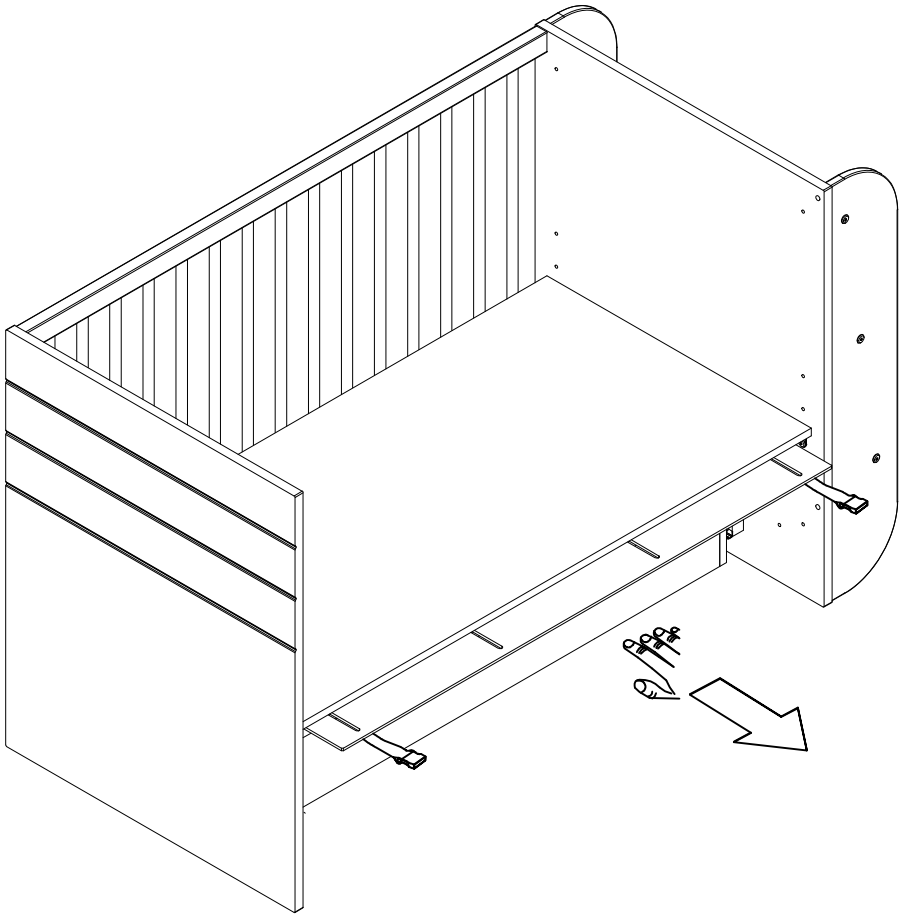

(10)

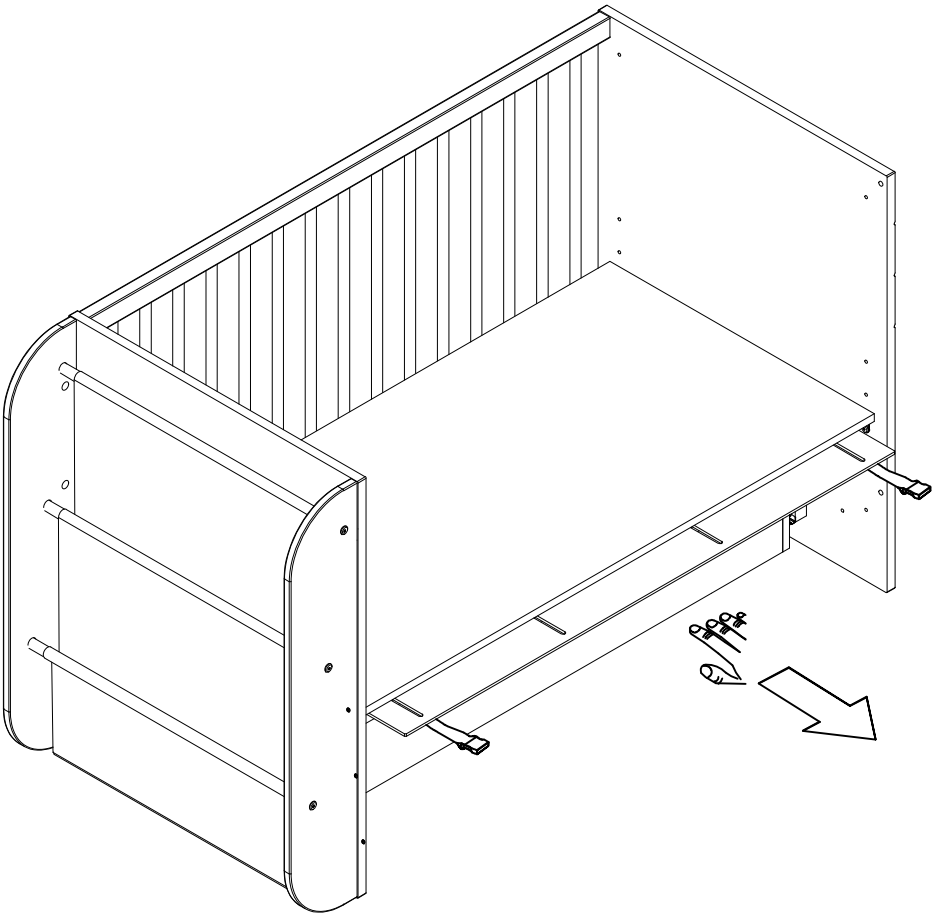

11

ADVERTENCIA: El colchón de la cama de adulto debe estar al mismo nivel o ligéramente más alto que el colchón de la cuna.

WARNING: The adult bed mattress must be at the same level or slightly higher than the crib mattress.

X≥Y

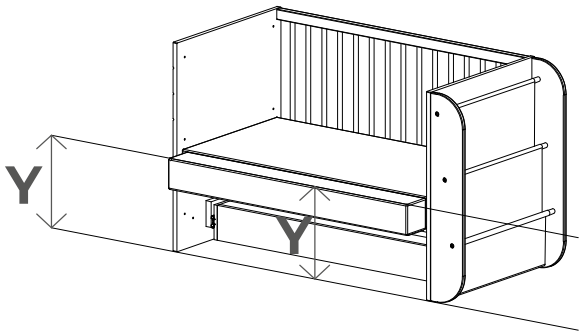

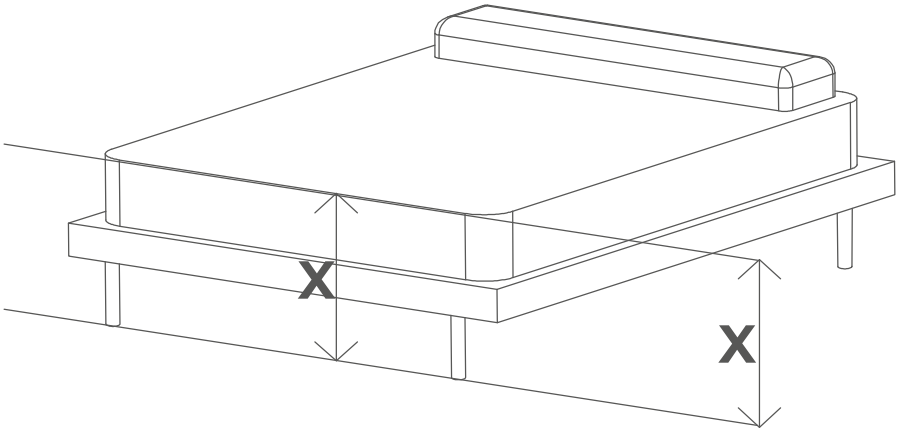

(11)

ADVERTENCIA: El colchón de la cama de adulto debe estar al mismo nivel o ligéramente más alto que el colchón de la cuna.

WARNING: The adult bed mattress must be at the same level or slightly higher than the crib mattress.

X≥Y

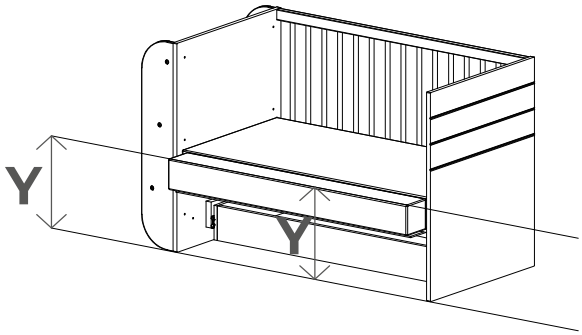

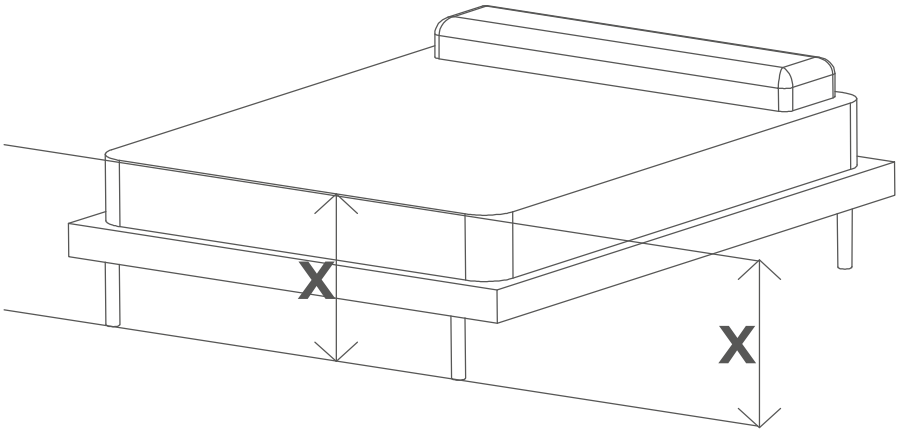

12

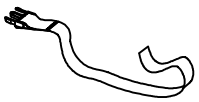

CL 2x

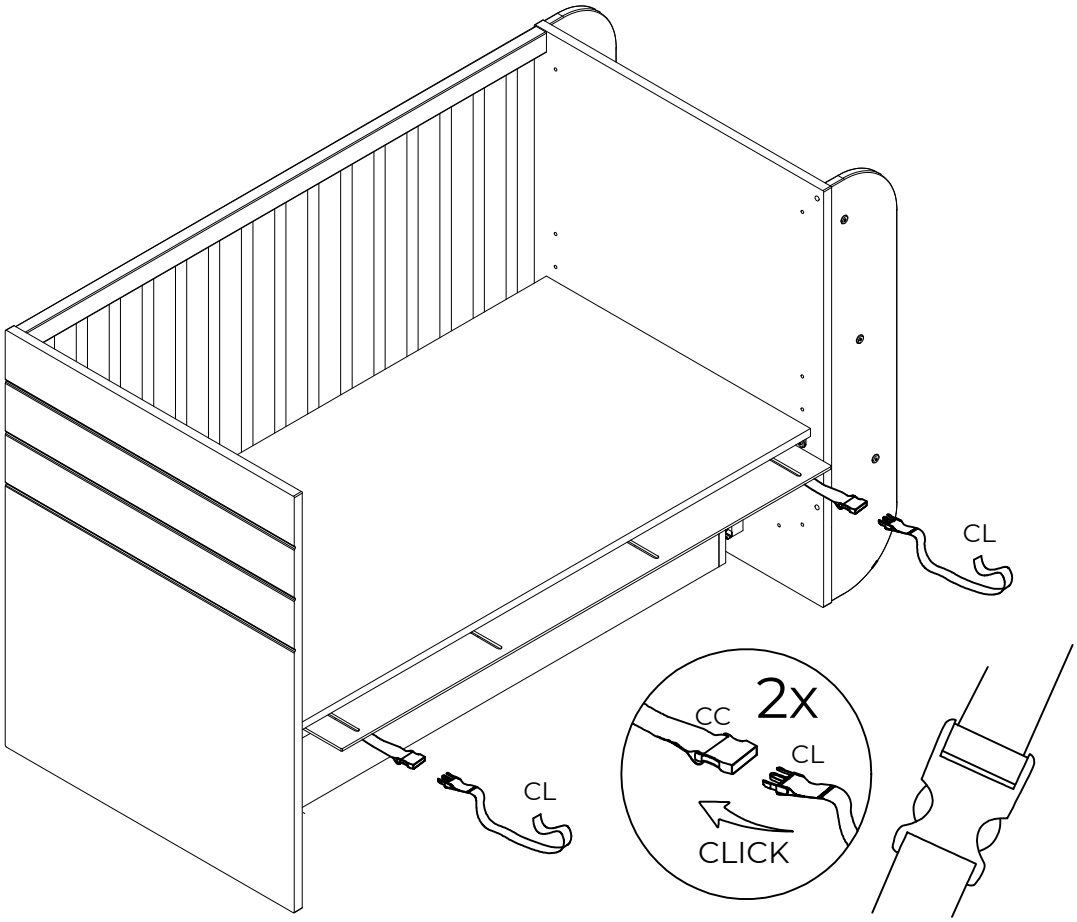

(12)

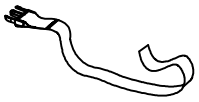

CL 2x

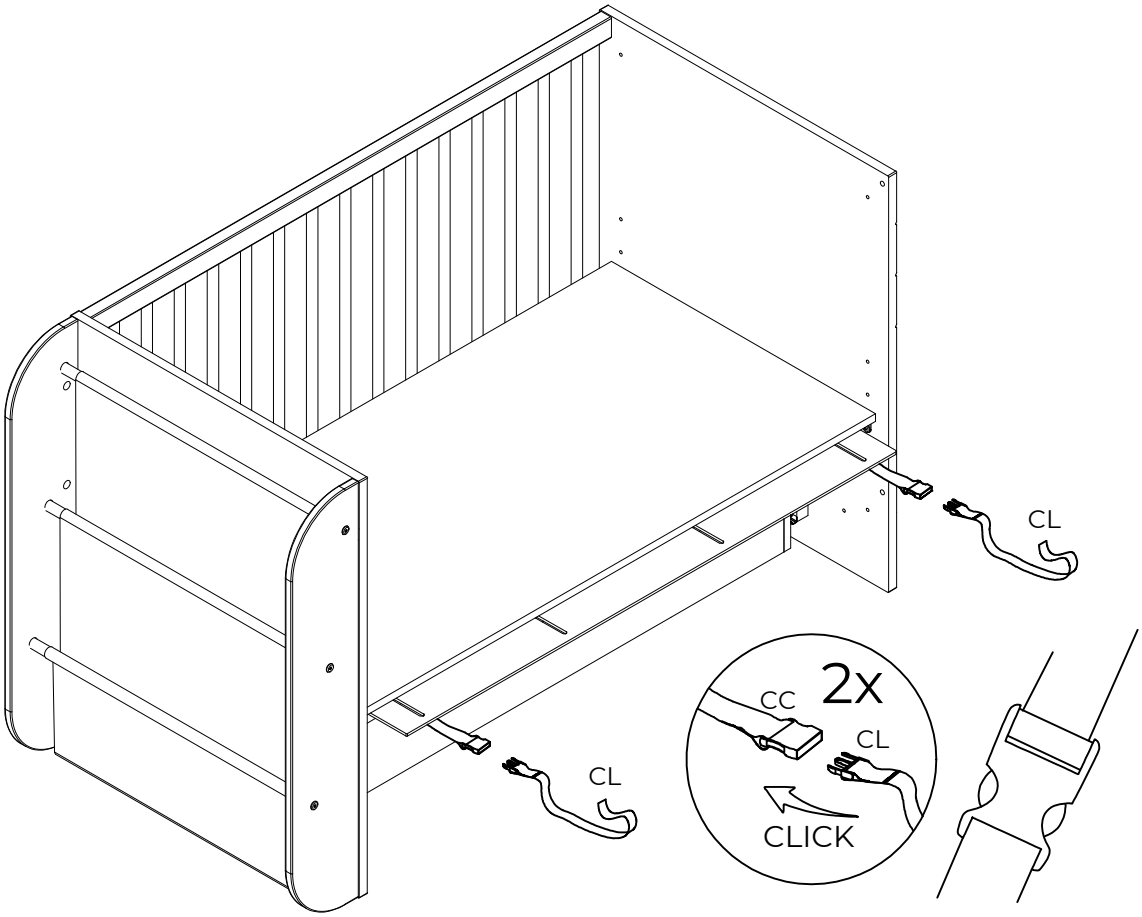

13

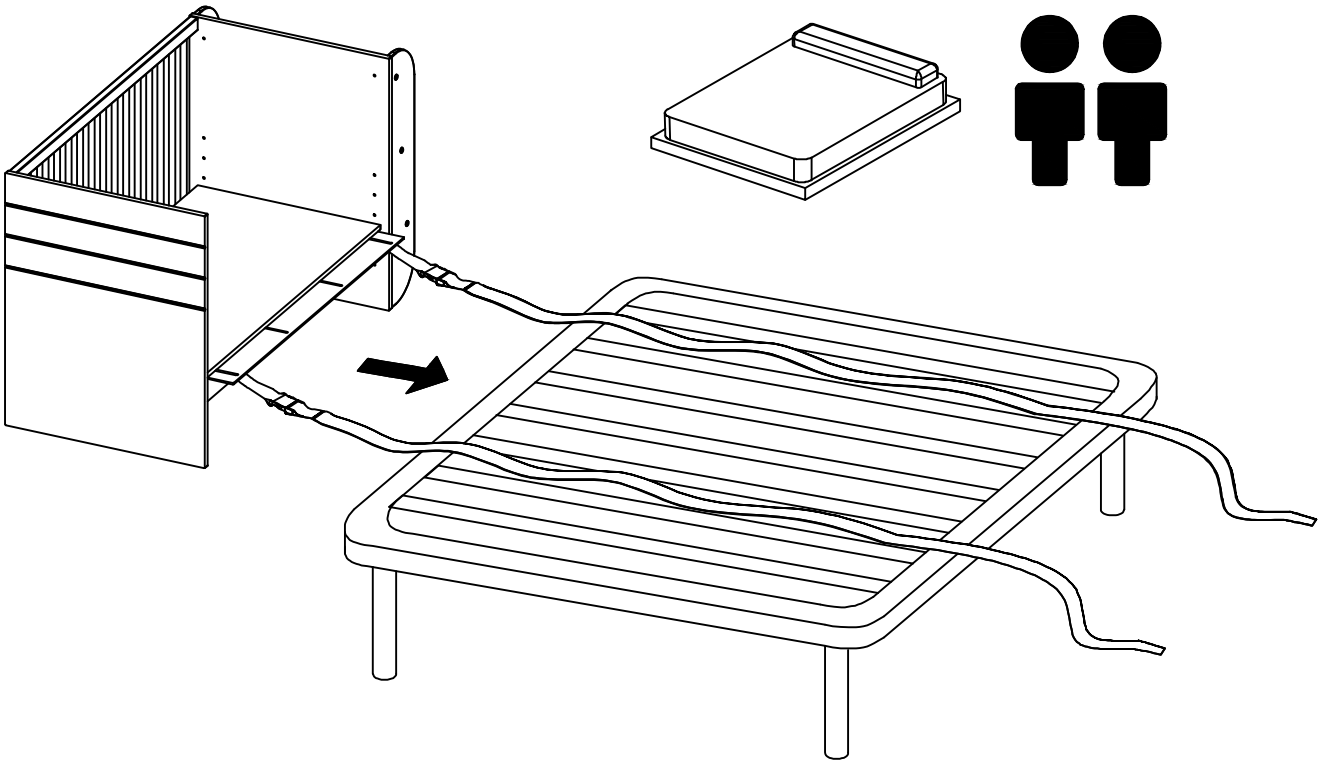

(13)

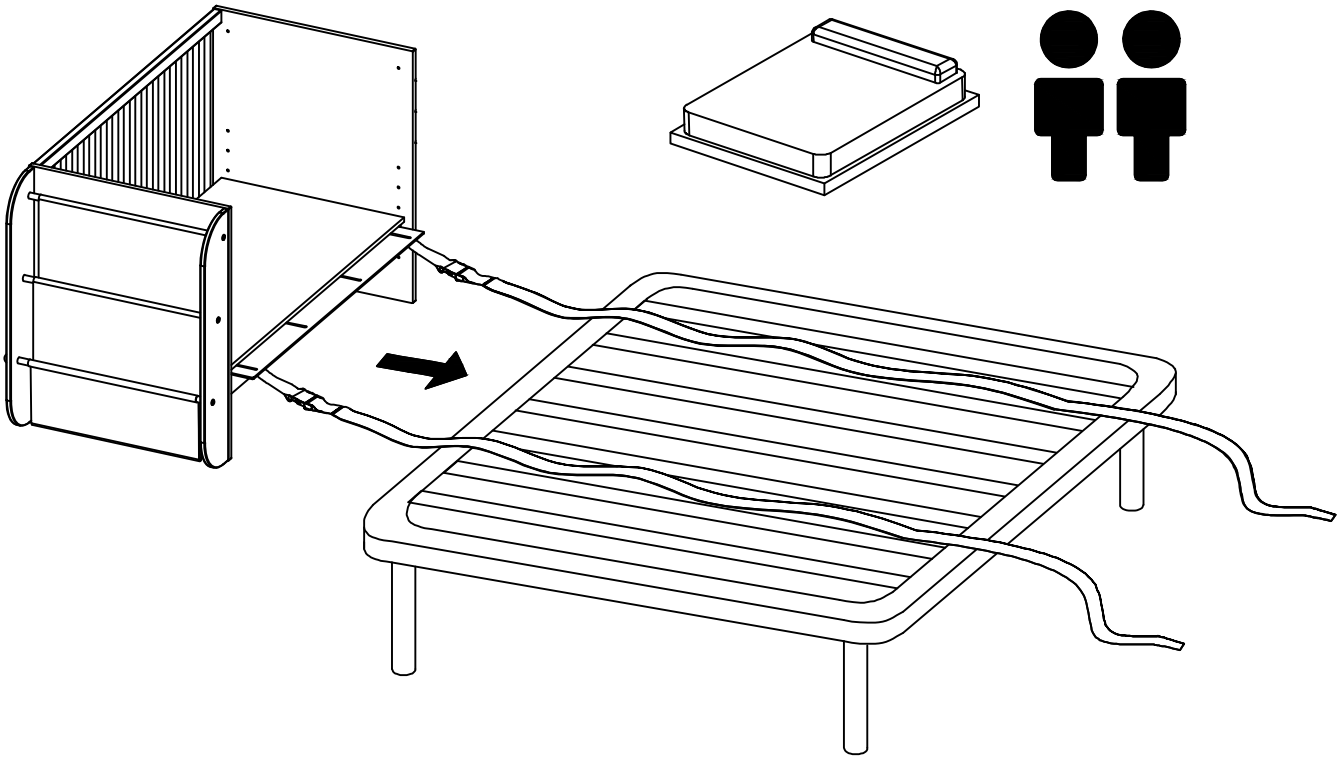

14

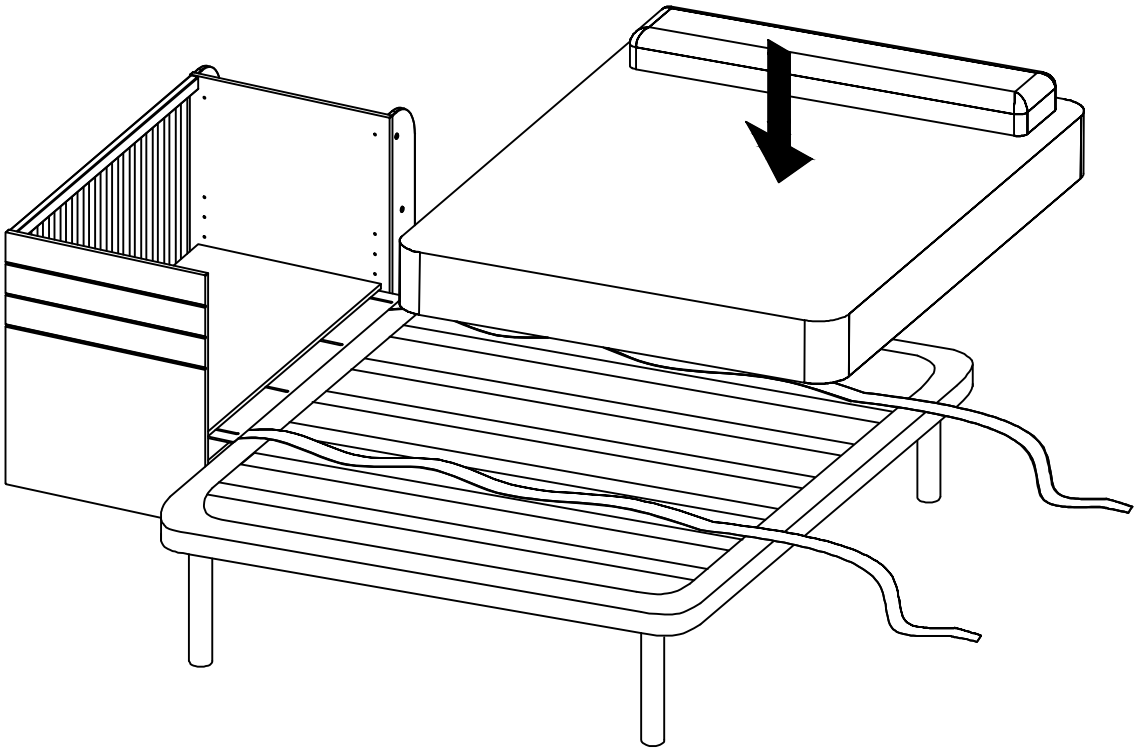

(14)

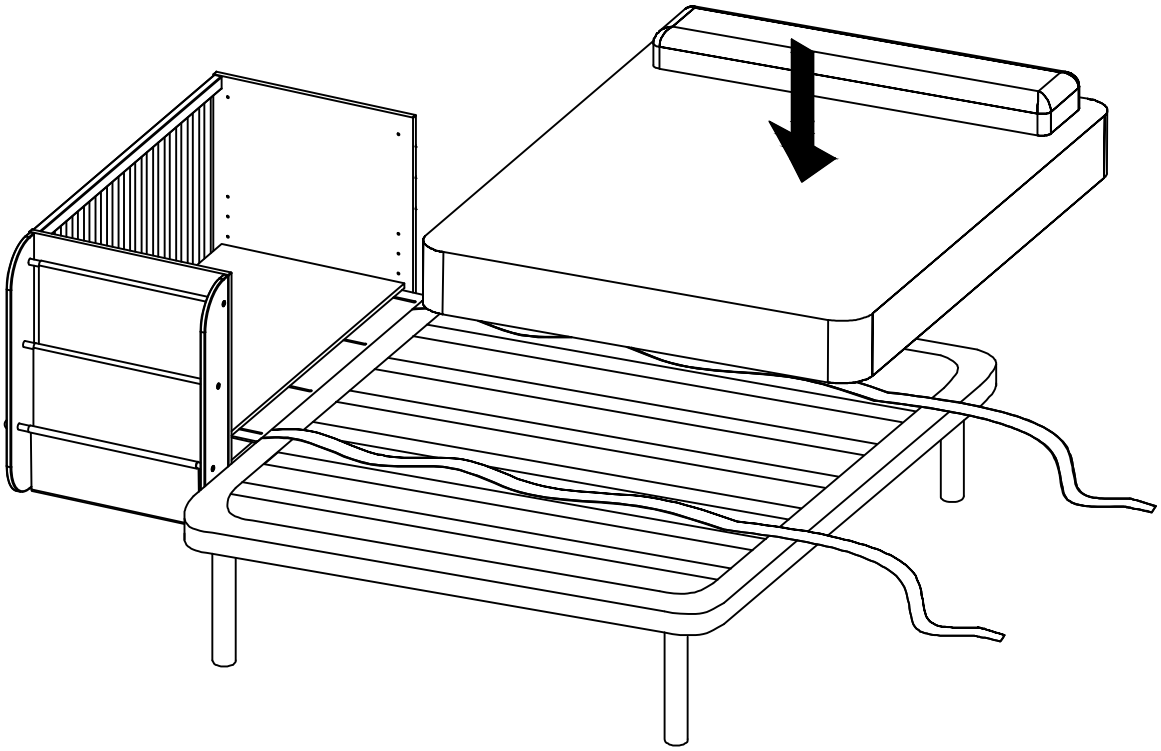

15

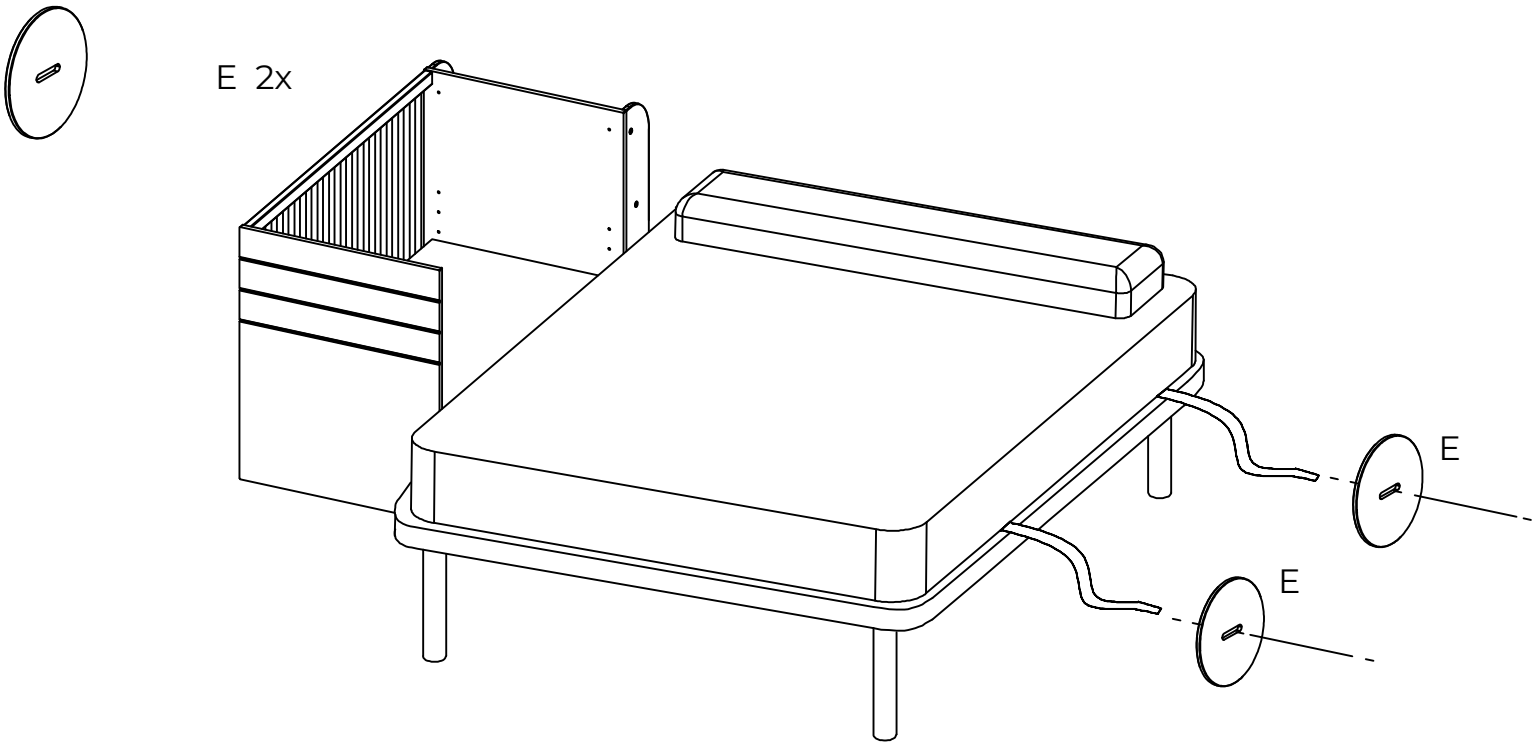

(15)

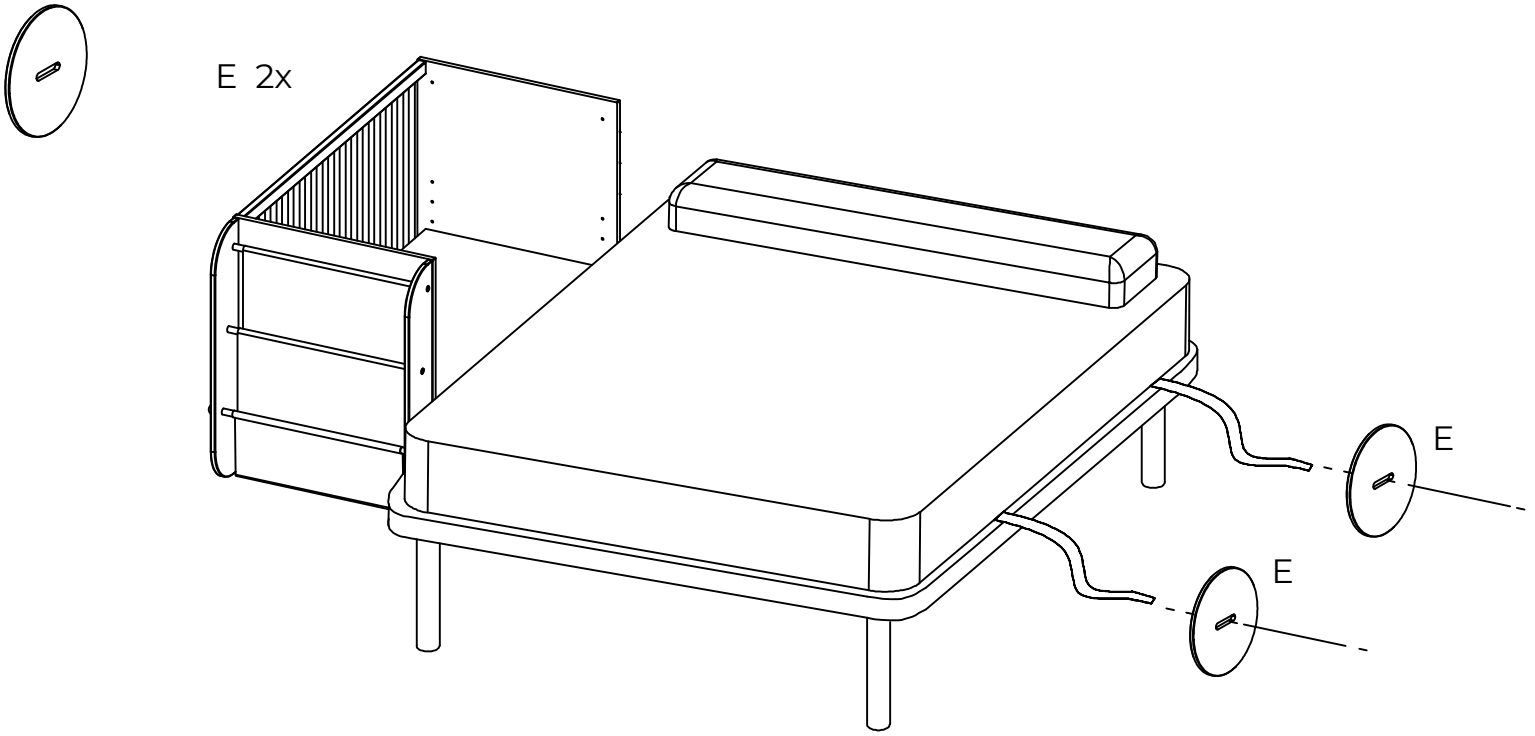

16

CX 2x

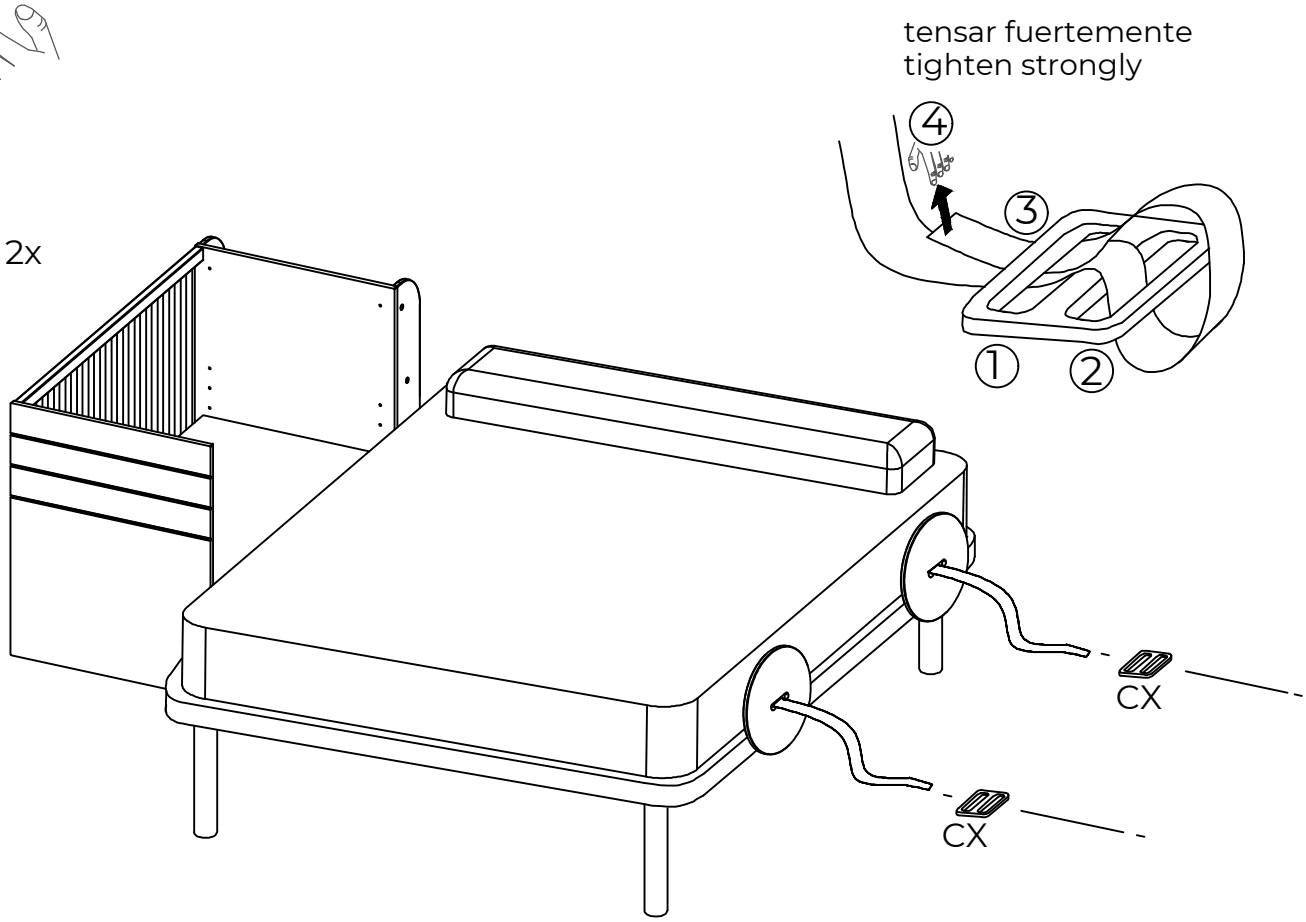

(16)

CX 2x

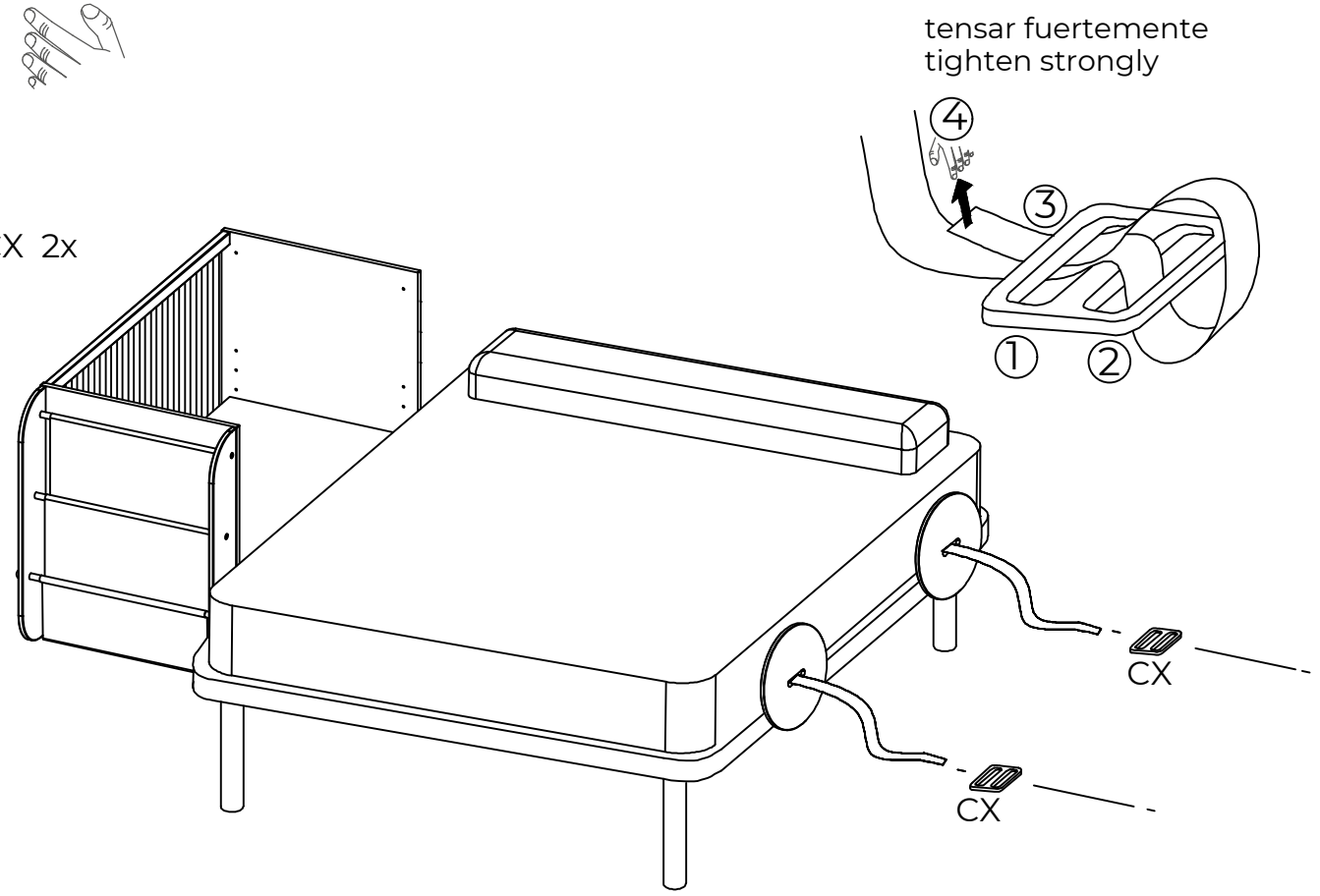

17

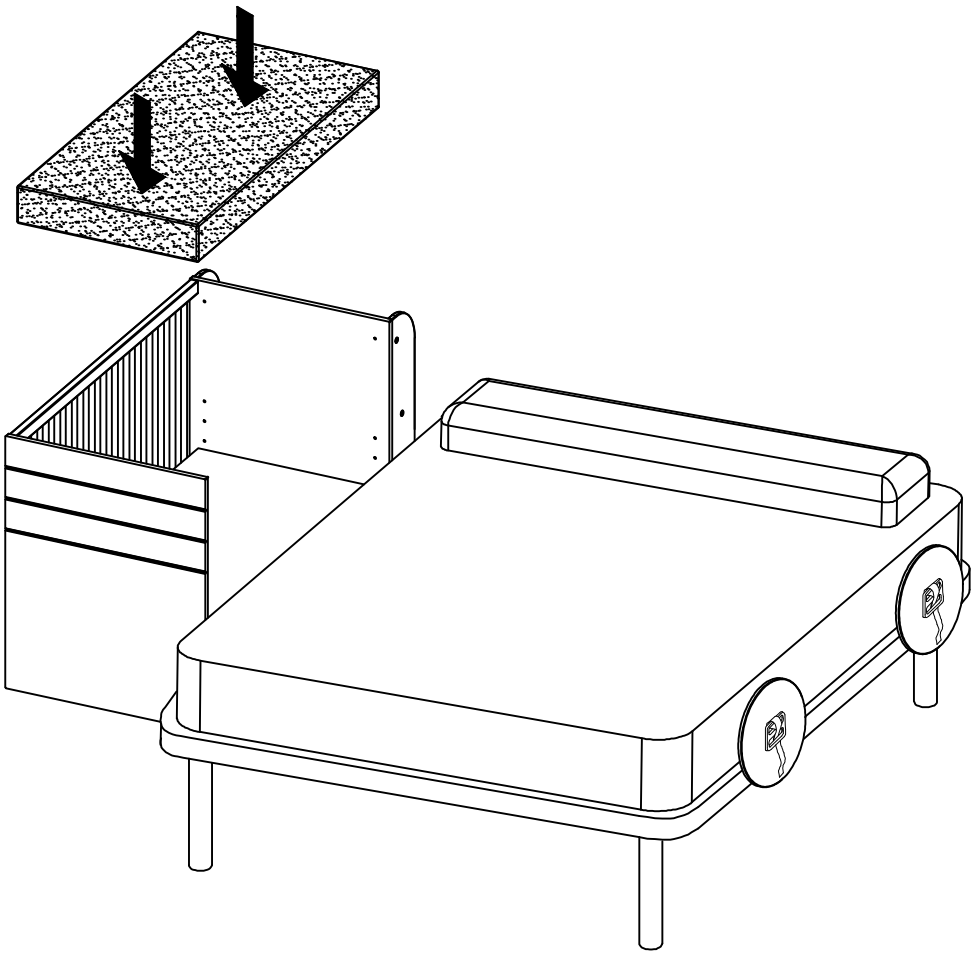

(17)

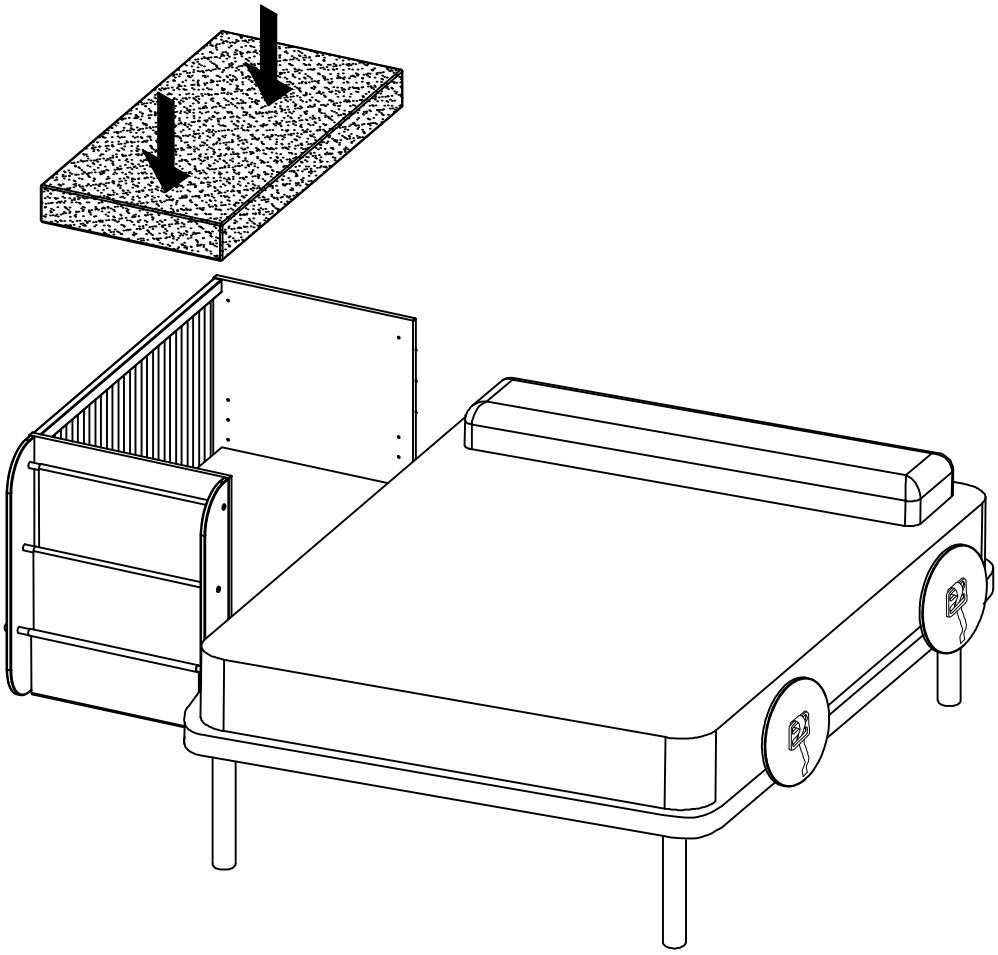

18

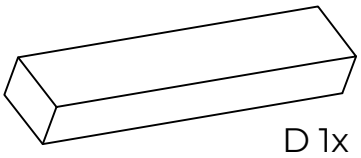

D 1x

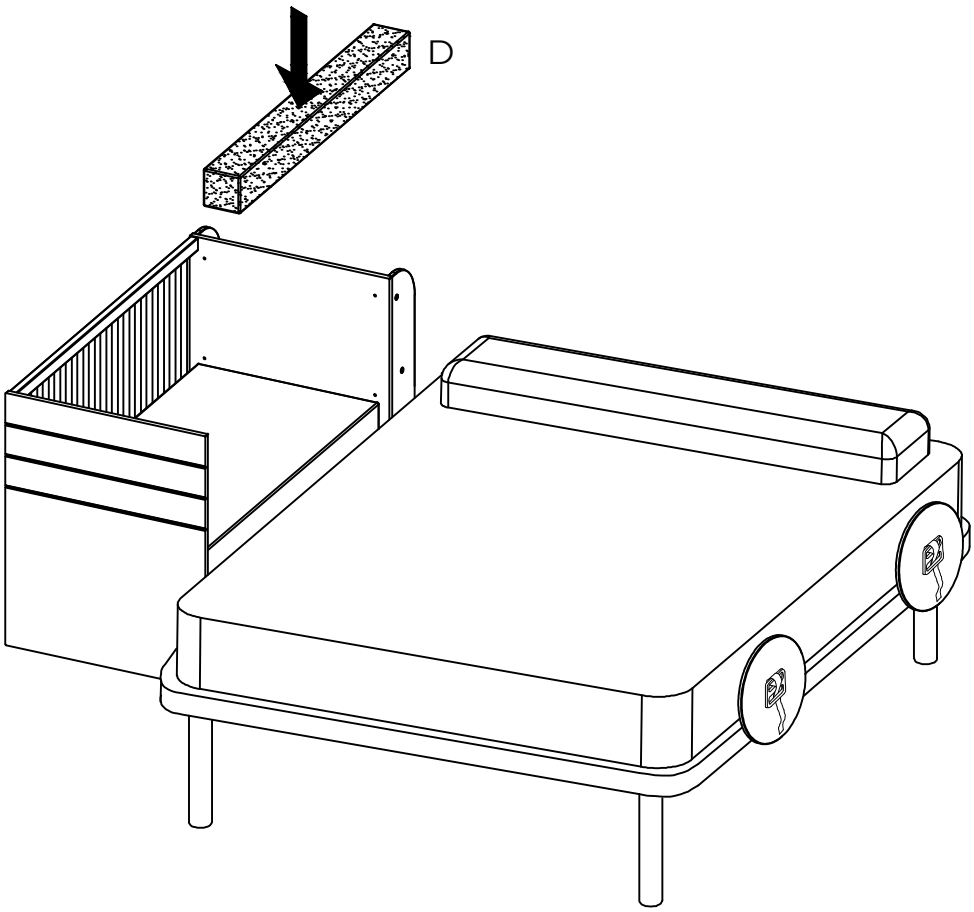

(18)

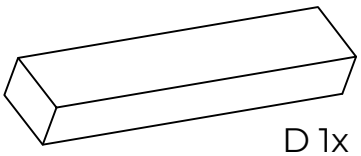

D 1x

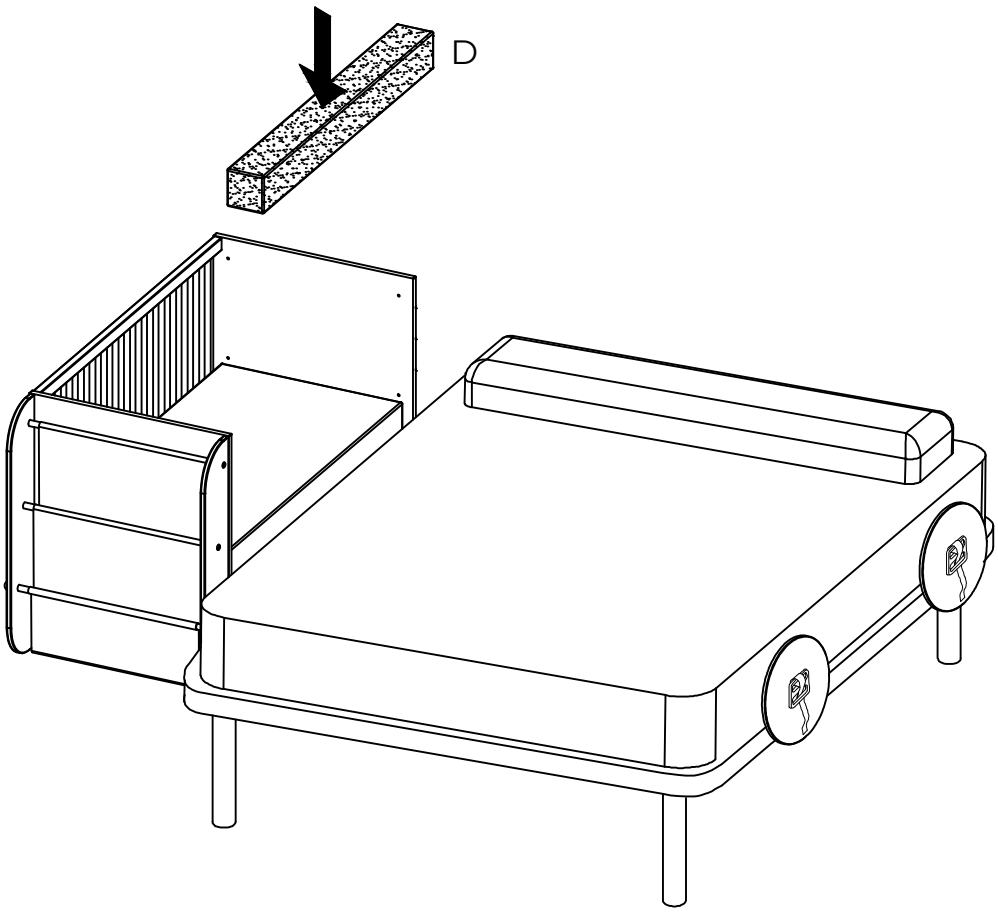

19

OK

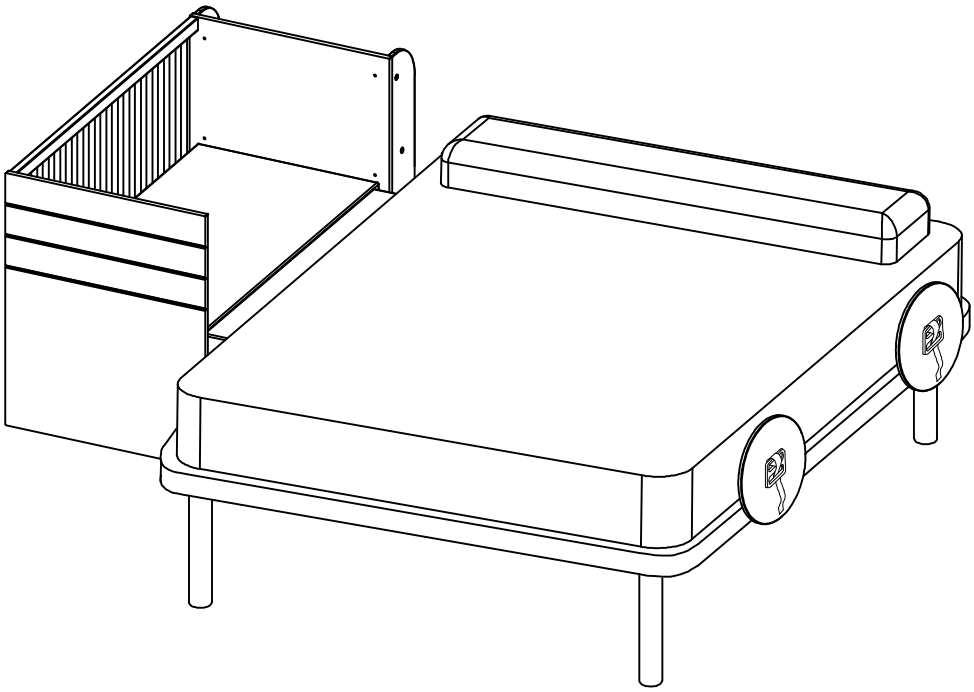

(19)

OK

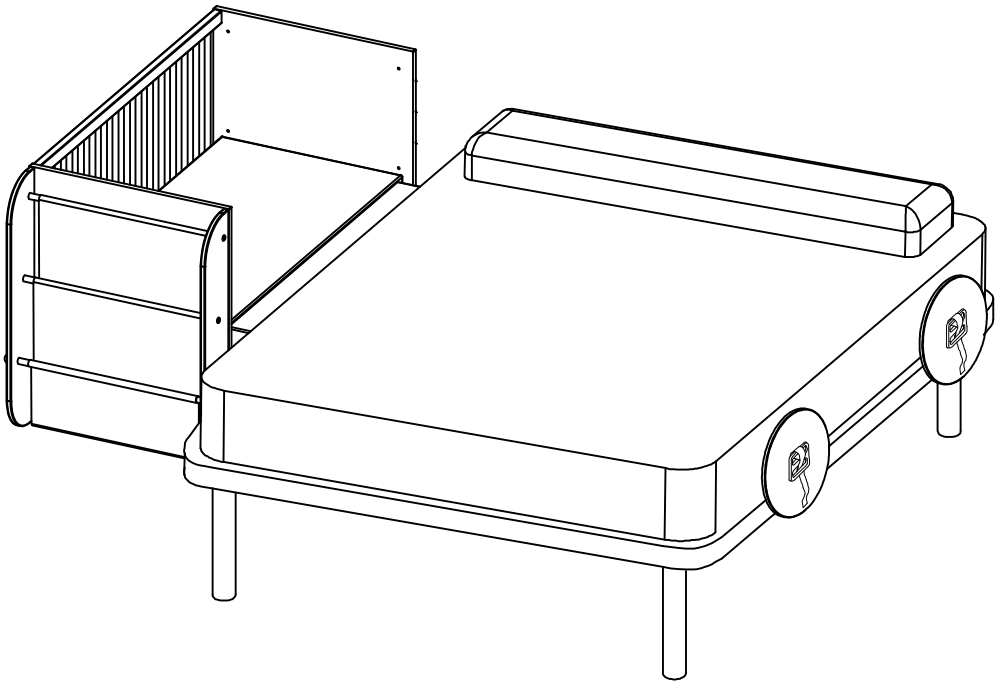

1

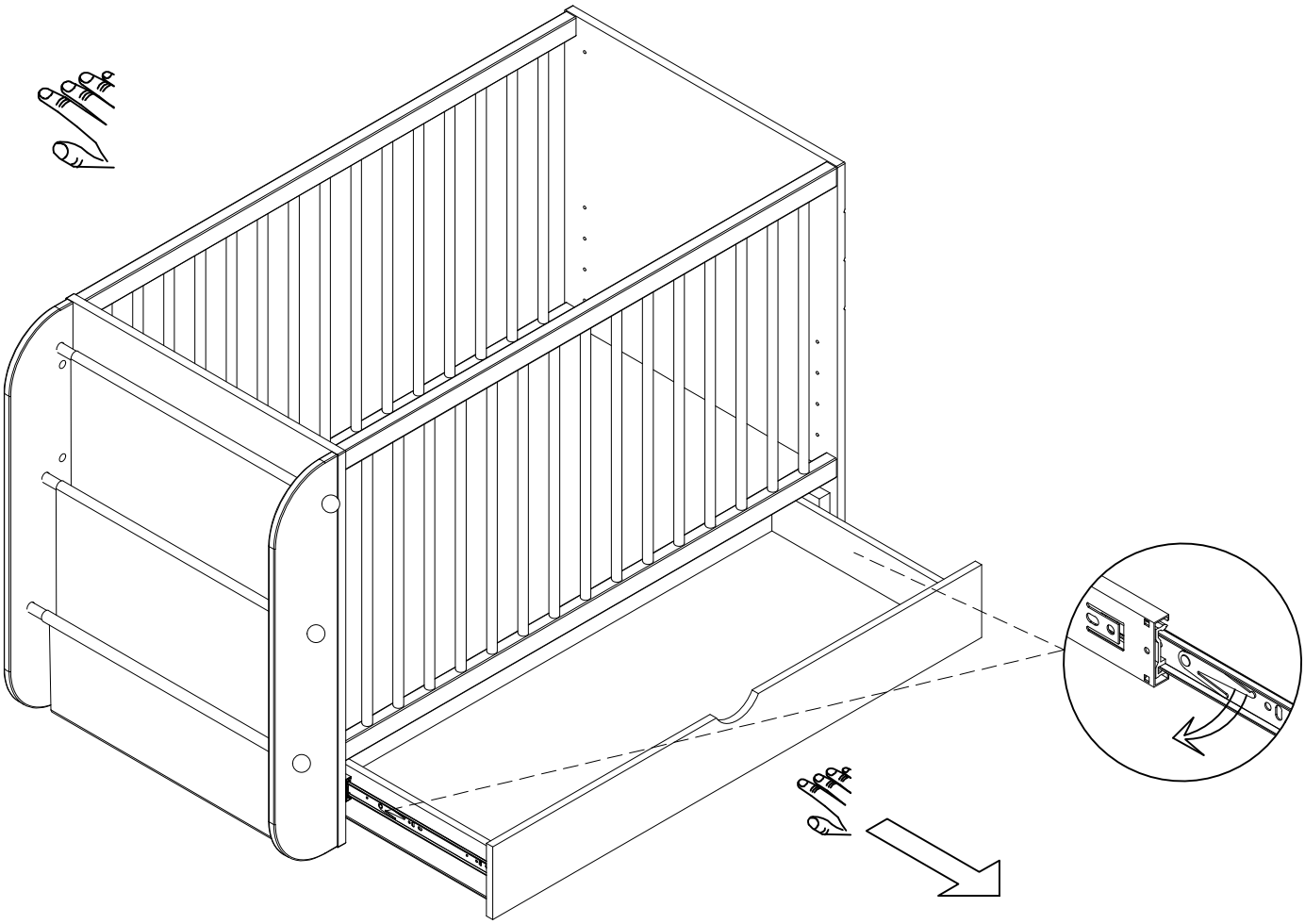

(1)

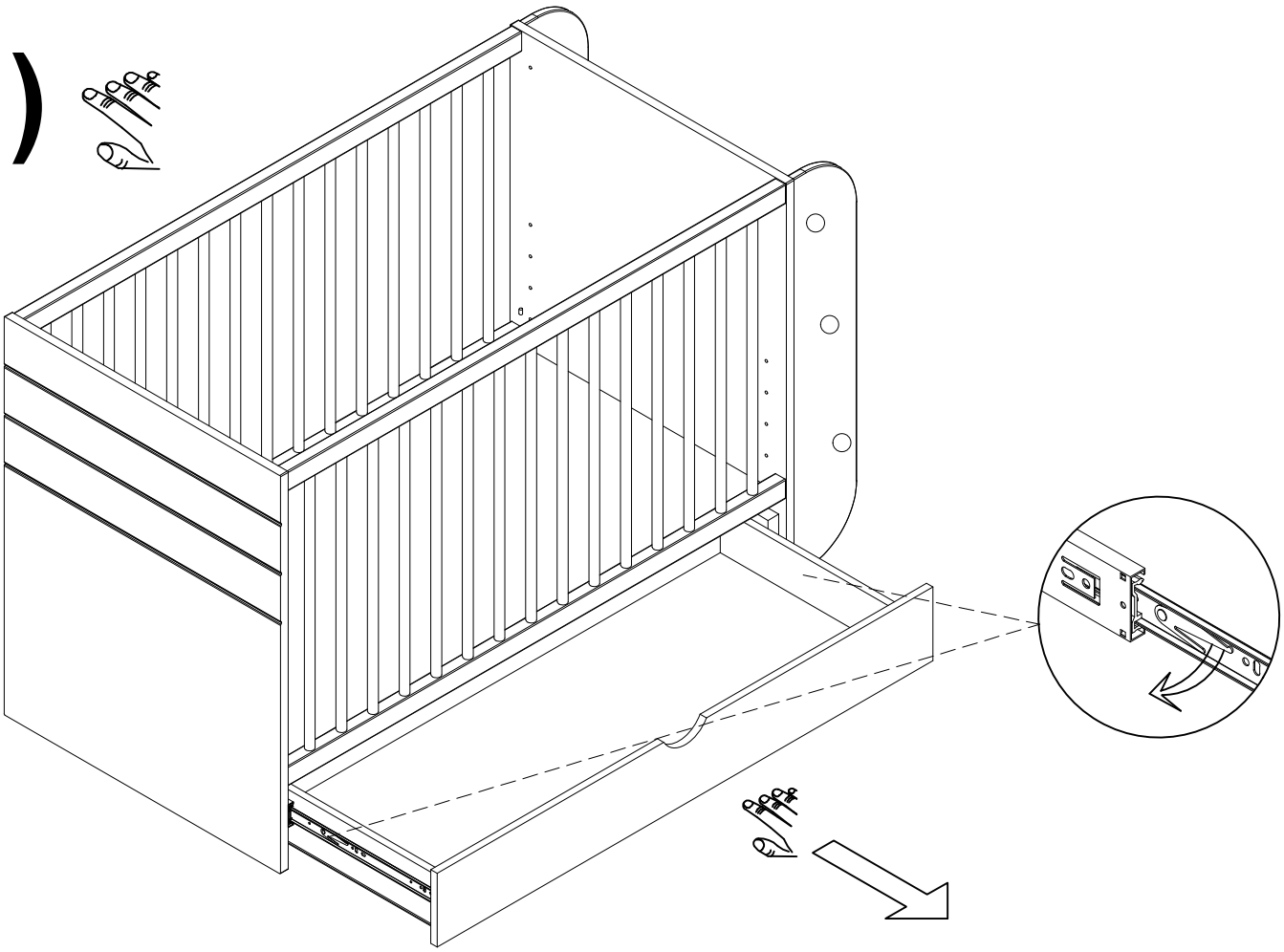

2

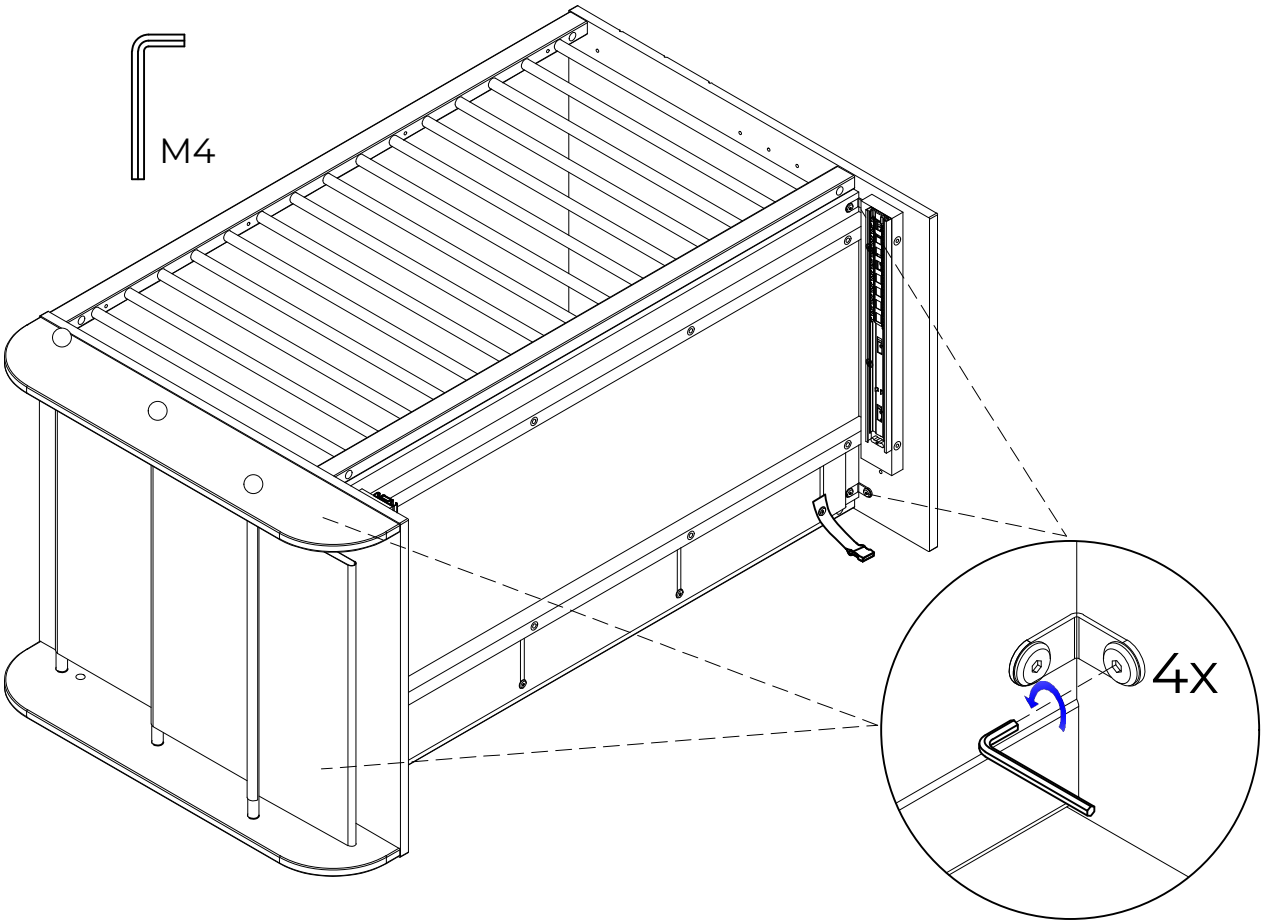

(2)

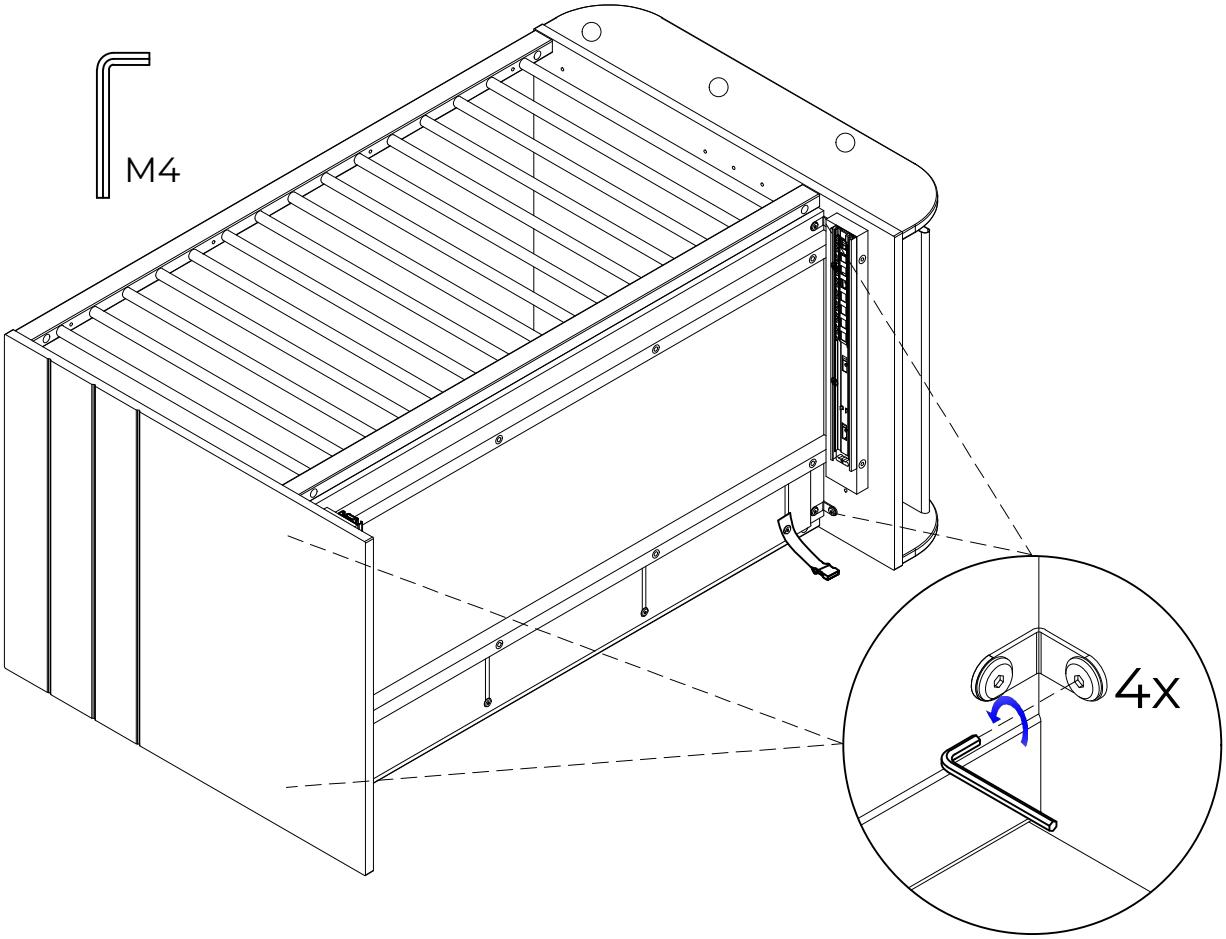

3

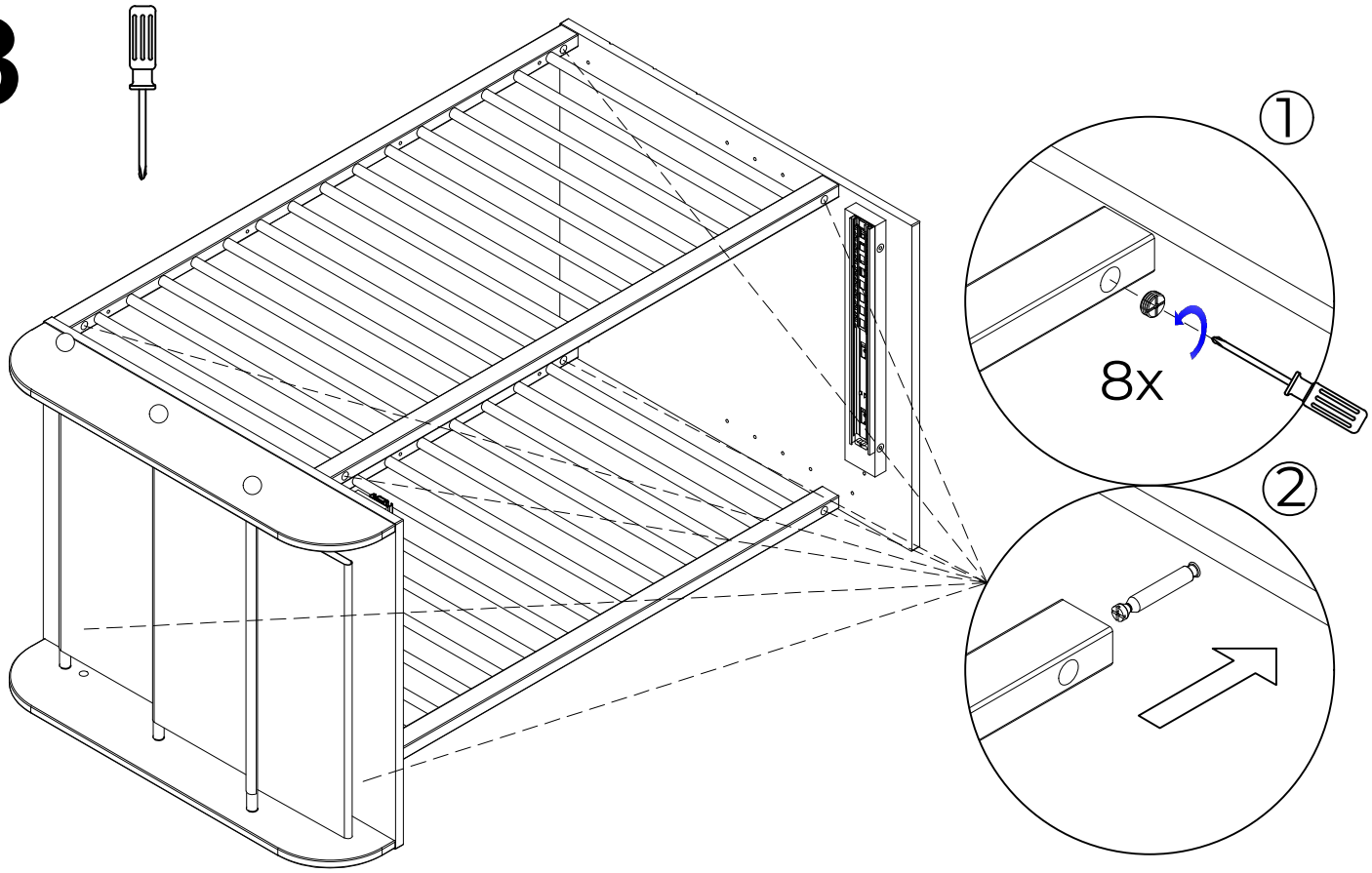

(3)

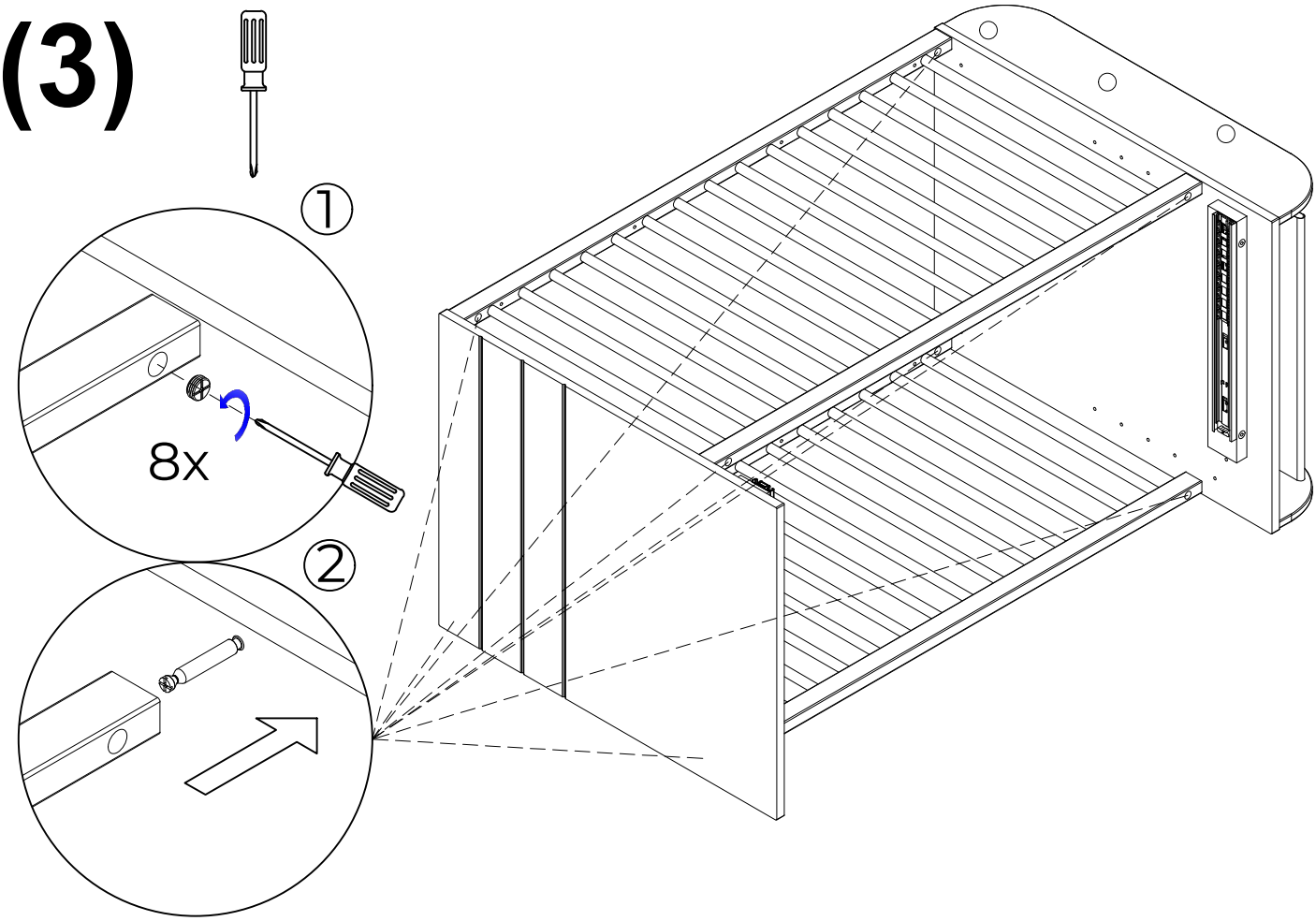

4

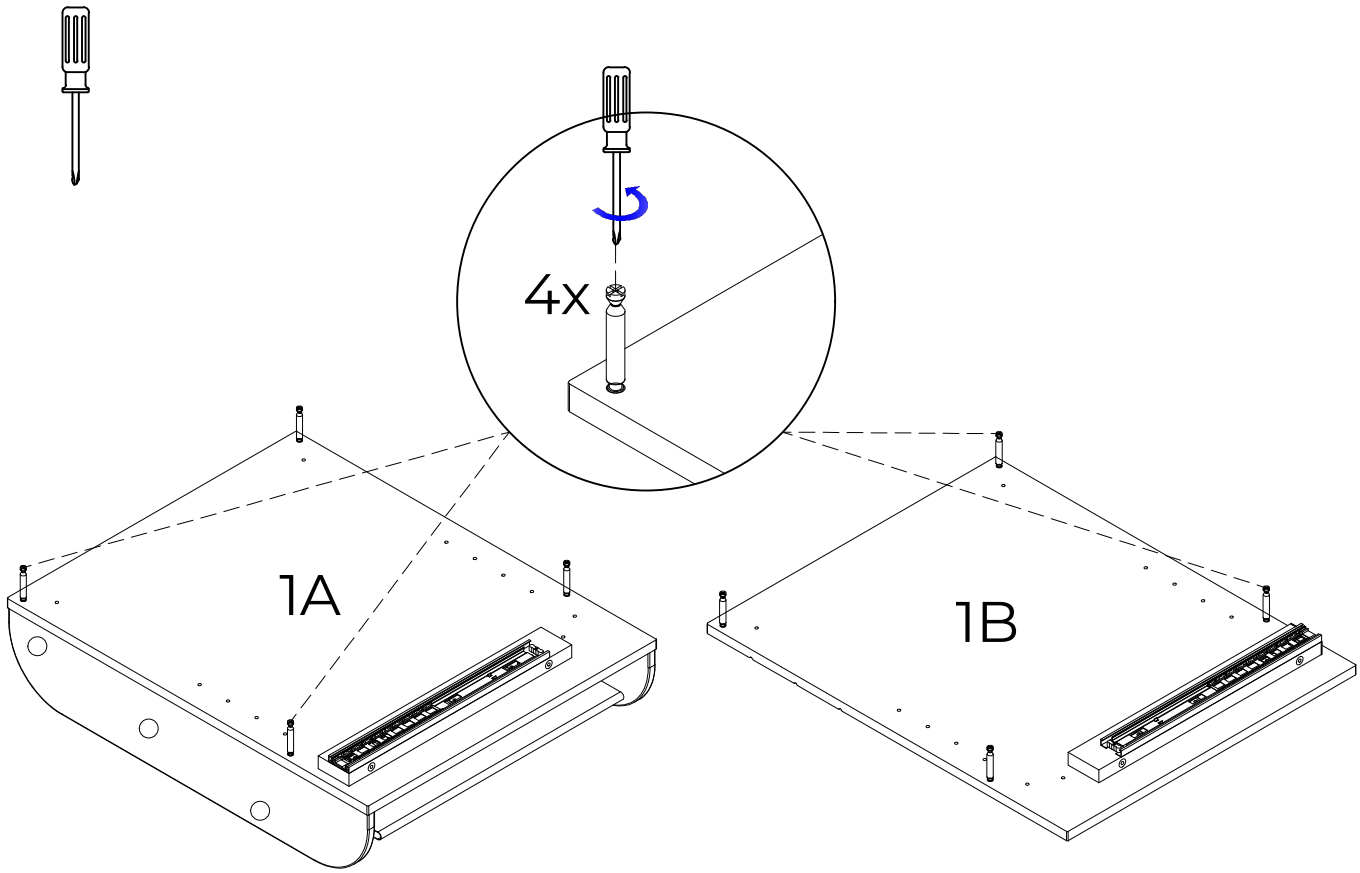

(4)

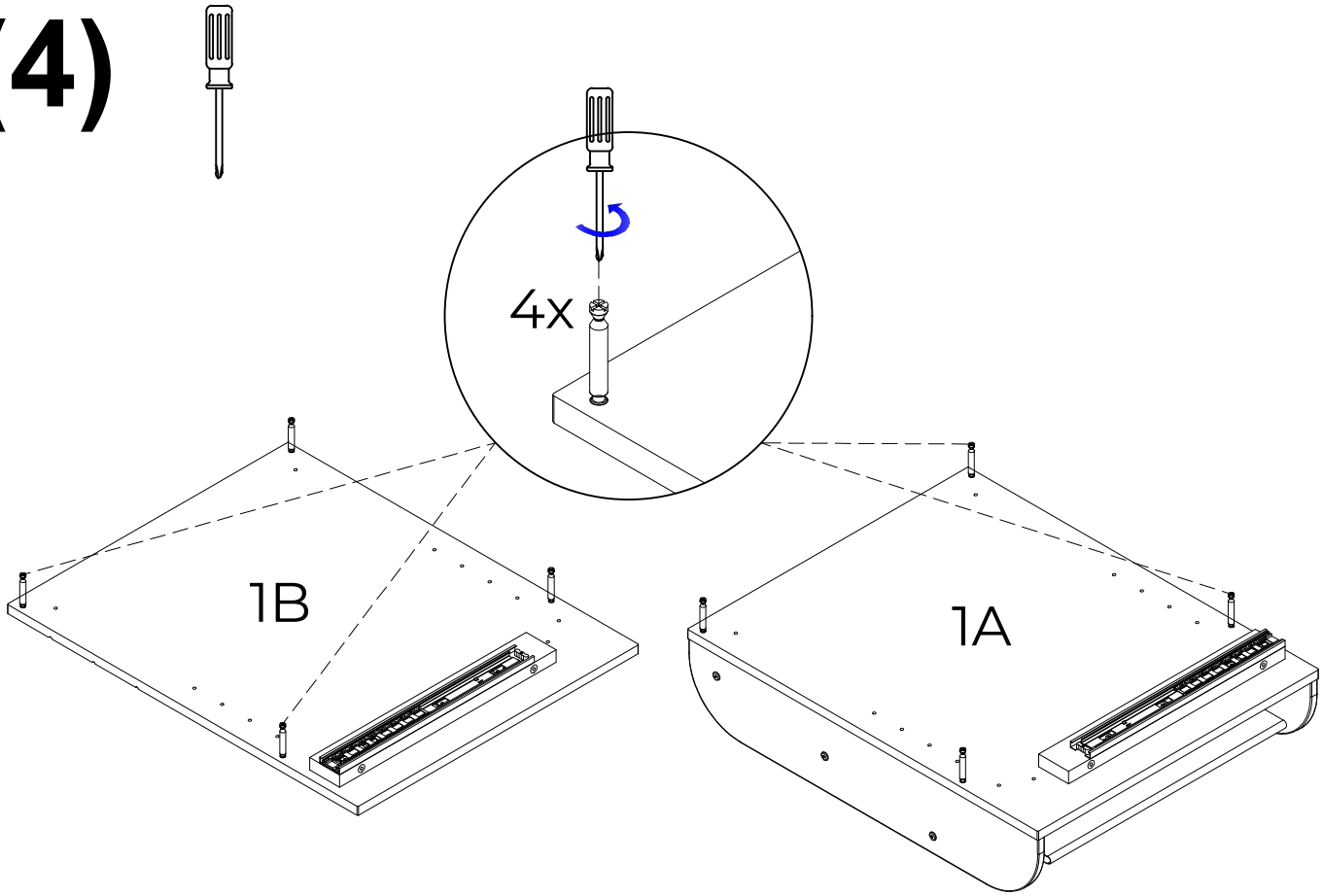

5

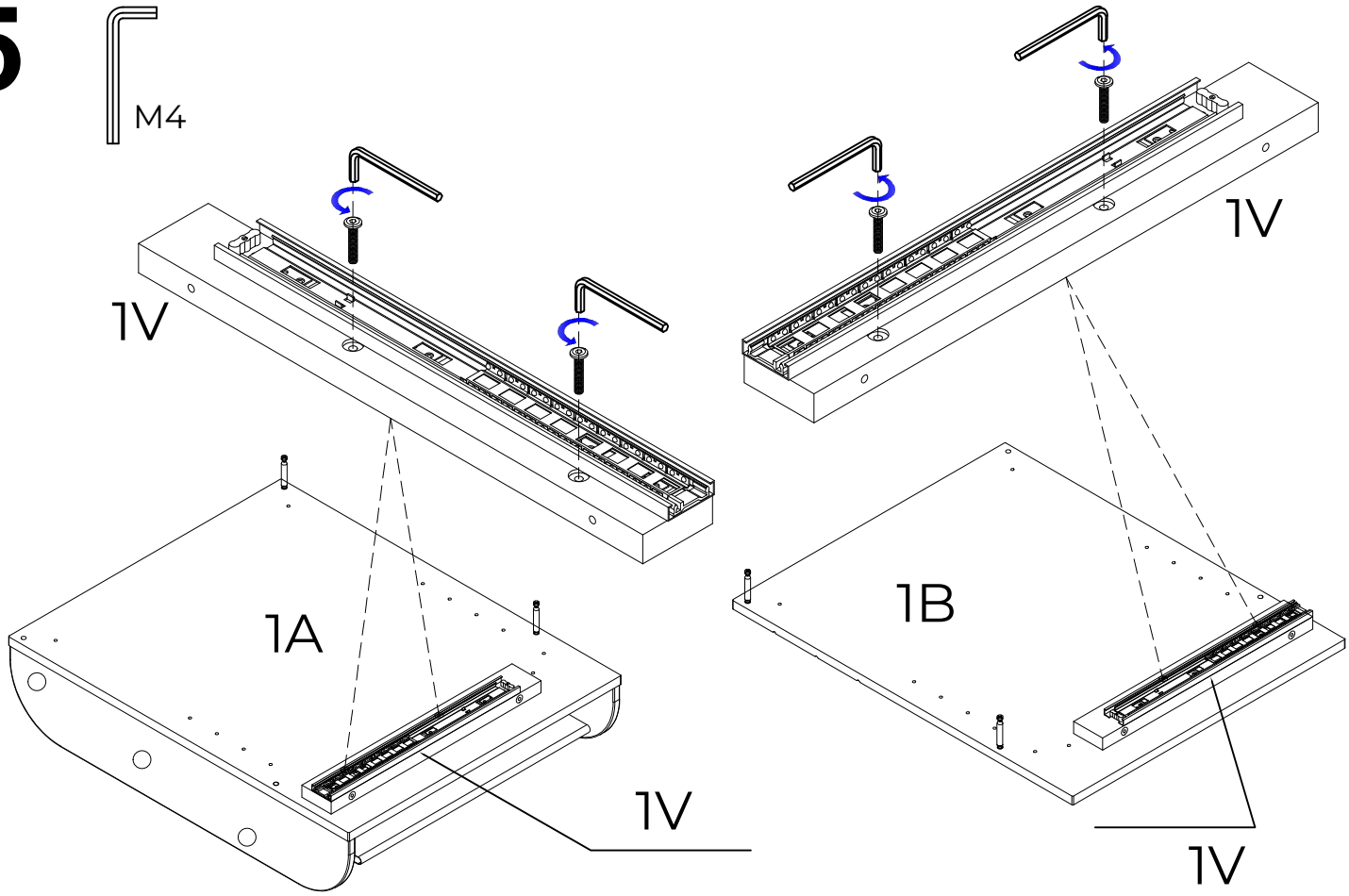

(5)

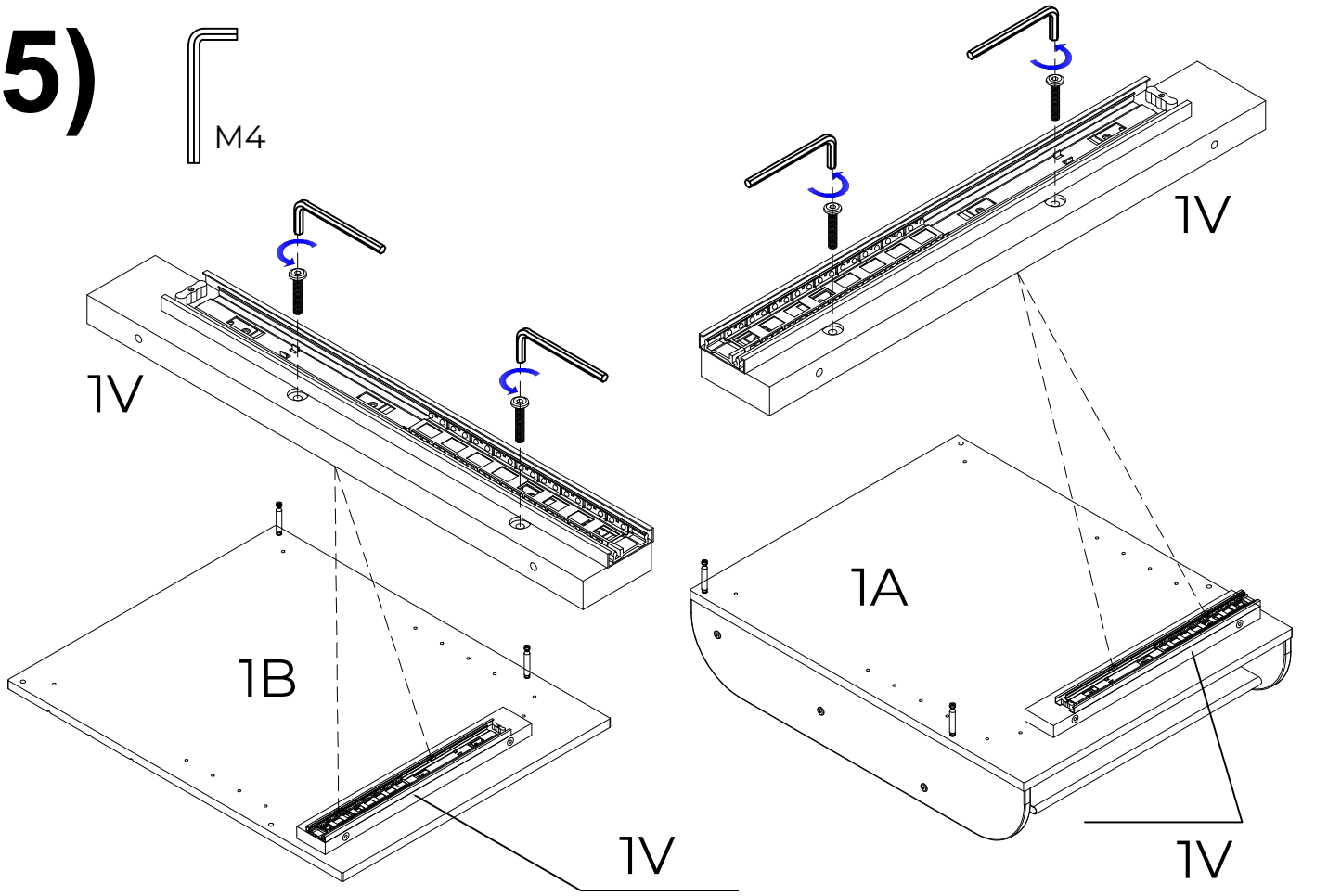

6

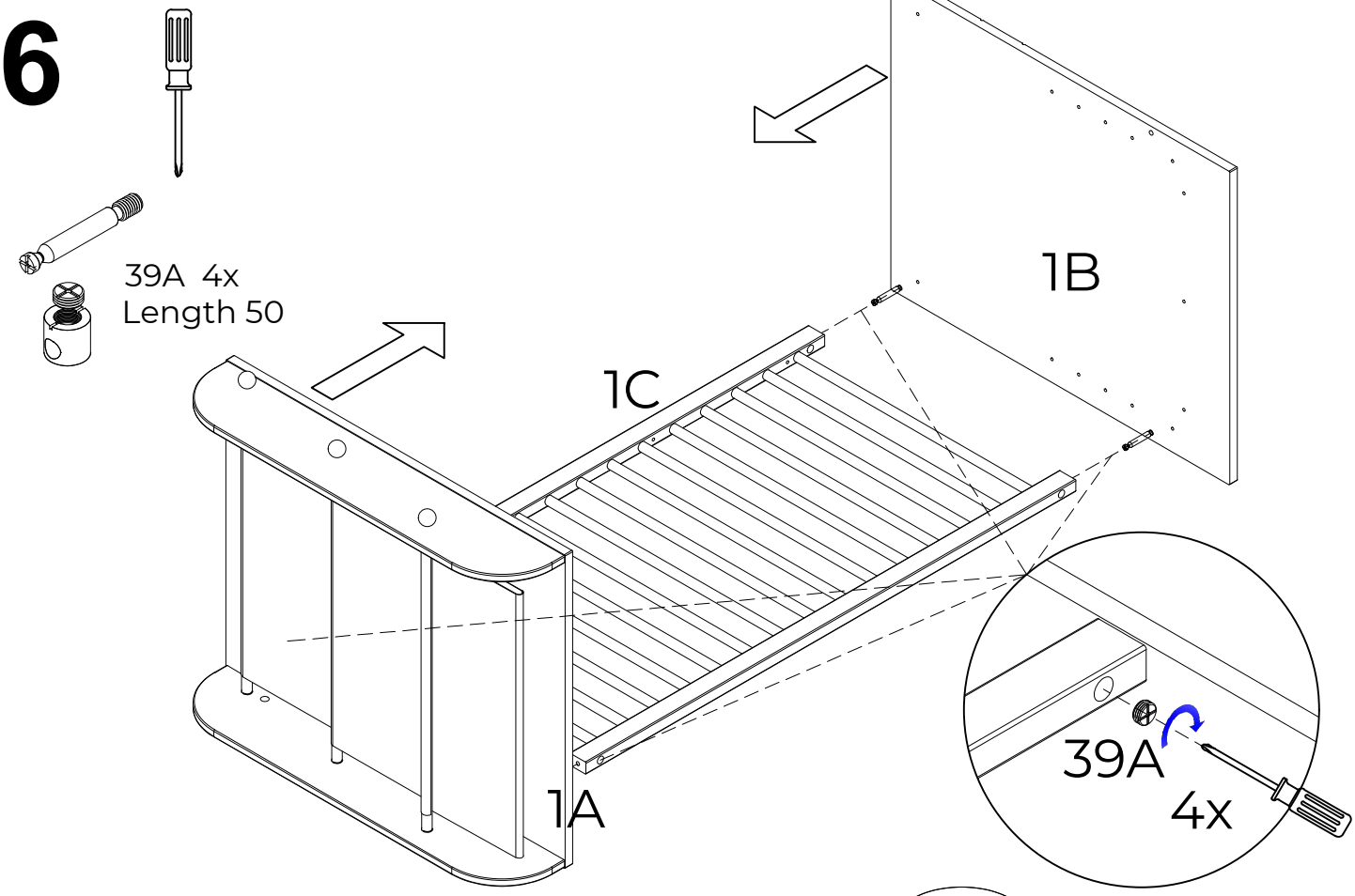

(6)

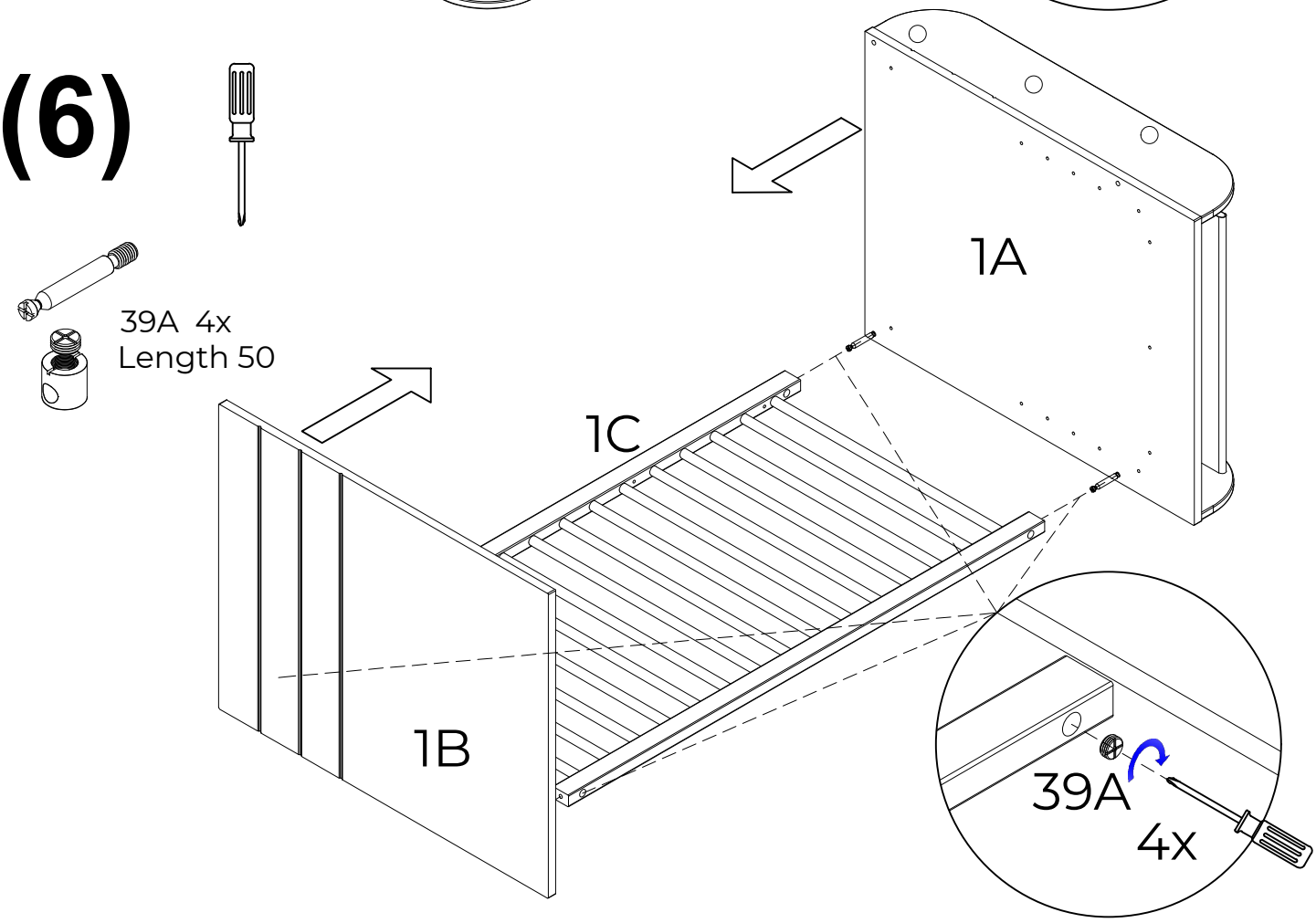

7

M4

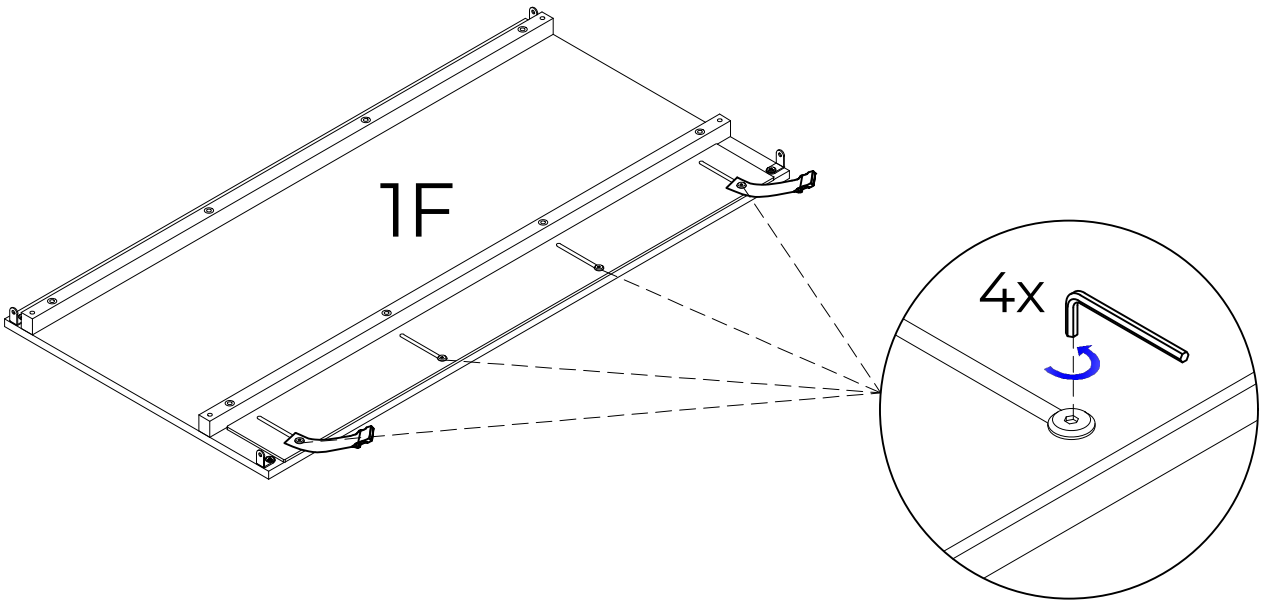

8

M4

35A 4x
M6x12

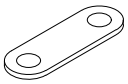

242 4x
49x16x2

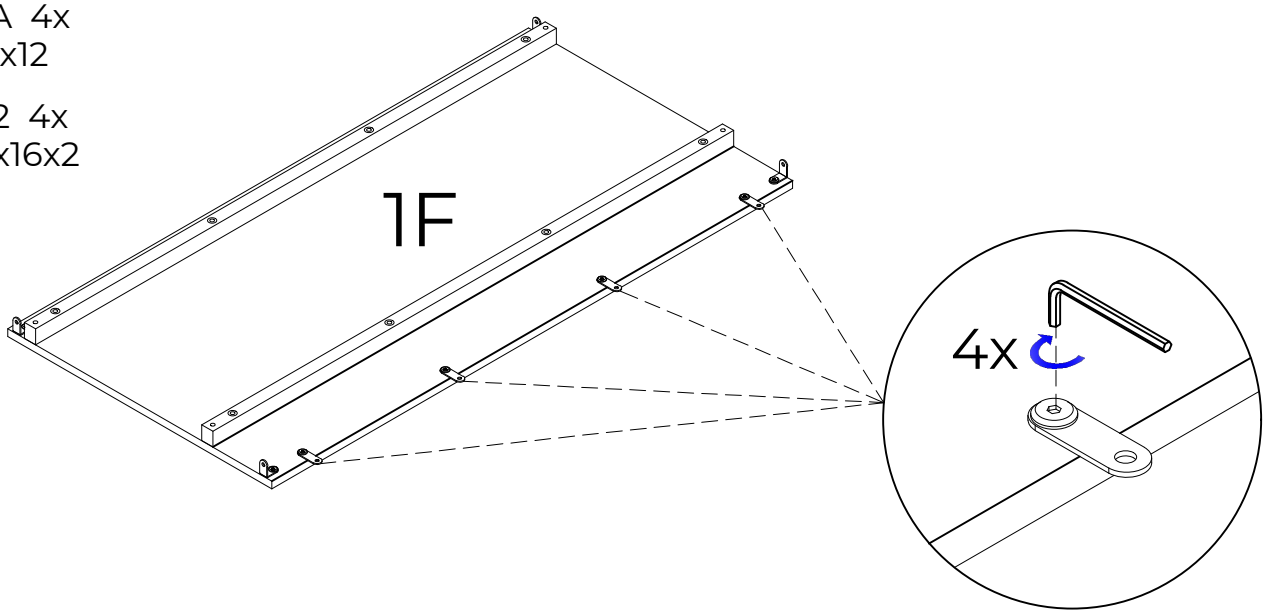

9

49E 4x
M6x70

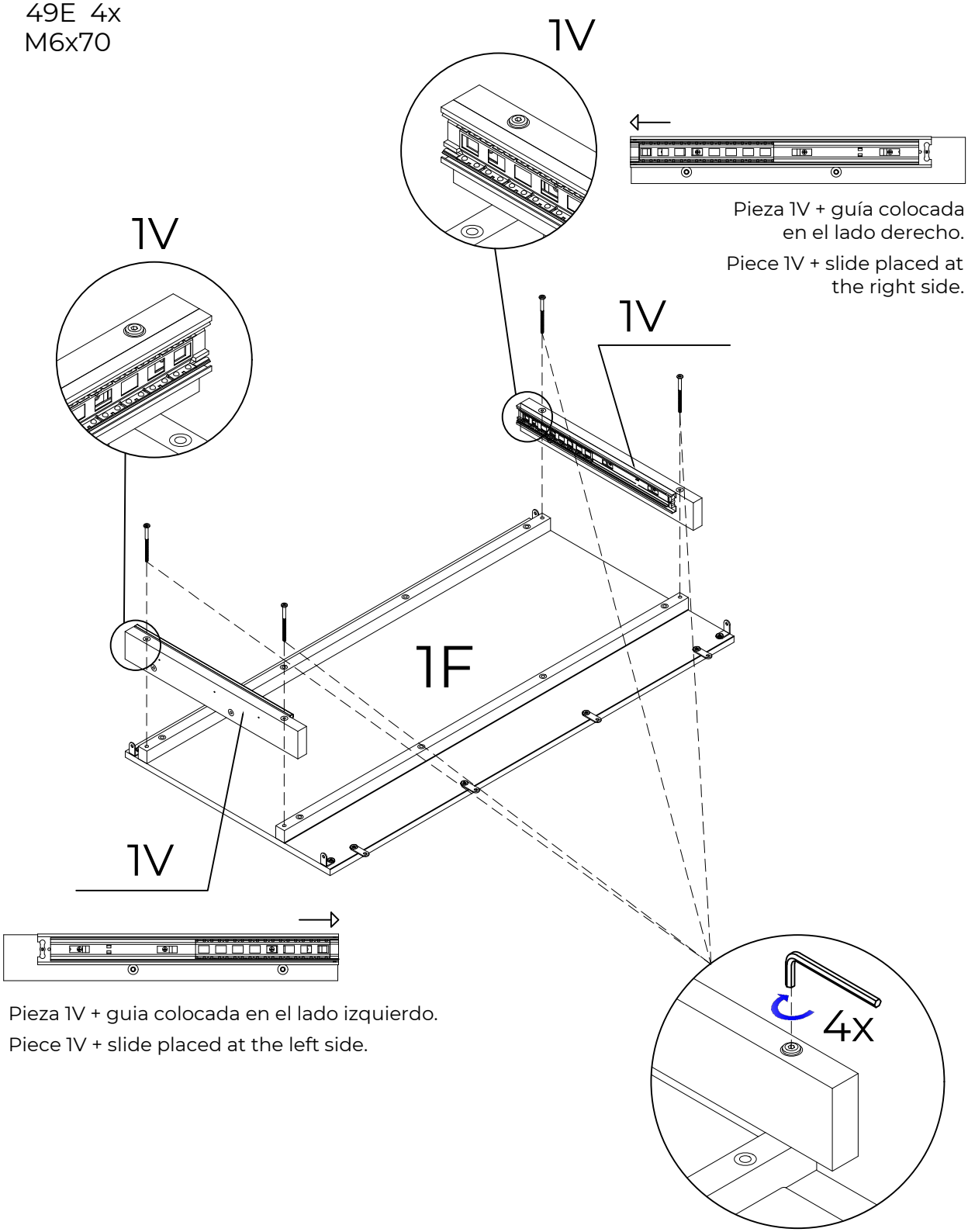

Pieza 1V + guía colocada en el lado derecho.

Piece 1V + slide placed at the right side.

Pieza 1V + guia colocada en el lado izquierdo.

Piece 1V + slide placed at the left side.

10

M4

35A 4x
M6x12

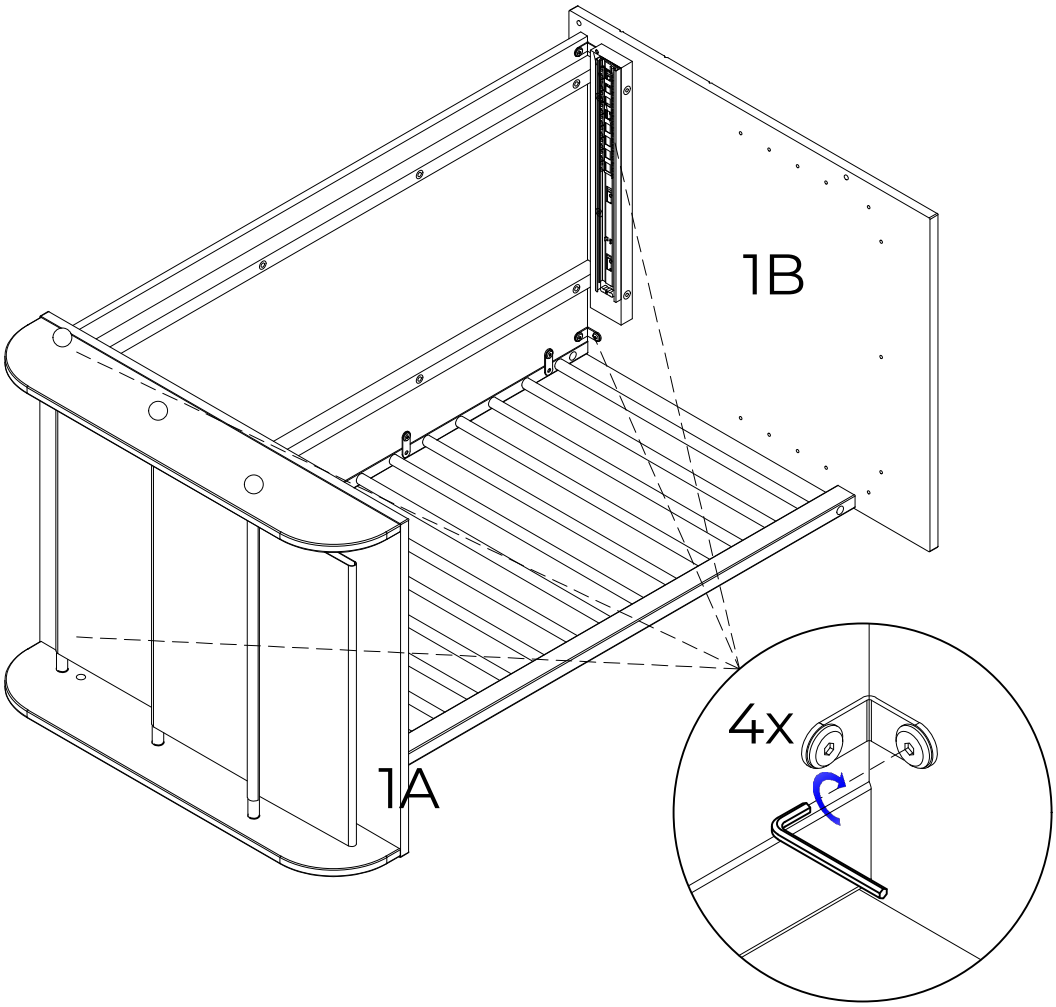

(10)

M4

35A 4x
M6x12

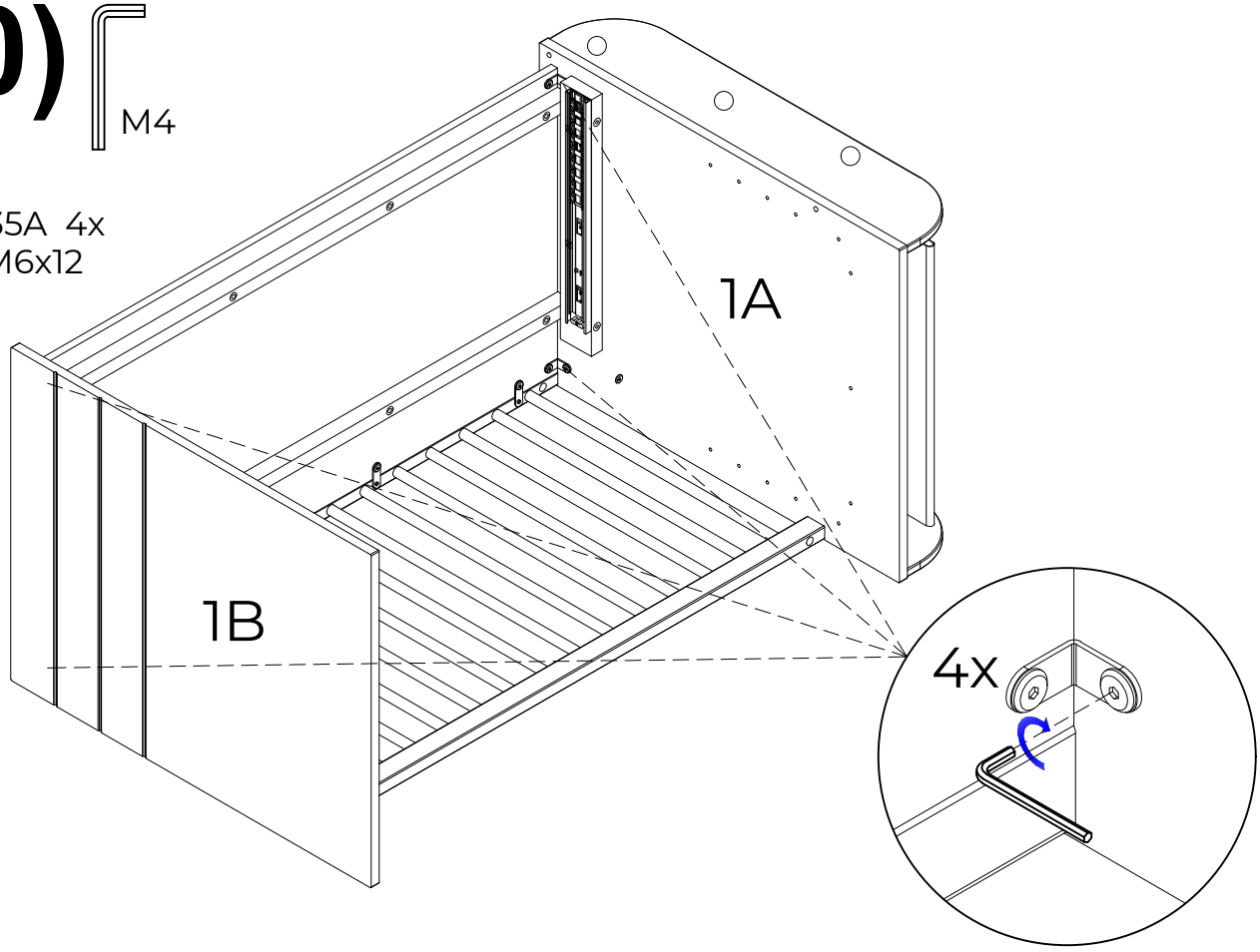

11

M4

35A 4x
M6x12

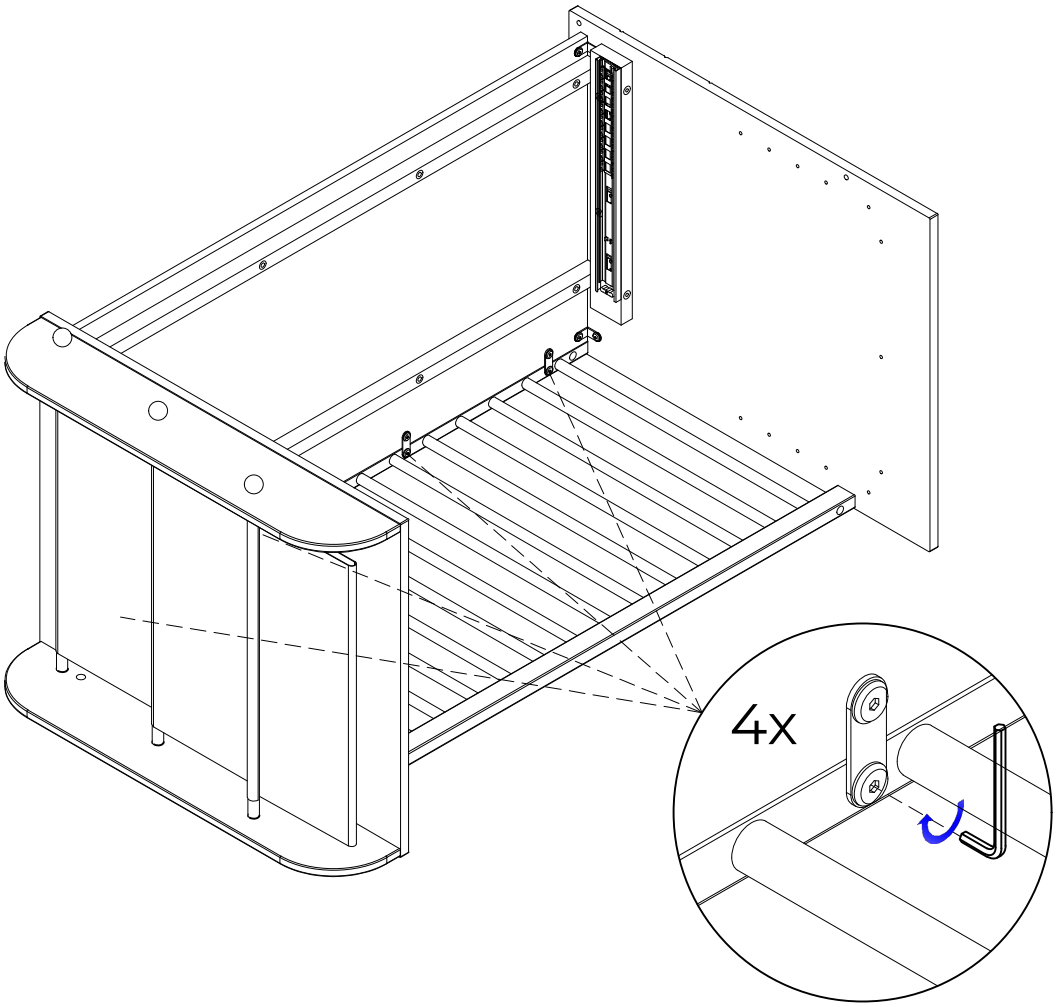

(11)

M4

35A 4x
M6x12

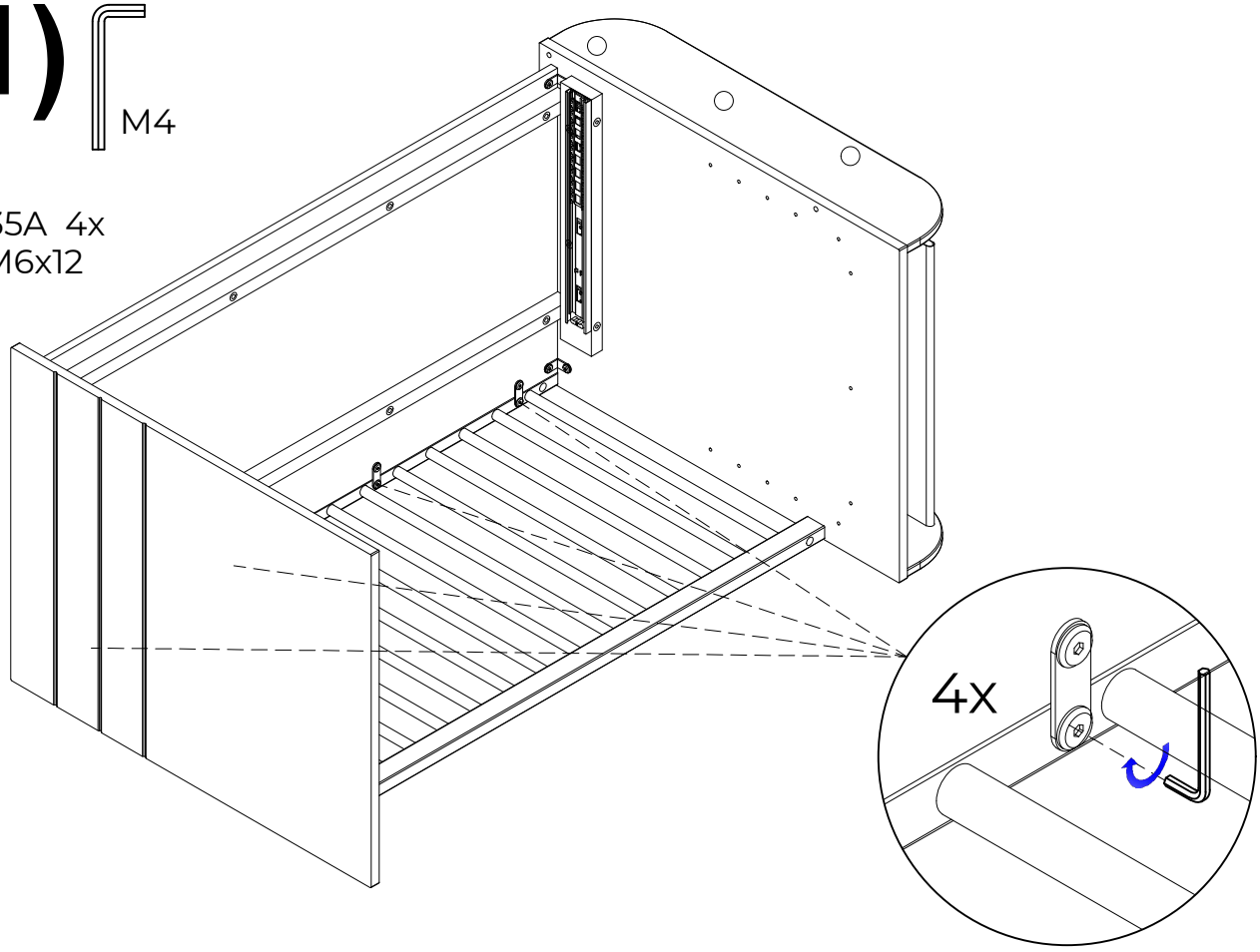

12

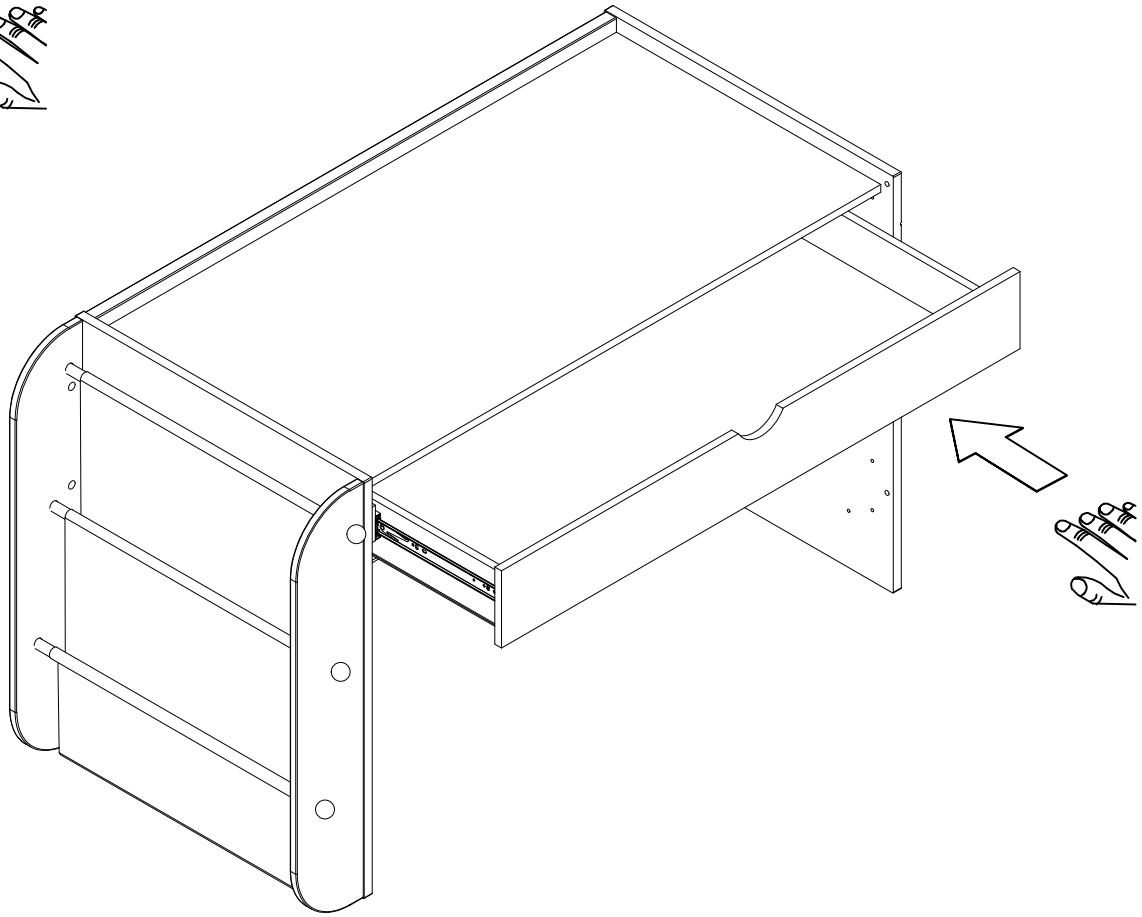

(12)

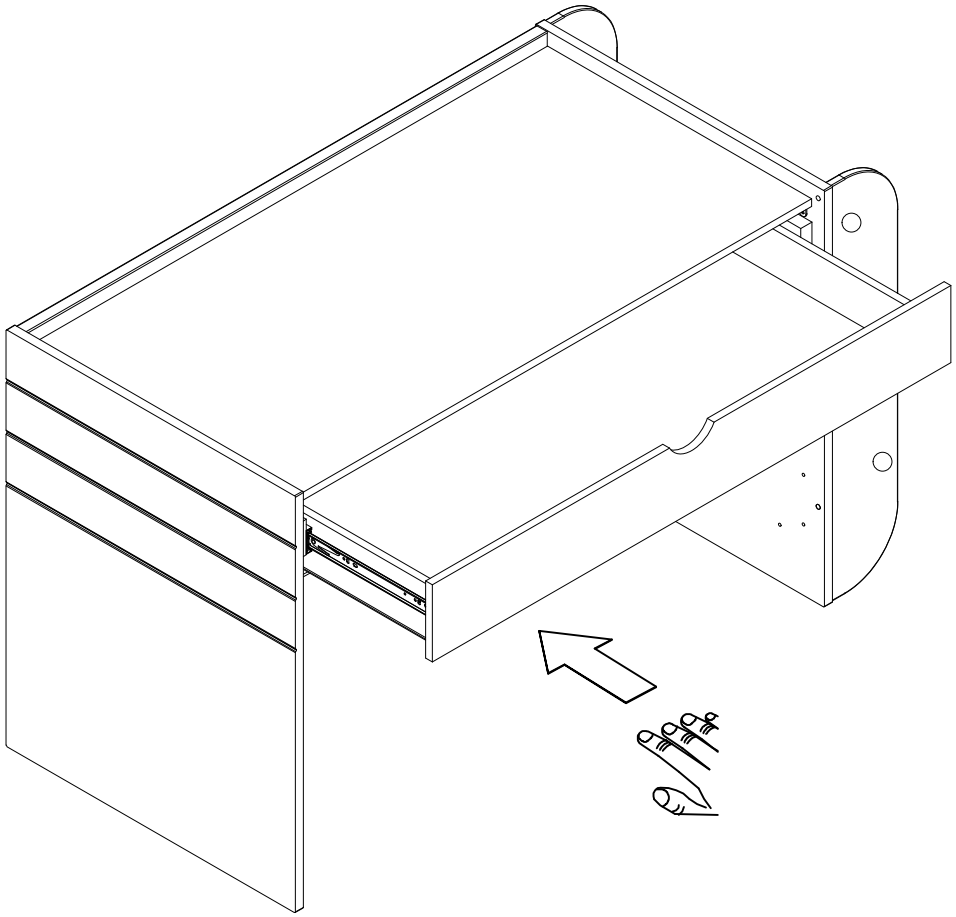

13

OK

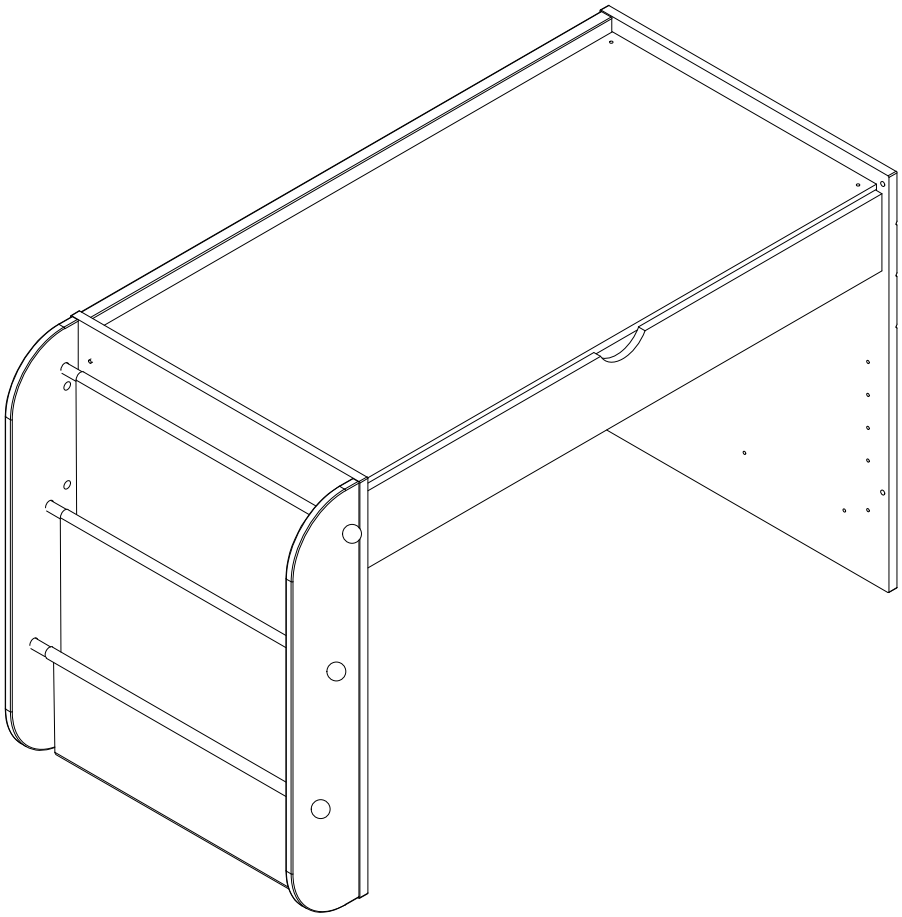

(13)

OK

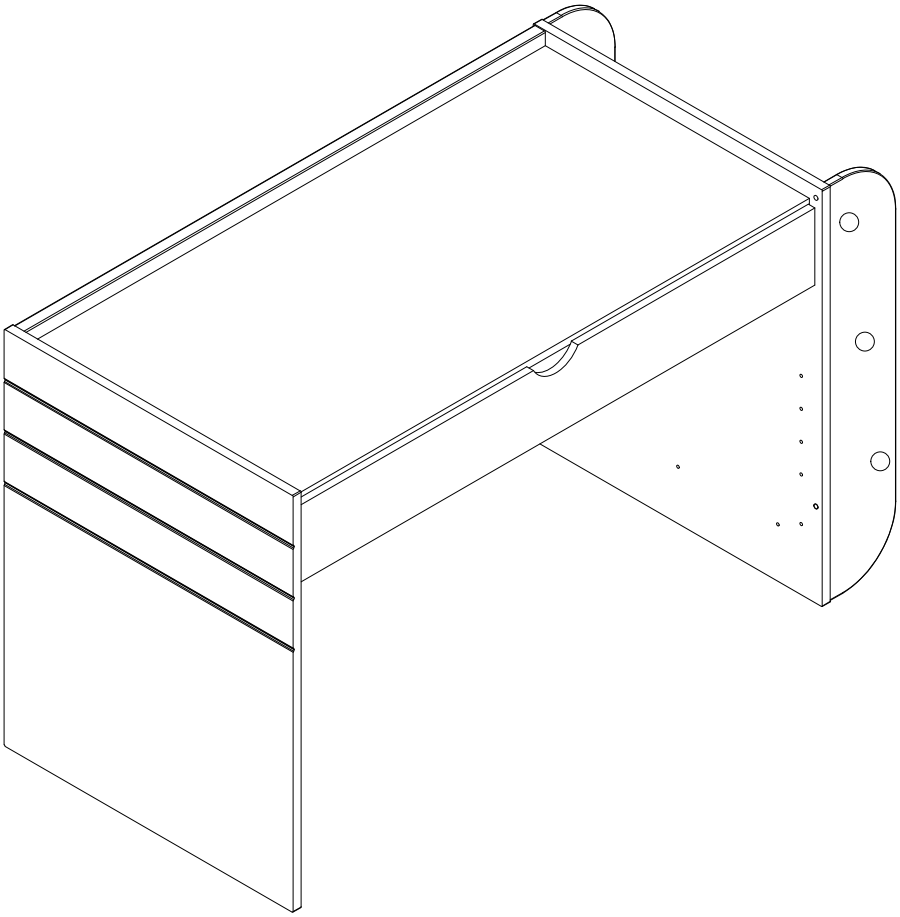

1

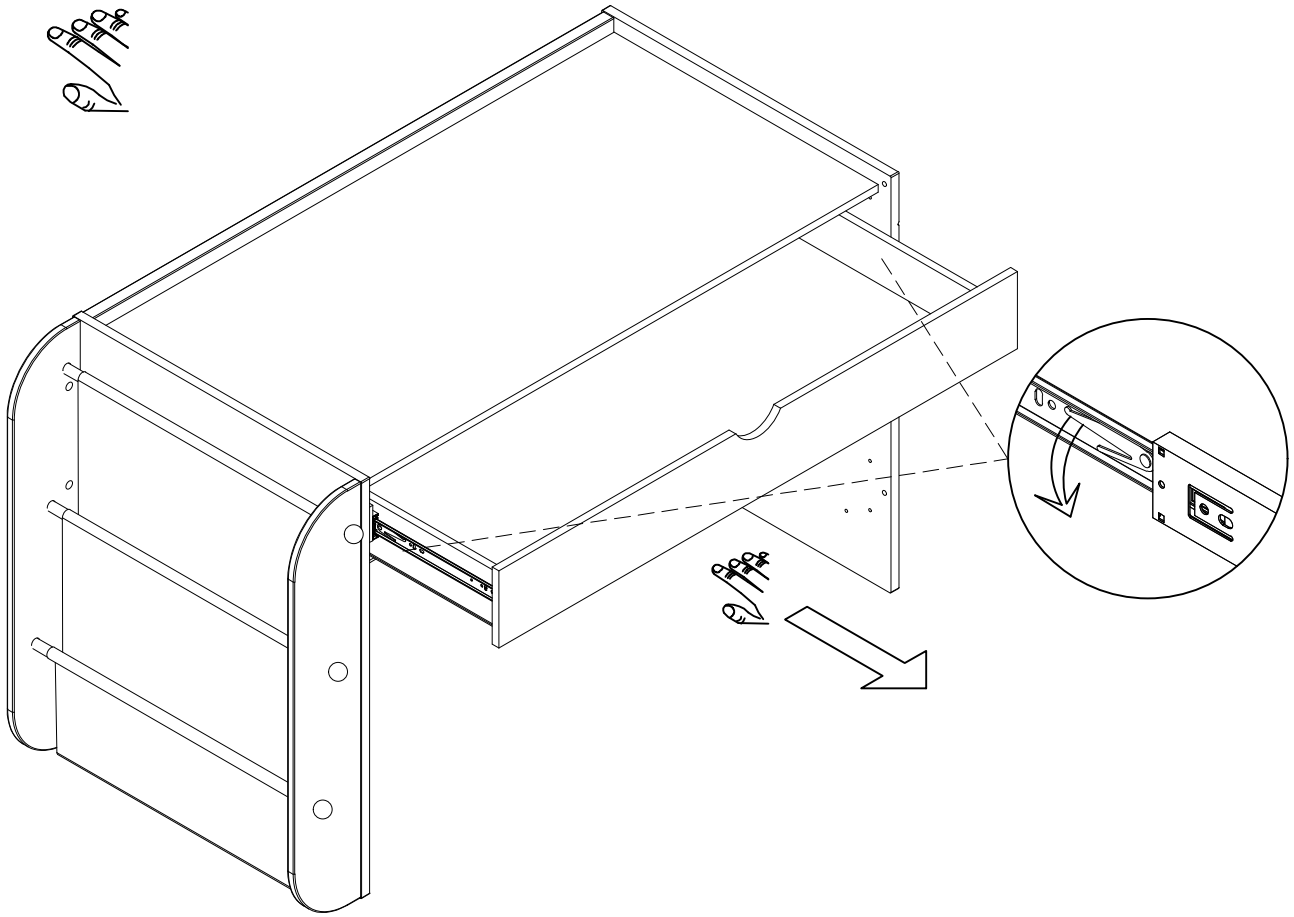

(1)

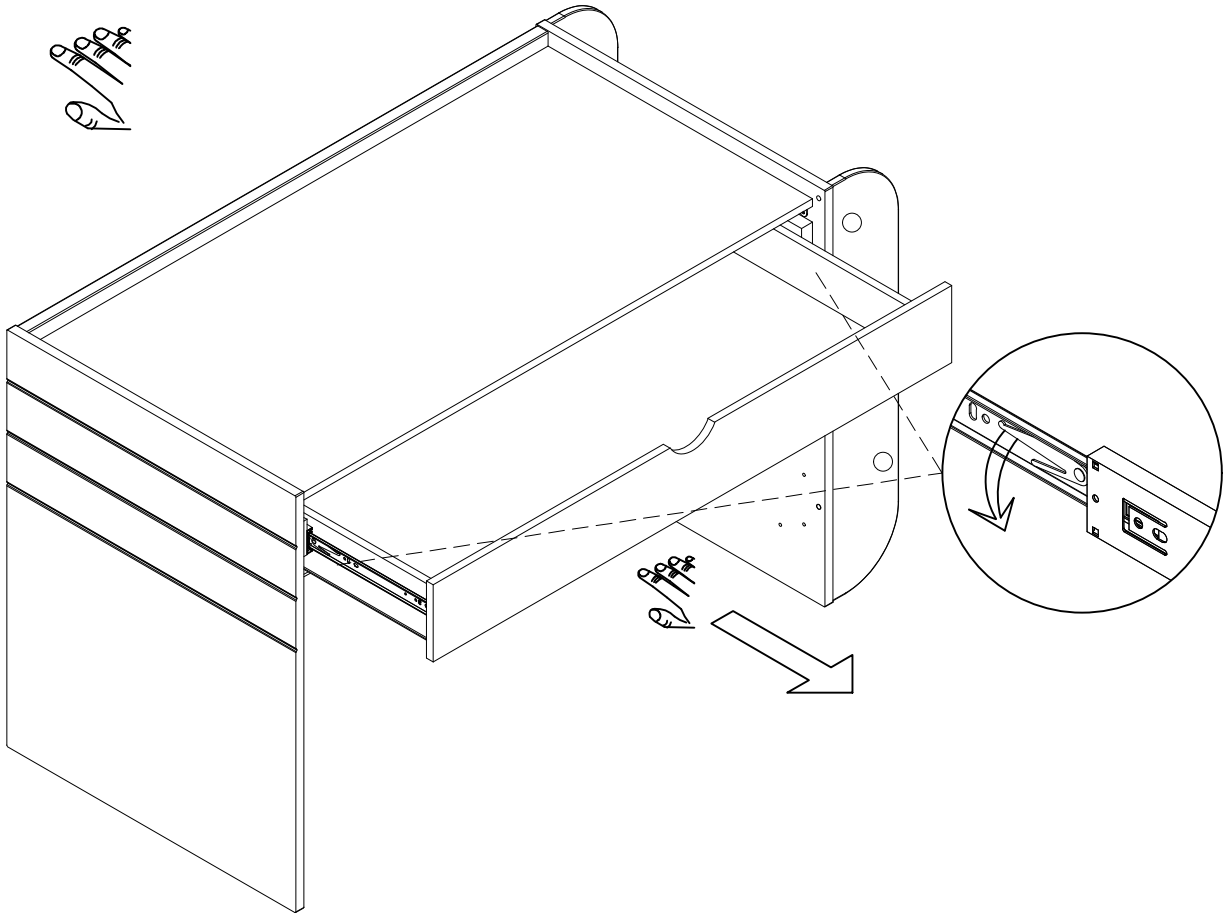

2

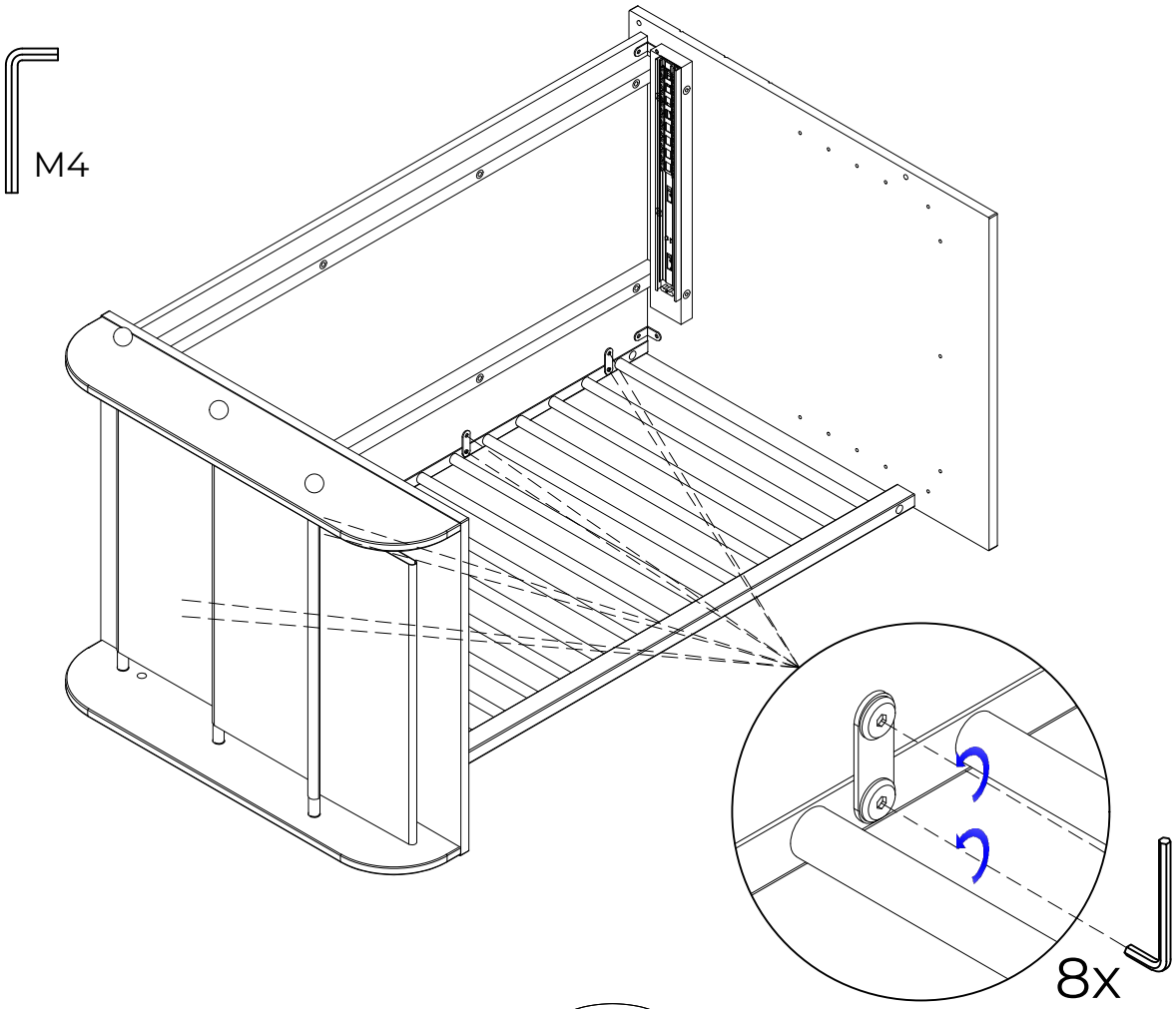

(2)

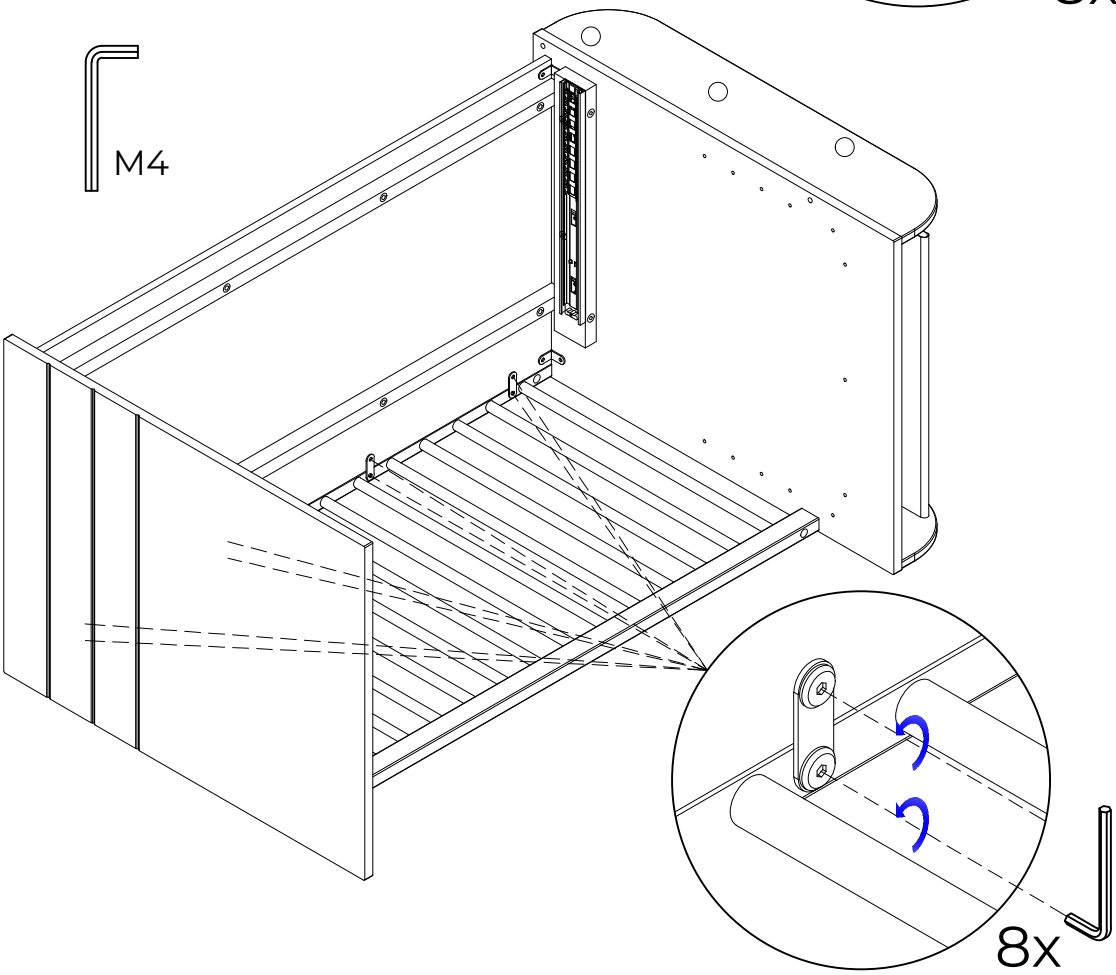

3

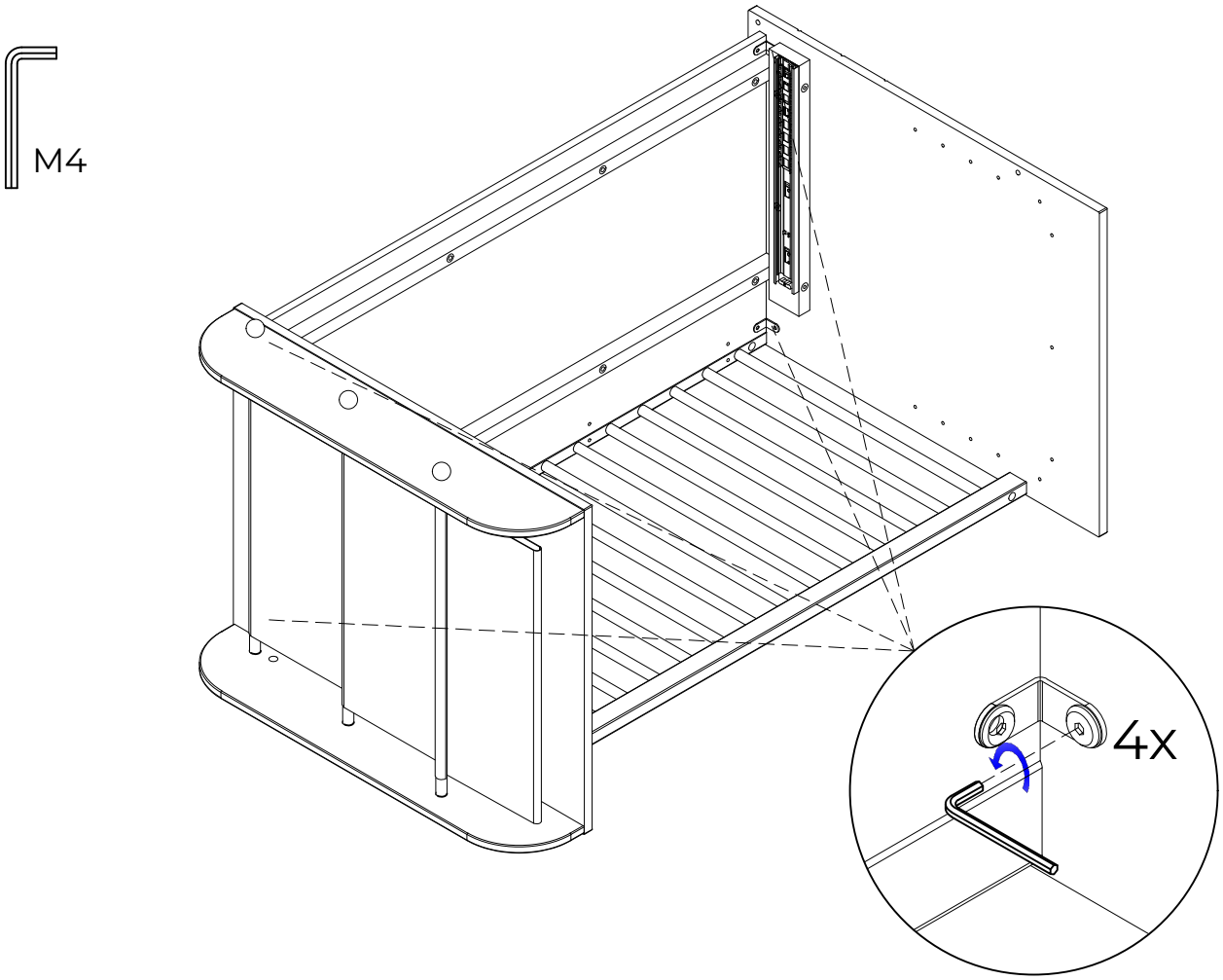

(3)

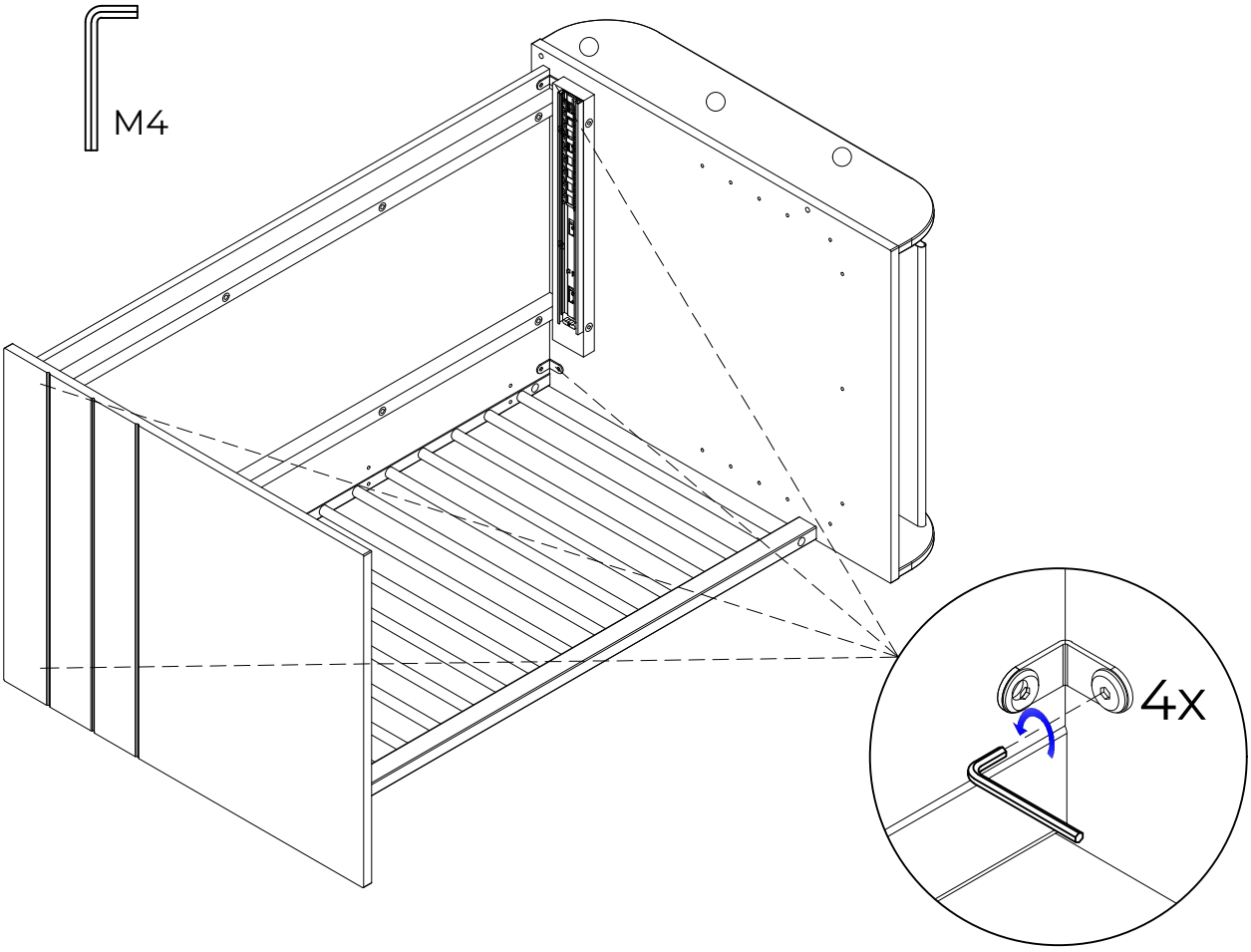

4

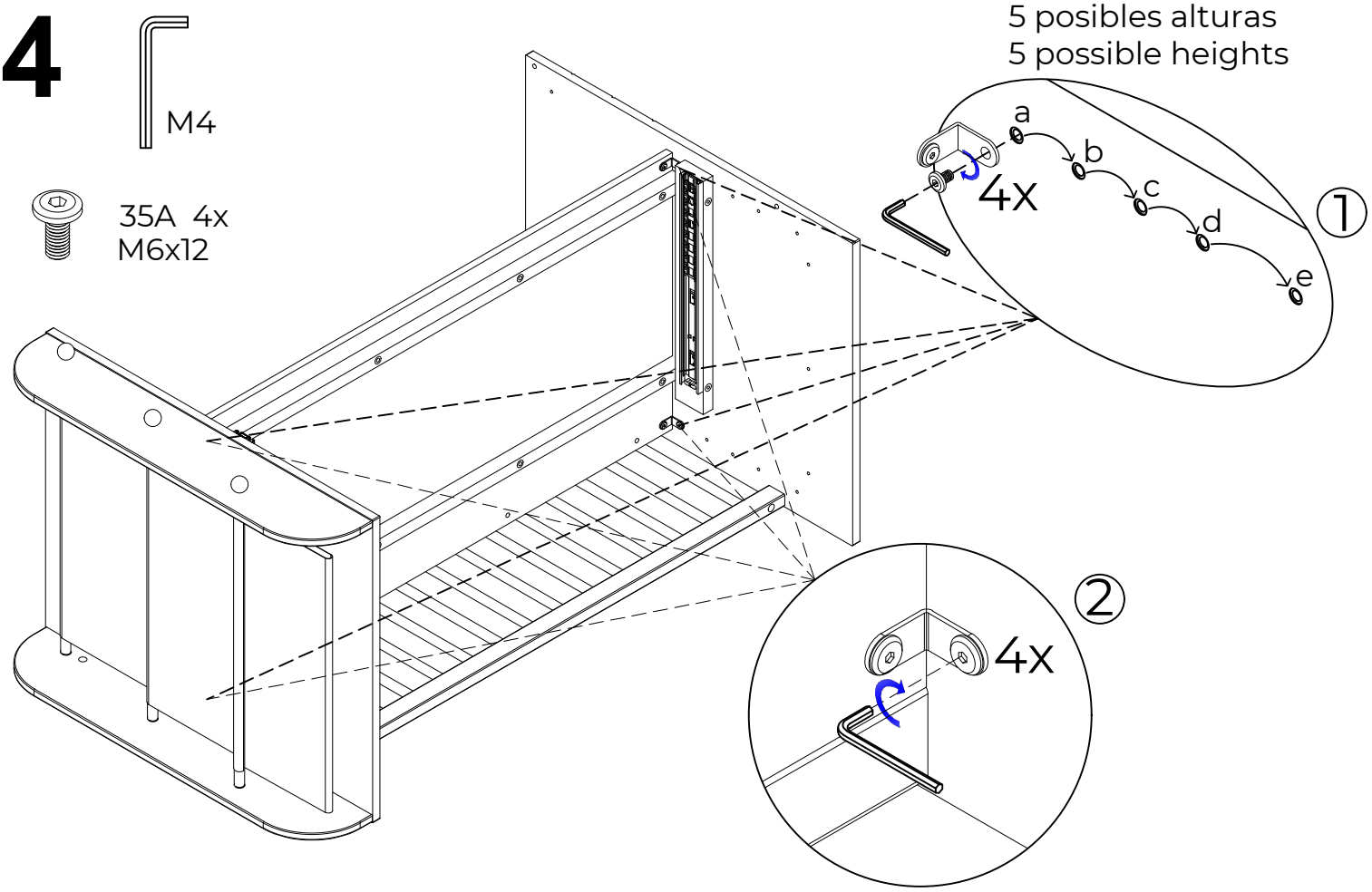
M4
35A 4x
M6x12
5 posibles alturas
5 possible heights
a
b
c
d
e
4X
1
2
4X

(4)

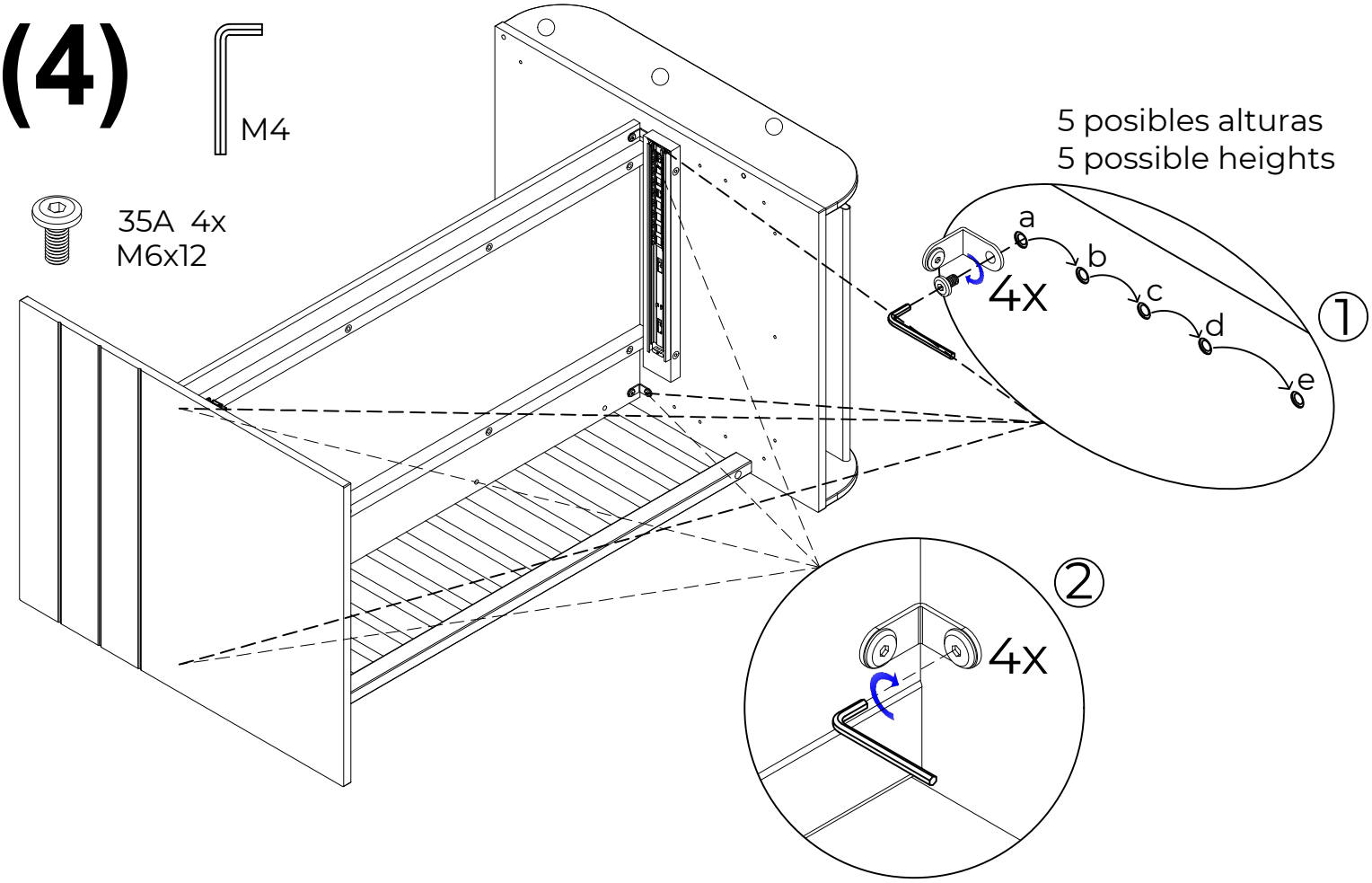
M4
35A 4x
M6x12
5 posibles alturas
5 possible heights
a
b
c
d
e
4X
1
2
4X

5

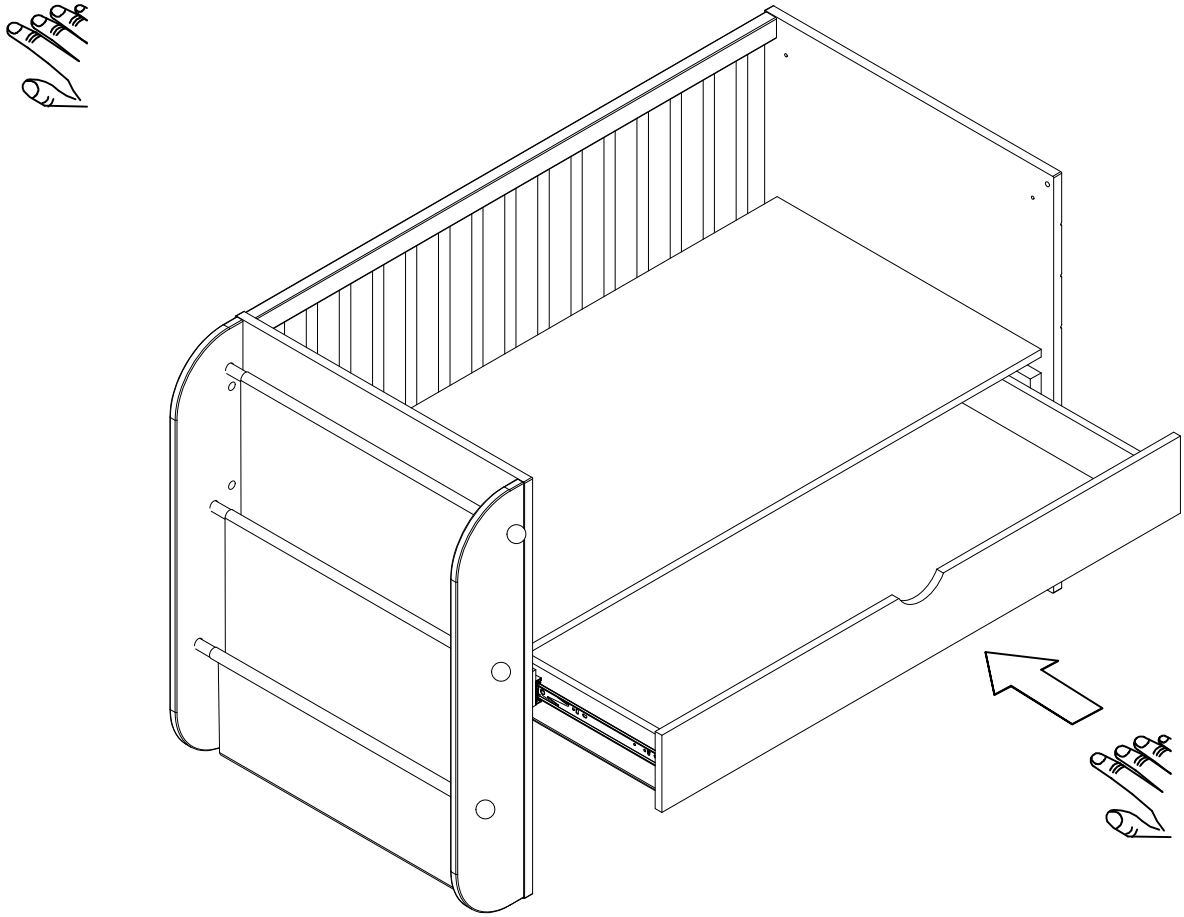

(5)

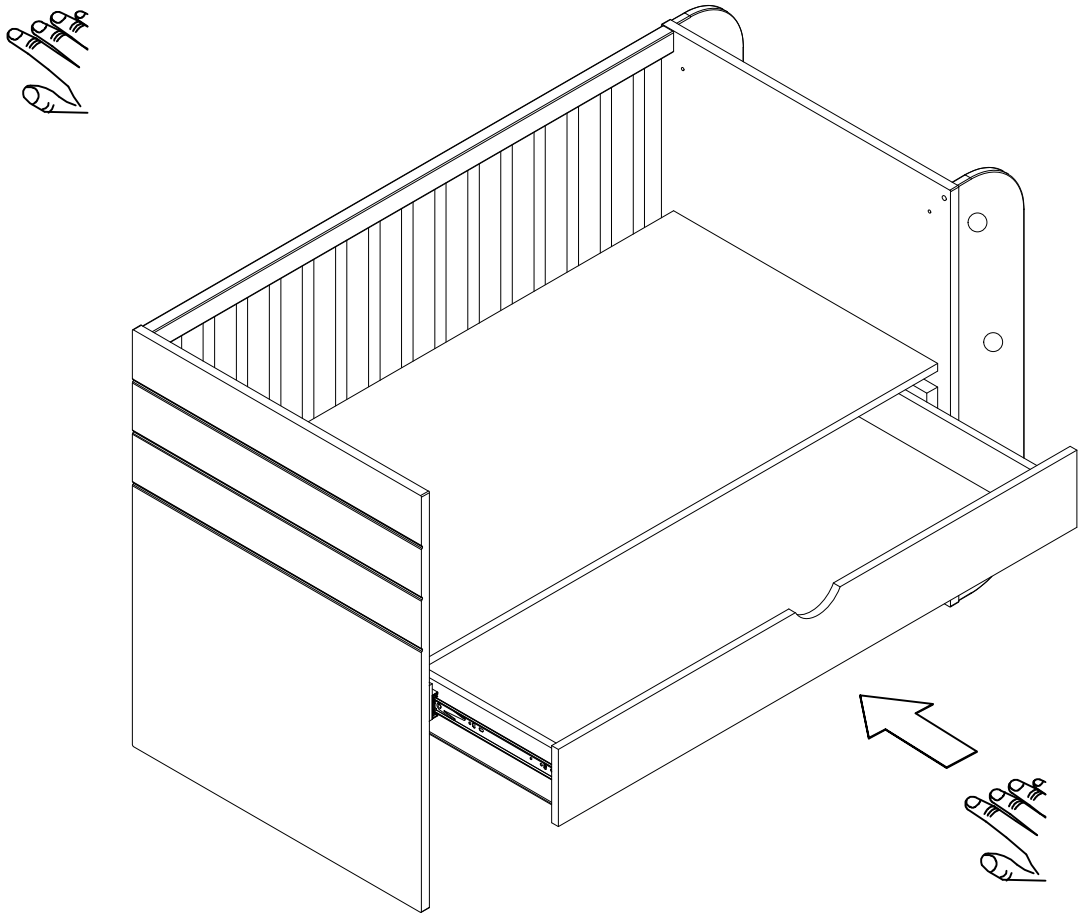

6

OK

a

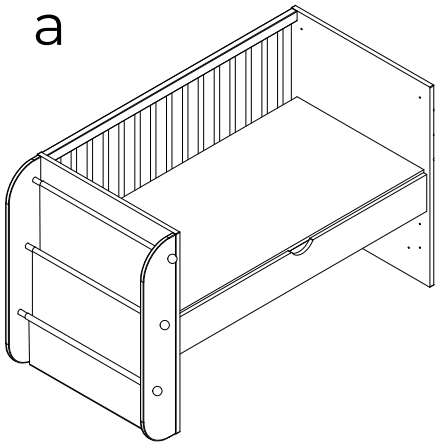

b

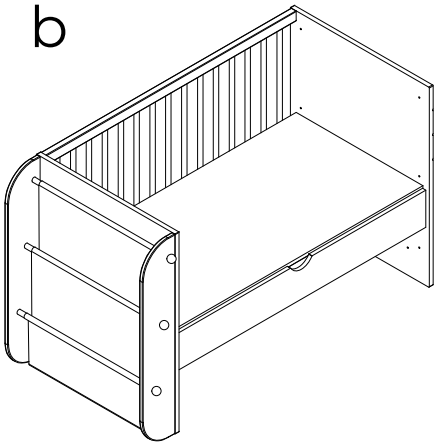

c

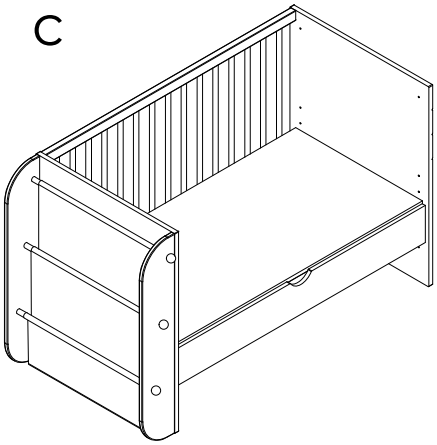

d

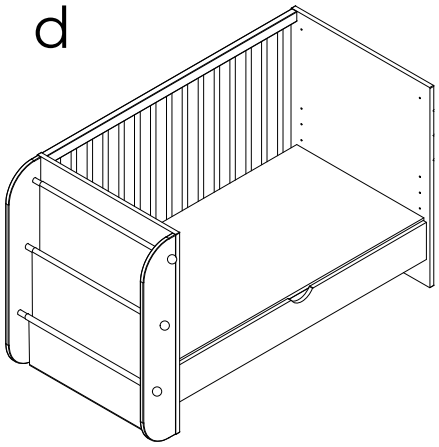

e

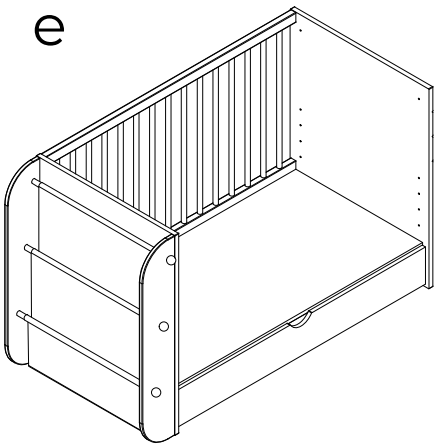

(6)

OK

a

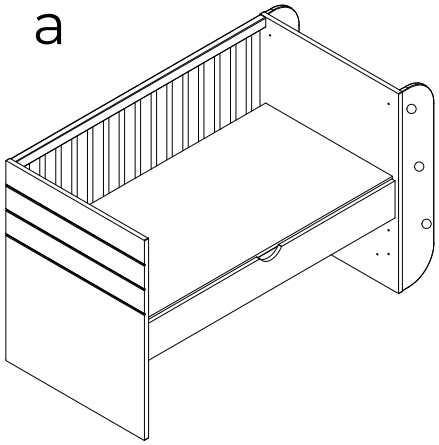

b

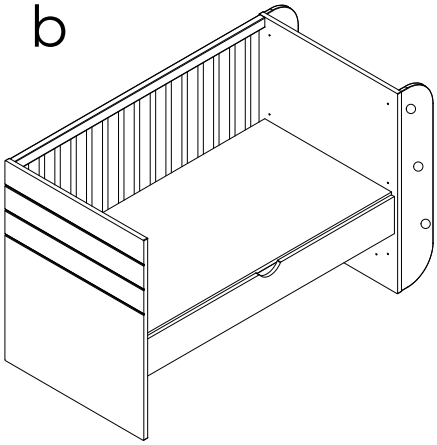

c

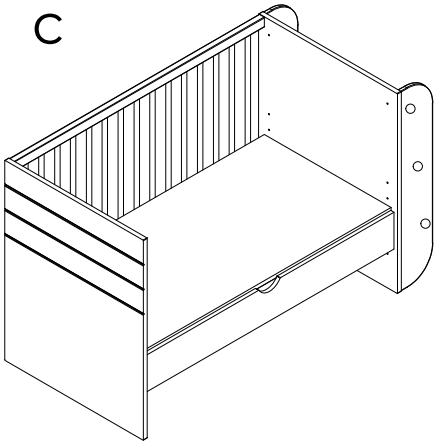

d

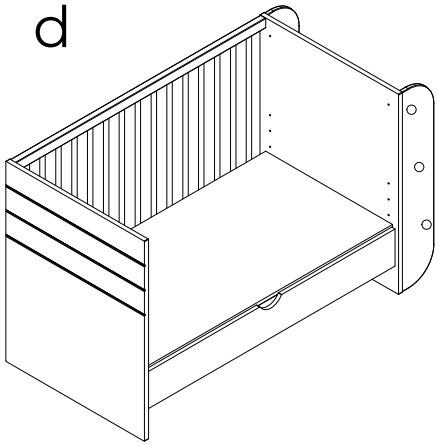

e

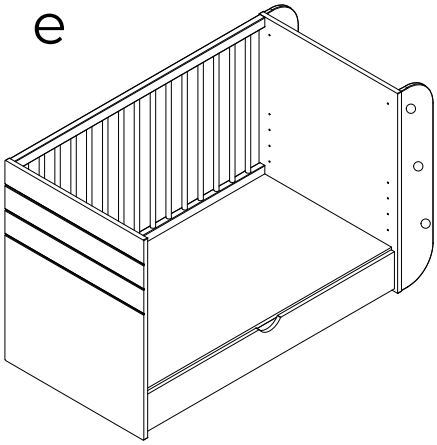

• ES •

1: **Advertencia**: Tener presente el riesgo de situar la cuna cerca del fuego o de otras fuentes de calor, tales como aparatos de calefacción eléctricos, de calefacción a gas, etc.
2: **Advertencia**: No utilizar la cuna si cualquiera de sus componentes está roto, deteriorado o falta, y utilizar únicamente piezas de repuesto aprobadas por el fabricante.
3: **Advertencia**: No dejar ningún objeto en la cuna ni situar esta cerca de otro producto, que pudiera proporcionar un punto de apoyo para el pie del niño, o presentar riesgo de asfixia o de estrangulamiento, por ejemplo, cuerdas, cordones de cortinas o persianas, etc.
4: **Advertencia**: No utilizar más de un colchón en la cuna.
5: La cuna está lista para su uso únicamente cuando los mecanismos de bloqueo están en funcionamiento. El funcionamiento debe comprobarse cuidadosamente antes de utilizar la cuna.
6: La posición más baja es la más segura, lo más conveniente es utilizar siempre esta posición desde el momento en que el niño sea capaz de sentarse.
7: El espesor del colchón elegido debe ser tal, que la altura interna (es decir, la distancia entre la superficie del colchón y la parte superior de la estructura de la cuna) sea al menos de 500 mm con el somier en la posición más baja, y al menos 200 mm con el somier en la posición más alta.
8: El tamaño mínimo del colchón a utilizar en la cuna será de entre 117 cm de largo y 60 cm de ancho. La longitud y anchura debe ser tal que el hueco entre el colchón y los laterales y los cabeceros, no debe ser mayor de 30 mm
9: Para prevenir riesgos de caídas cuando del niño sea capaz de salir de la cuna, la cuna no debe utilizarse más para ese niño.
10: Todos los dispositivos del montaje deben estar siempre convenientemente ajustados y los tornillos no deben estar sueltos , pues el niño podría pincharse o engancharse con la ropa o accesorios (cordones, collares, cadenas para chupetes de bebé, etc...),lo que supondria un peligro de estrangulacion.
11: Los dispositivos de montaje deberían estar siempre convenientemente ajustados, y debén verificarse periódicamente y, si es necesario reajustarse.
12. Para su limpieza utilizar un paño suave humedecido, excepto en el acabado cera que se debe limpiar con un paño seco.

• EN •

1: WARNING: Be aware of the risk of open fire and other sources of strong heat, such as electric bar fires, gas, fires in the near of the cot.
2: WARNING: Do not use the cot if any part of it is broken, torn or missing and use only spare parts by the manufacturer.
3: Do not leave anything in the cot or place near the cot any product, wich could provide a foothold or present a danger of suffocation or strangulation, e.g. strings, blind/curtain cords, etc.
4: WARNING: do not use more than one mattress in the cot.
5: Statement that a cot is ready for use only when the locking mechanisms are engaged and check carefully that they are fully engaged before first use.
6: If the height of the cot-base is adjustable, a statement that the lowest position is the safest and that the base should always be used in that position when the baby is old enough to sit up.
7: Thickness of the mattress shall be such that the internal height (surface of the matterss to the upper edge of the cot frame) is at least 500 mm in the lowest position of the cot base and at least 200mm in the highest position of the cot base.
8: The minimum size of the mattress to be used in the crib will be between 117 cm long and 60 cm wide. The length of the matterss shall be such that the gap between the mattress, the sides and ends does not exceed 30 mm.
9: Statement to prevent injury from falls once the child is able to climb out of the cot, the cot shall no longer be used for that child
10: All assembling devices must always be conveniently adjusted and the screws should not be loose as the child may get hurt or get hooked up with clothes or accessories (laces, necklaces, chains forbaby pacifiers, etc ...), which could suppose a danger of strangulation.
11: All assembling devices must always be conveniently adjusted and they must be checked up regularly, readjusting them if necessary.
12. For cleaning, use a soft damp cloth, except for the wax finish, which must be cleaned with a dry cloth.

• FR •

1: Attention: Soyez conscient du lieu où vous situez le lit, dû aux risques de feux provenant de différentes sources de chaleur tels que les appareils de chauffage électriques, de gas , etc..
2: Attention: Ne pas utiliser le lit s´il lui manque un composant, ou bien il est cassé ou endommagé. Et, utiliser uniquement les pièces de rechange du fabriquant.
3: Attention: Ne jamais laisser un objet dans le lit, ainsi que le situer près d´un autre produit qui pourrait faciliter un point d´appui du pied de l´enfant, ou pourrait présenter un risque d´asphyxie ou d´étranglement, par exemple cordes, lacets, tirettes, etc....
4: Attention: Ne pas utiliser plus d´un matelas par lit.
5: Le lit est prêt à être utilisé uniquement quand le mécanisme de blocage est en marche. Le fonctionnement doit être vérifié soigneusement avant d´utiliser le lit.
6: Quand l´enfant est capable de rester assis, il convient de situer le sommier dans la position la plus basse.
7: Pour que l´épaisseur du matelas que vous avez choisi soit le correct, il faudra prendre note de l´information suivante ; Si le sommier du lit se trouve dans la position plus basse, il faut compter au moins 500mm de distance entre la surface du matelas et la partie supérieure de la structure du lit. Si, au contraire le sommier est en position plus haute, la distance requise sera de 200mm.
8: La taille du matelas doit avoir un minimum de 117 cm de longueur et 60 cm de largeur. La distance entre le matelas et les côtés, tête et pied de lit ne doit pas dépasser 30 mm.
9: Le lit ne devrait plus être utilisé quand l´enfant est capable de sortir tout seul afin d´éviter les risques de chute.
10: Tous les dispositifs de montage doivent toujours être bien ajustés et les vis ne doivent pas être lâche, puis l'enfant peurrait se piquer ou s'accrocher avec vêtements ou accessoires (des cordons, des colliers, des chaînes de sucettes, etc ...), ce qui supposerait un risque d'etranglement ".
11: Tous les dispositifs d'assemblage doivent toujours être bien ajustés et contrôles régulièrement, et les réajuster si c'est nécessaire.
12. Pour le nettoyage, utilisez un chiffon doux et humide, sauf pour la finition cirée qui doit être nettoyée avec un chiffon sec.

• IT •

1: ADVERTENCIA. Non collocare la culla vicino a fuoco o qualsiasi fonte di calore, come per esempio stufe elettriche o a gas.
2: ADVERTENICA. Non utilizzare la culla nel caso in cui uno dei pezzi necessari al montaggio siano rotti o mancanti. Utilizzare solamente i pezzi di montaggio approvati dal fabbricante.
3: AVDVERTENCIA. Non lasciare alcun oggetto nella culla nè posizionare quest'ultimo vicino ad altri oggetti che possano rapresentare un punto d' appoggio per il piede del bamabino o che possano provocare soffocamento o asfissia, per esempio corde o cordoni di tende e persine ecc ecc.
4: ADVERTENCIA. Non utilizzare più di un materasso nella stessa culla.
5: La è pronta per essere montata solamente quando gli ingranaggi del bloccaggio sono in funzione.Il funzionamento deve essere attentamente verificato prima di usare la culla.
6: Collocare il materasso nella posizione più bassa rappresenta la opzione più sicura e conveniente. Si consiglia di utilizzare questa opzione a partire dal momento in cui il neonato è in grado di stare seduto.
7: Lo spessore del materasso scelto deve essere tale che l'altezza interna (ossia,la distanzatra la superficie del materasso e la parte superiore della struttura della culla) sia per lo meno di 500 mm collocando il somier nella posizione più bassa o per lo meno 200 mm se si colloca il somier nella posizione più alta.
8: Il formato minimo del materasso da utilizzare per la culla sarà di 117 cm di lunghezza e 60 cm di larghezza. La lunghezza e lo spessore del materasso devono essere tali che la distanza tra il materasso e la struttura laterale della struttura non superi i 30 mm.
9: Per prevenire rischi quando il neonato è in grado di uscire dalla culla, quest'ultima non dovrà utilizzarsi piú.
10: Tutti i dispositivi di montaggio devono essere accuratamente aggiustati e i vite non devono essere sciolti, perche il bambino potrebbe bucarsi o agganciarsi con i vestit i o accessori (micelici, collane, cetene per ciuccii, etc...
11: Tutti i dispositivi di montaggio devono sempre essere regolate correttamente, e devono essere controllati regolarmente, e riaggiustare-li se fosse necessario.
12. Per la pulizia utilizzare un panno morbido umido, ad eccezione della finitura a cera che deve essere pulita con un panno asciutto.

• PT •

1: Atenção: Colocar a cama longe de fontes de calor, como aparelhos eléctricos, a gás, etc.
2: Atenção: Não utilizar a cama se qualquer um dos seus componentes estiver deteriorado ou se faltar alguma peça. Utilizar unicamente peças do fabricante.
3: Atenção: Não deixar nenhum objecto dentro da cama, nem colocá-la perto de um ponto de apoio para os pés da criança, pois há o risco de asfixia ou estrangulamento: por exemplo cordas, cordões de cortinas ou persianas, etc.
4: Atenção: Não utilizar mais do que um colchão na cama.
5: A cama está pronta a usar somente quando os mecanismo de bloqueio estão em funcionamento. Este funcionamento deve experimentar-se antes utilizar a cama.
6: A posição mais baixa do estrado é a mais segura. É conveniente utilizar sempre esta posição desde a altura em que a criança se senta.
7: A espessura do colchão escolhido deve ser tal, que a altura interna (quer dizer a distância entre a superfície do colchão e a parte superior da estrutura do berço) seja de pelo menos 500mm com o estrado na posição mais baixa e de pelo menos a 200mm com o estrado na posição mais alta
8: O tamanho mínimo do colchão a utilizar na cama é de 117 cm de comprimento e 60 cm de largura. O comprimento e largura devem deixar uma distância entre os laterais da cama e as cabeceiras nunca maior que 30mm.
9: Para prevenir os riscos de quedas quando a criança é capaz de sair da cama sozinha, não utilizar mais a cama para
10: "Todos os dispositivos de montagem devem estar sempre convenientemente ajustados e os parafusos não devem estar soltos pois o bebé poderia ferir-se, engatar-se na roupa ou acessórios (cordões, porta-chupetas de bebé, etc.), evitando o perigo de estrangulação.
11: Todos os dispositivos de montagem devem sempre ser convenientemente ajustados e devem ser verificados periodicamente e ajustados de novo se necessário.
12. Para a limpeza, utilize pano macio e úmido, exceto o acabamento encerado, que deve ser limpo com pano seco.

• R •

1: Важно: Помните об опасности открытого огня и других источников сильного тепла, таких как электрические и газовые плиты и т.д. в непосредственной близости от кроватки.
2: Важно: Не используйте кроватку, если некоторые из деталей повреждены или отсутствуют, всегда используйте запасные части, предоставленные производителем.
3: Важно: Не оставляйте никакие предметы в кроватке и рядом с ней, которые могут служить опорой для ног ребенка или представлять опасность удушения ребенка, например, веревки, шнуры от занавесок, жалюзи и т.д.
4: Важно: Не используйте более одного матраса в кроватке.
5: Кроваткой можно пользоваться только после того, как запорные механизмы установлены и тщательно проверена их надежная работа.
6: Если высота ложа кроватки поддается регулировке, самая нижняя позиция является самой безопасной, и эту позицию необходимо использовать, когда ребенок достаточно вырос, чтобы самостоятельно сидеть.
7: Толщина матраса должна быть такой, чтобы внутренняя высота (от поверхности матраса до края кроватки)составляла не менее 500 мм в нижнем положении ложа кроватки и не менее 200 мм в верхнем положении ложа кроватки.
8: Минимальный размер матраса для кроватки должен быть от 117 см в длину до 60 см в ширину. Размер матраса должна быть такой, чтобы зазор между матрасом и сторонами кроватки не превышал 30 мм.
9: Для предотвращения риска выпадения ребенка из кроватки и получения травмы, когда ребенок может вылезти из кроватки самостоятельно, не используйте больше кроватку для этого ребенка.
10: При монтаже все детали должны быть правильно закреплены, а винты тщательно затянуты. Несоблюдение этого требования может повлечь травмы и порезы у ребёнка либо допустить возможность контакта крепёжных деталей с одеждой и аксессуарами (шнуры, цепочки, крепления для сосок и т.д.), что повышает опасность удушения.
11: Все собранные механизмы должны быть правильно закреплены, отрегулированы, регулярно проверяться и корректироваться при необходимости.

12. Для очистки используйте мягкую влажную ткань, за исключением воскового покрытия, которое необходимо очищать сухой тканью.

• AR •

.تحذير: انتبه لخطر وضع سرير الأطفال بالقرب من النار أو مصادر الحرارة الأخرى ، مثل أجهزة التدفئة الكهربائية ، والتدفئة بالغاز ، وما إلى ذلك
.تحذير: لا تستخدمي سرير الأطفال إذا كان أي من مكوناته مكسورًا أو تالفًا أو مفقودًا ، واستخدمي فقط قطع الغيار المعتمدة من قبل الشركة المصنعة
.تحذير: لا تترك أي شيء في سرير الأطفال أو تضعه بالقرب من منتج آخر ، مما قد يوفر موطئ قدم لقدم الطفل ، أو يمثل خطر الاختناق أو الاختناق ، على سبيل المثال ، الحبال ، وأسلاك الستائر أو الستائر ، إلخ
.تحذير: لا تستخدمي أكثر من مرتبة واحدة في سرير الأطفال
.الحامل جاهز للاستخدام فقط عندما تكون آليات القفل قيد التشغيل. يجب فحص العملية بعناية قبل استخدام الحامل
.الوضع الأدنى هو الأكثر أمانًا ، فمن الأفضل دائمًا استخدام هذا الوضع من اللحظة التي يستطيع فيها الطفل الجلوس
يجب أن يكون سمك المرتبة المختارة بحيث لا يقل الارتفاع الداخلي (أي المسافة بين سطح المرتبة وأعلى هيكل سرير الأطفال) عن 500 مم على الأقل مع وجود المرتبة في أدنى مستوى ، و 200 مم على الأقل مع وجود المرتبة في أعلى وضع.
.الحد الأدنى لحجم المرتبة التي ستستخدم في سرير الأطفال يتراوح بين 117 سم وعرض 60 سم. يجب أن يكون الطول والعرض بحيث لا تزيد الفجوة بين المرتبة والجوانب وألواح الرأس عن 30 مم
.لمنع مخاطر السقوط عندما يكون الطفل قادرًا على الخروج من السرير ، لا ينبغي استخدام السرير لهذا الطفل
يجب دائمًا ضبط جميع أجهزة التثبيت بشكل صحيح ويجب ألا تكون البراغي مفكوكة ، حيث يمكن للطفل أن يخدع أو يعلق بالملابس أو الملحقات (الأربطة ، القلائد ، سلاسل اللهايات ، إلخ ...) ، مما قد يشكل خطر الاختناق.
.يجب دائمًا ضبط أجهزة التركيب بشكل صحيح ، ويجب فحصها دوريًا وإعادة ضبطها إذا لزم الأمر
.للتنظيف ، استخدم قطعة قماش مبللة ناعمة ، باستثناء طبقة الشمع التي يجب تنظيفها بقطعة قماش جافة

• CH •

1：警告：請謹記將嬰兒床放置在火源或其他熱源附近的風險，如電加熱裝置、瓦斯加熱裝置等。
2：警告：如果嬰兒床的任何組件破損、損壞或遺失，請勿使用嬰兒床，並且只能使用製造商認可的更換零件。
3：警告：請勿在嬰兒床上留下任何物體或將其放置在其他產品附近，這些物體可能為孩子的腳提供支撐點，或存在窒息或勒死的風險，例如繩索、窗簾繩或百葉窗， ETC。
4：警告：嬰兒床中請勿使用超過一張床墊。
5：只有當鎖定裝置運作時，嬰兒床才可以使用。使用嬰兒床前應仔細檢查操作狀況。
6：最低的位置是最安全的，最好從孩子能夠坐起的那一刻起就一直使用這個位置。
7：所選床墊的厚度必須使內部高度（即床墊表面與嬰兒床框架頂部之間的距離）至少為 500 毫米，且板條底座處於最低位置。
8：嬰兒床中使用的床墊的最小尺寸為長 117 公分和寬 60 公分之間。長度和寬度必須確保床墊與側面和床頭板之間的間隙不得大於 30 毫米。
9：為了防止孩子能夠離開嬰兒床時跌倒的風險，嬰兒床不應再用於該孩子。
10：所有安裝裝置必須始終正確調整，螺絲不得鬆動，否則孩子可能會被刺穿或被衣服或配件（鞋帶、項鍊、嬰兒奶嘴鍊等...）刺傷或卡住，從而造成危險有被勒死的危險。
11：安裝裝置應隨時適當調整，並應定期檢查，必要時重新調整。
12. 清潔時，請使用柔軟的濕布，但蠟面除外，必須使用乾布清潔。

ES IMPORTANTE. GUARDAR PARA CONSULTAS FUTURAS. LEER DETENIDAMENTE.

-El producto debe colocarse en un suelo horizontal.

-No se debe permitir que los niños pequeños jueguen sin supervisión cerca de la cuna.

-Todos los accesorios de ensamblaje siempre deben estar apretados adecuadamente y se debe tener cuidado de que no haya tornillos sueltos, porque un niño podría atrapar partes del cuerpo o la ropa (por ejemplo, cuerdas, collares, cintas para muñecos para bebés, etc.) lo que supondría un riesgo de estrangulamiento. Revisar este paso de forma periódica.

-Tener en cuenta el riesgo de quemaduras al tener cerca de la cuna cigarrillos, fuegos abiertos y otras fuentes de calor intenso, como estufas eléctricas, estufa de gas, etc.

-Limpiar la cuna con un paño seco sin productos corrosivos.

-No utilizar la cuna si cualquiera de sus componentes falta, esta dañado o está roto. Póngase en contacto con MICUNA SLU para obtener piezas de repuesto y documentos de instrucciones si es necesario. NO sustituya partes.

-Las instrucciones se pueden consultar en la web (www.MICUNA.com).

¡ADVERTENCIA!

-Solo se debe fijar la cuna de colecho con el sistema fijación qu e lleva y no se deberá utilizar otro sistema de fijación.

-La cuna de colecho nunca debe usarse en una posición inclinada.

-Para evitar cualquier riesgo de asfixia por atrapamiento, la cu na de colecho debe unirse correctamente a la cama del adulto mediante el sistema de fijación ón.

-Nunca debe haber un espacio entre el lateral abierto de la cuna colecho y el colchón de la cama para adultos.

-Comprobar el ajuste del sistema de fijación antes de cada uso, empujando la cuna hacia afuera de la cama del adulto.

-Si hay cualquier hueco entre la cuna de colecho y la cama del adulto, NO utilizar el producto.

-Los huecos no deberían llenarse con almohadas, mantas y otros productos.

-No utilice este producto sin antes leer las instrucciones de uso.

-No sitúe el producto cerca de otros productos que puedan supo ner riesgo de asfixia o de estrangulamiento, por ejemplo, cuerdas, cordones de cortinas o persianas, etc.

-La cuna colecho, cuando no está unido a la cama del adulto, debe tener todos sus lados colocados y/o en su posición más alta.

EN IMPORTANT TO KEEP FOR FUTURE REFERENCE. READ CAREFULLY

-The product should be placed on a horizontal floor.

-Young children should not be allowed to play unsupervised near the crib.

-All assembly hardware must always be properly tightened and care must be taken that there are no loose screws, because a child could catch parts of the body or clothing (for example, strings, necklaces, baby doll headbands, etc.) posing a strangulation hazard. Review this step periodically.

-Take into account the risk of burns when having cigarettes, fires near the crib open doors and other sources of intense heat, such as electric stoves, gas stoves, etc.

-Clean the cradle with a dry cloth without corrosive products.

-Do not use the crib if any of its components is missing, damaged or broken. Contact MICUNA SLU for spare parts and instruction documents if necessary. DO NOT substitute parts.

-The instructions can be consulted on the web (www.MICUNA.com).

WARNING!

-The co-sleeping cradle should only be fixed with the fixing system that it has and no other fixing system should be used.

-The co-sleeping crib should never be used in an inclined position.

-To avoid any risk of suffocation due to entrapment, the co-sleeping crib must be correctly attached to the adult's bed using the fixing system.

-There should never be a gap between the open side of the co-sleeping crib and the mattress of the adult bed.

-Check the adjustment of the fixing system before each use, push ing the cot out of the adult's bed.

-If there is any gap between the co-sleeping crib and the adult's bed, DO NOT use the product.

-The gaps should not be filled with pillows, blankets and other products.

-Do not use this product without first reading the instructions for use.

-Do not place the product near other products that may pose a risk of suffocation or strangulation, for example, ropes, curtain or blind cords, etc.

-The co-sleeping crib, when it is not attached to the adult's bed, must have all its sides placed and/or in their highest position.

micuna

made with love