LAZIO CUNA 120x60

CODIGO EAN PRODUCTO TERMINADO: 8435587801849

20min. ►

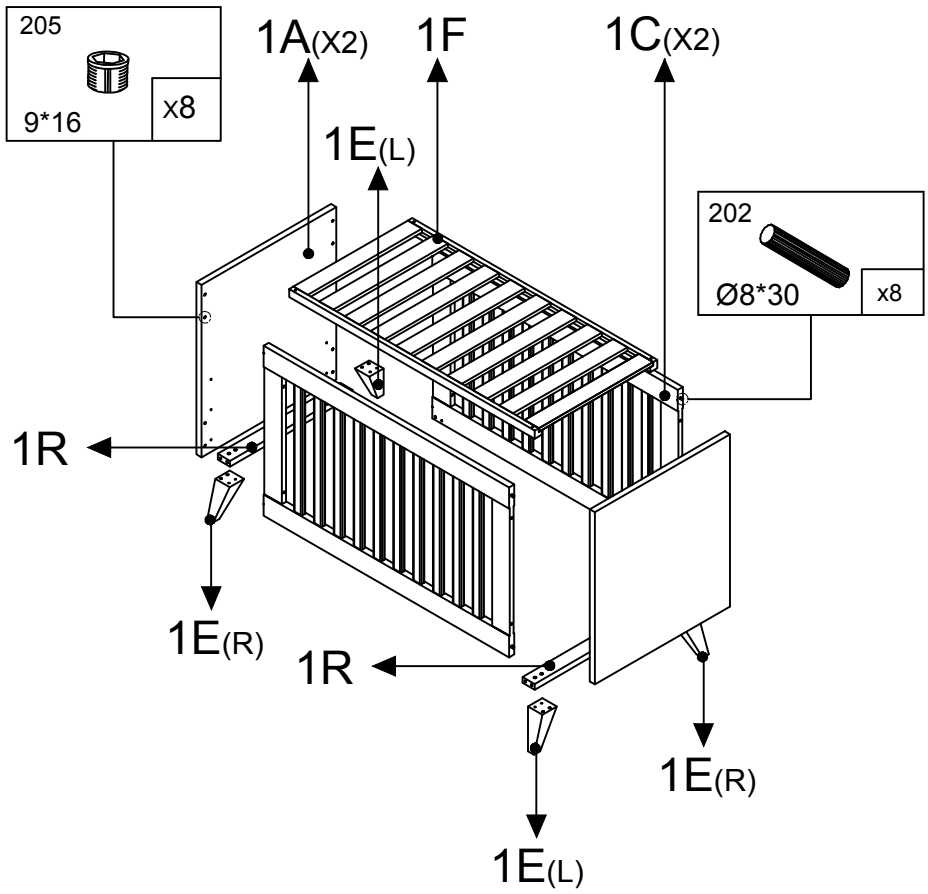

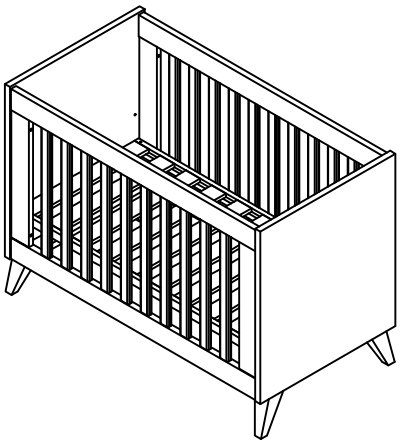

LAZ1110: 1A

LAZ1210: 1C,1F

LAZ1310: 1E,1R,1H

1H

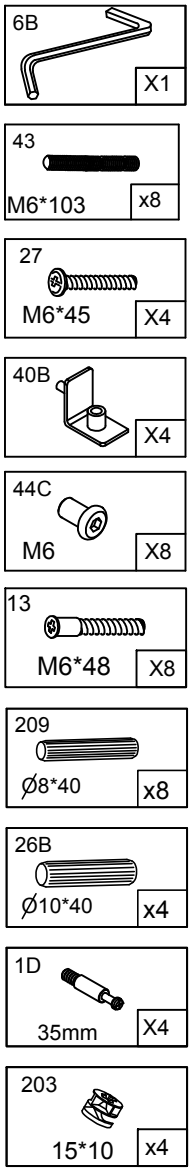

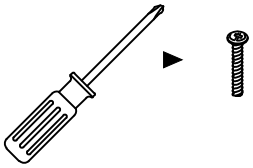

IKID®

ES PRECAUCIONES

IMPORTANTE / GUARDAR PARA FUTURA CONSULTA / LEER ATENTAMENTE

- **Advertencia: Nunca deje a su hijo sin vigilancia**
- La posición más baja del somier es la más segura. La cuna debería utilizarse en dicha posición tan pronto como su bebé sea lo bastante mayor para sentarse.
- La cuna no debe utilizarse cuando el niño sea capaz de trepar por ella hacia el exterior para prevenir daños por caidas.
- **Advertencia:** No coloque nada cerca de la cuna que pueda usarse como escalón, o que pueda presentar peligro de asfixia o ahorcamiento, como por ejemplo cuerdas, cordones de pesianas o cortinas, etc.
- Por favor, asegurese de que el colchón ajusta perfectamente a la medida del somier.
- La distancia entre la parte alta de las barandillas y la parte alta del colchón debe de ser al menos de 500 mm. en la posición más baja del somier, y 200 mm. en la posición más alta. No utilice colchones con mas grosor de 120mm. Por favor recuerde esto cuando compre el colchón, el grosor debe permitir ajustarse a dichas dimensiones.
- **Advertencia:** No use más de 1 colchón en la cuna.
- Las dimensiones recomendadas para el tamaño máximo de colchón son: l x w x h = 120 cms. x 60 cms. x 11 cms, y las dimensiones recomendadas para el tamaño mínimo del colchón son : l x w = 118 cms. x 58 cms. El hueco entre el colchón y los laterales, cabecera y piecera de la cuna, no sobrepasará los 30 mm.
- Todas las piezas deben estar siempre adecuamente sujetas. Los tornillos no deben quedar flojos, ya que los niños pueden dañarse con ellos o bien complementos y piezas de ropa (como por ejemplo cordones, collares o cadenas) pueden quedarse enganchados, con riesgo de estrangulamiento.
- **Advertencia:** Sea consciente del riesgo del fuego y otras fuentes de fuerte calor, como radiadores eléctricos, hogueras, fogones de gas, etc. en los alrededores de la cuna.
- Por favor asegurese de que los tornillos para sujetar el somier en sus soportes están perfectamente apretados
- ESTA CUNA CUMPLE CON LA NORMA DE SEGURIDAD EN 716-1:2017+A1:2019.
- Instrucciones para el cuidado: La cuna no requiere mantenimiento. Para la limpieza de la cuna, por favor use un paño húmedo y un detergente suave.
- **Advertencia:** No utilice la cuna si alguna parte está rota, desgastada o perdida, y utilice solamente piezas de repuesto aprobadas por el fabricante.

Ateliers T4 Iberica S.L.
Calle dels Cabdells 4 (pol. Industrial El Pla)
APTDO. CORREOS 348
46870 Ontinyent (Valencia) - España

GB CAUTIONS

IMPORTANT / RETAIN FOR FUTURE REFERENCE / READ CAREFULLY

- **Warning: Never leave your child unsupervised.**
- The lowest base position is the safest. You should always use the cot in the lowest position as soon as your baby is old enough to sit up.
- When the child is able to climb out of the cot, to prevent injury from falling, the cot shall no longer be used for that child.
- **Warning**: Do not leave anything in the cot or place the cot close to another product, which could provide a foothold or present a danger of suffocation or strangulation, e.g. strings, blind/curtain cords, etc.
- Please make sure that the mattress fits perfectly.
- The distance between the top of the cot side and the top of the mattress should be at least 500 mm in lowest position and at least 200 mm in highest position. The thickness of mattress must not exceed 120mm. Please keep this in mind when you buy the mattress, the thickness should be matched to these dimensions.
- **Warning**: Do not use more than one mattress in the cot.
- Recommended dimensions for the mattress: l x w x h = 120 cm x 60 cm x 11 cm, and minimum dimensions of the mattress: l x w = 118 cm x 58 cm. Gap between the mattress and the sides and ends must not exceed 30 mm.
- All fittings must be properly fastened at all times. Screws must not be loose, as children can become stuck on them or items of clothing (e.g. cords, necklaces, and dummy chains) can get caught up on them, and then there is a risk of strangulation.
- **Warning**: Be aware of the risk of open fire and other sources of strong heat, such as electric bar open fire, gas fires, etc. in the near vicinity of the cot.
- Please make sure that the screws for fixing the bottom on the bottom carriers are fixed tightly.
- THIS COT COMPLIES WITH STANDARD EN 716-1:2017+A1:2019.
- Care instructions: The cot requires no maintenance. To clean the cot, please use a damp cloth and mild detergent.
- **Warning**: Do not use the cot if any part is broken, torn or missing and use only spare parts approved by manufacturer.

Ateliers T4 Iberica S.L.
Calle dels Cabdells 4 (pol. Industrial El Pla)
APTDO. CORREOS 348
46870 Ontinyent (Valencia) - Spain

F PRECAUTIONS

CONSEIL / CONSERVER POUR REFERENCE / IMPORTANT A LIRE SOIGNEUSEMENT

- **Avertissement : Ne laissez jamais votre enfant sans surveillance.**
- La position la plus basse du sommier est la plus sécurisée. Dès que l'enfant commence à s'asseoir, le sommier doit être obligatoirement installé en position basse.
- Lorsque l'enfant est capable de sortir du lit, pour éviter toutes blessures et chutes, le lit ne doit plus être utilisé pour cet enfant.
- **Avertissement** : Ne rien laisser dans le lit ni à côté du lit, pouvant servir de marchepied et/ou pouvant favoriser un étouffement ou un étranglement de l'enfant, par exemple: attaché de rideaux, etc...
- Choisissez un matelas qui s'adapte parfaitement.
- Le dessus du matelas doit être au minimum à 500mm dans la position la plus basse et le dessus du matelas doit être au minimum à 200mm dans la position la plus haute. N'utilisez pas de matelas qui a plus de 120mm d'épaisseur. Gardez cela à l'esprit lorsque vous achetez le matelas, l'épaisseur doit être adaptée à ces dimensions.
- **Avertissement : Ne pas utiliser plus d'un matelas dans le lit.**
- Recommandation pour la mesure maximale d'un matelas: 120 cm x 60 cm x 11 cm et la mesure minimum d'un matelas : l x l = 118 cm x 58 cm. Il ne doit jamais avoir d'espaces (maximum 30 mm) entre le matelas et les cotés du lit.
- Vérifier que toutes les attaches et vis soient bien installées pour éviter tous risques d'accident et principalement celles du sommier. Ces vis doivent être régulièrement contrôlées au niveau du serrage.
- **Avertissement :** Ne jamais placer le lit près d'une source de chaleur (cheminée, insert, poêle électrique, poêle gaz...) ou sous une fenêtre.
- Soyez certain que les vis, avec lesquelles le sommier doit être rattachées soient bien serrées.
- CE LIT EST CONFORME A LA NORME EN 716-1:2017+A1:2019
- Consignes d'entretien: Ce lit ne nécessite pas d'entretien particulier. Pour nettoyer le lit, veuillez utiliser un chiffon humide et un produit nettoyant doux.
- **Avertissement** : Ne pas utiliser le lit si une pièce est cassée, déchirée ou manquante et utiliser uniquement des pièces de rechange approuvé par le fabricant.

Ateliers T4 Iberica S.L.
Calle dels Cabdells 4 (pol. Industrial El Pla)
APTDO. CORREOS 348
46870 Ontinyent (Valencia) - Espagne

PT PRECAUÇÕES

IMPORTANTE / SALVAR PARA CONSULTAS FUTURAS / LEIA COM ATENÇÃO

- **Aviso: nunca deixe a criança sem vigilancia.**
- A posição mais baixa da base é a mais segura. O berço deve ser usado nessa posição, assim que seu bebê é mais o suficiente para se sentar.
- O berço não deve ser usado quando a criança é capaz de subir por ele para fora para impedir danos.
- **Aviso:** não coloque nada perto do berço que pode ser usado como um passo, ou que pode apresentar um perigo de asfixia ou enforcamento, tais como cordas, cordas de cortinas ou cortinas, etc.
- Por favor, Certifique-se que o colchão se ajusta perfeitamente adaptados à base de malha.
- A distância entre o topo dos trilhos e a parte superior do colchão deve ser pelo menos de 500 mm. na posição mais baixa da base e 200 mm. na posição mais alta. Não utilize colchões com espessura de mais de 120 mm. Por favor, lembre-se disso quando você comprar um colchão, espessura deve cumprir com estas dimensões.
- **Aviso:** não use mais de 1 colchão nas dimensões berço.
- As dimensões recomendadas para o tamanho máximo do colchão são: l x w x h = 120 cm. x 60 cm. x 11 cm e as dimensões recomendadas para o tamanho mínimo do colchão são: l x w x h = 118 cm. x 58 cm. x 11 cm. O fosso entre o colchão e os lados, cabeceira e peseira do berço, não pode exceder 30 mm.
- Todas as peças devem sempre ser submetidas adequadamente. Os parafusos não devem ser soltos, desde que as crianças podem ser danificadas por eles ou acessórios e peças de vestuário (como por exemplo, cordões, colares ou correntes) podem tornar-se viciado, com um risco de estrangulamento.
- **Aviso:** estar ciente dos riscos de incêndio e outras fontes de calor, como radiadores elétricos, incêndios, fogões de gás, etc. na proximidade do berço.
- Certifique-se que os parafusos para fixar o suporte do colchão em seus carrinhos são perfeitamente apretados
- ESTE BERÇO ESTÁ EM CONFORMIDADE COM A NORMA DE SEGURANÇA EN 716-1:2017+A1:2019.
- Instrucciones atenção: berço não requer manutenção. Para a limpeza do berço, por favor, use um pano úmido e um detergente suave.
- **Aviso:** não use o berço se qualquer parte é quebrado, gasto ou perdido, e usar somente peças aprovadas pelo fabricante.

Ateliers T4 Iberica S.L.
Calle dels Cabdells 4 (pol. Industrial El Pla)
APTDO. CORREOS 348
46870 Ontinyent (Valencia) - Espanha

1D	203	209
35mm X4	15*10 x4	Ø8*40 X4

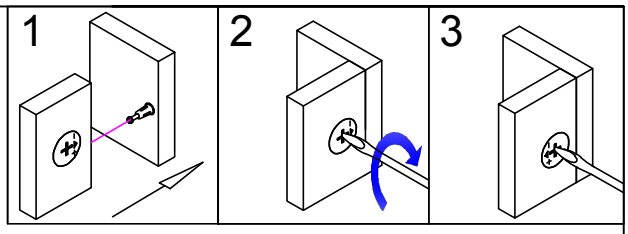

1C(X2)
1R(X2)

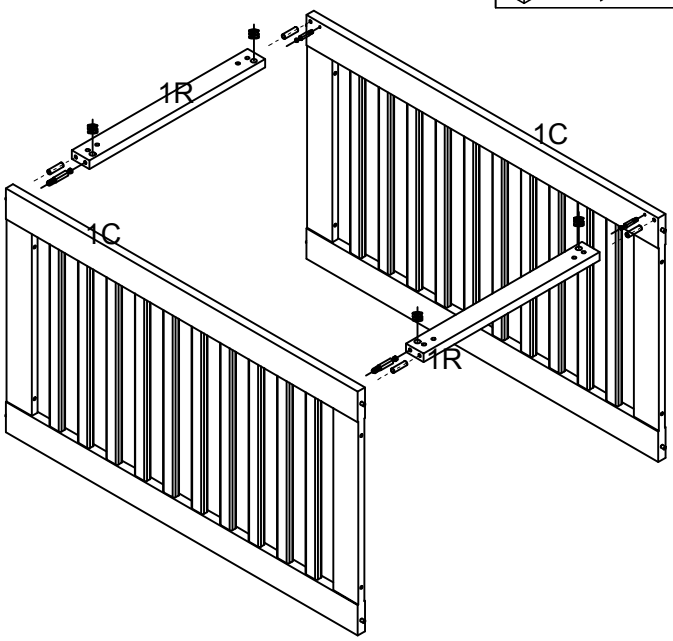

43	44C	6B
M6*103 X8	M6 X8	X1

1A(X2)

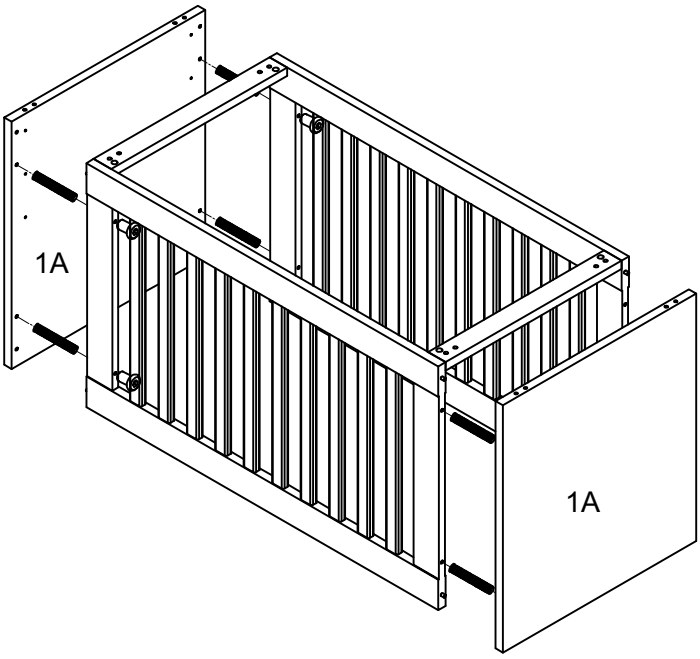

IKID®

209	26B	13
Ø8*40 x4	Ø10*40 x4	M6*48 X8

1E(L) (x2)
1E(R) (x2)

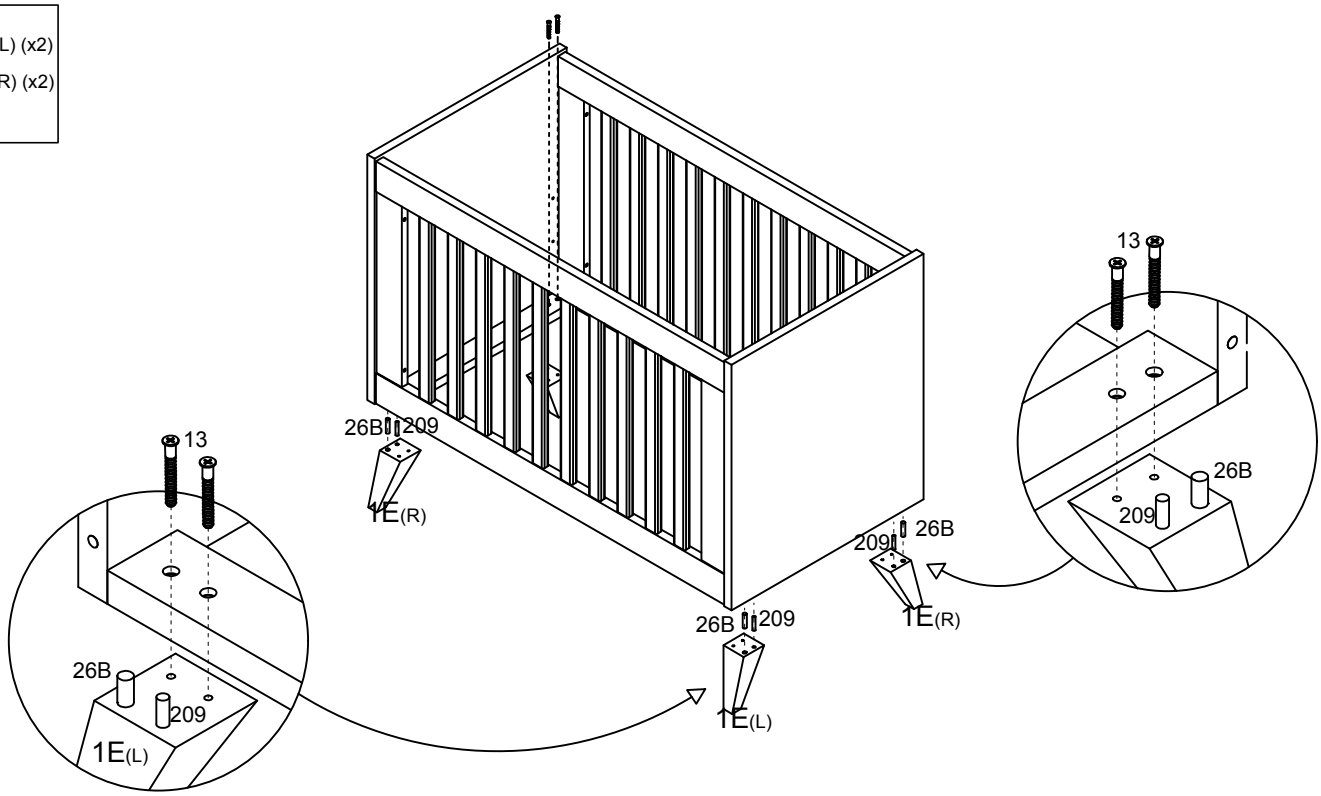

40B	27
X4	M6*45 X4

1F

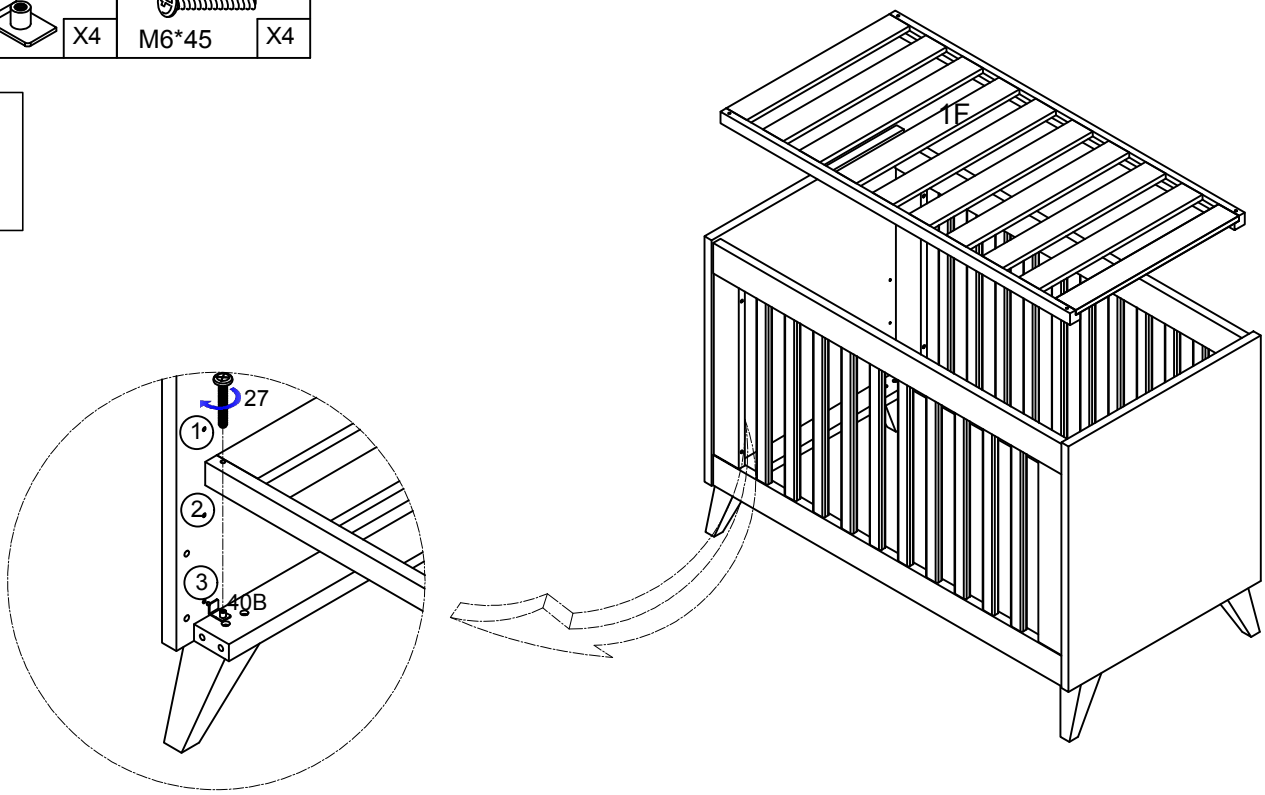

IKID®