Joie™

chrome™ 2

stroller

- GB Instruction manual
- PT Manual de instruções
- ES Manual de instrucciones
- FR Manuel d'instructions
- DE Bedienungsanleitung
- NL Instructiehandleiding
- IT Manuale di istruzioni
- TR Kullanım kılavuzu
- KR Instruction manual
- EL Εγχειρίδιο οδηγιών
- DA Brugervejledning
- AR دليل التعليمات
- HU Kezelési útmutató
- CZ Návod k použití
- SK Návod na použitie
- RU Руководство по эксплуатации
- HR Priručnik s uputama

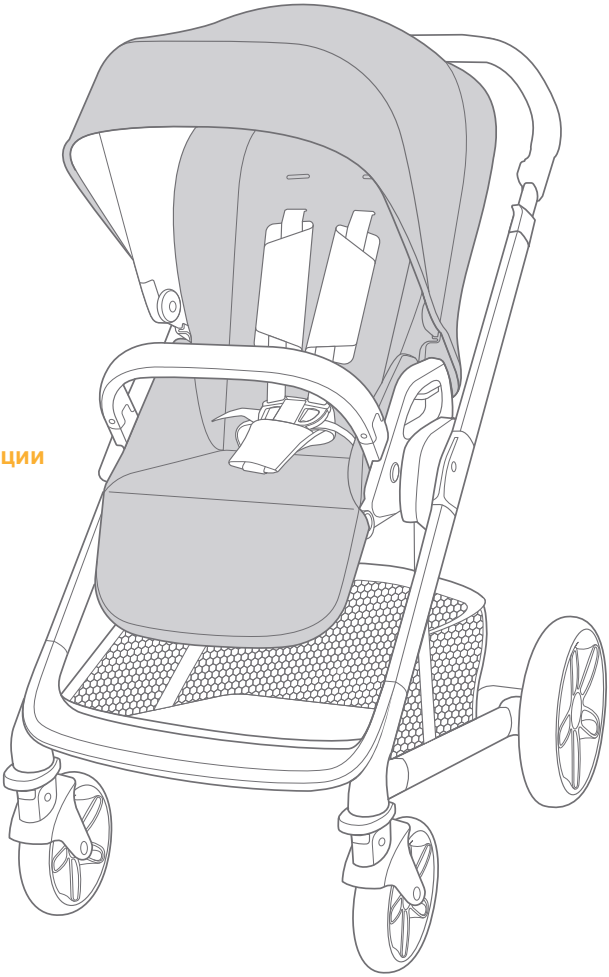

IMPORTANT - READ CAREFULLY AND KEEP FOR FUTURE REFERENCE.

Stroller Assembly

FIGURE 1 ~ 6

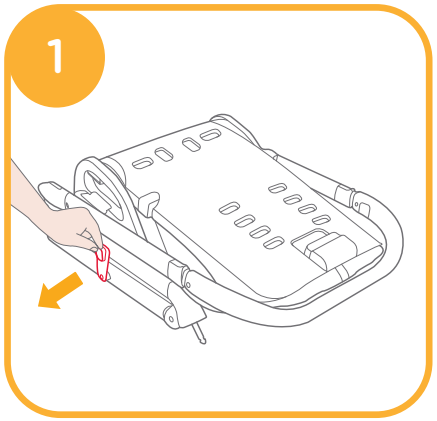

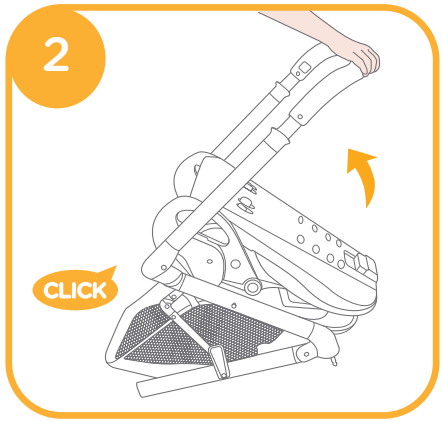

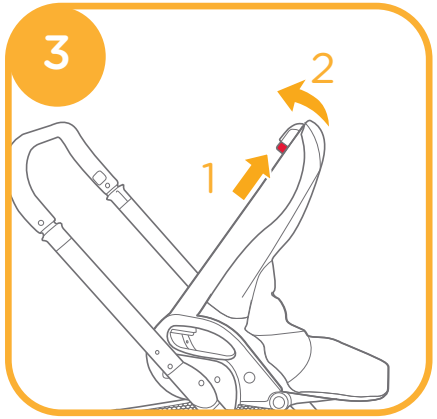

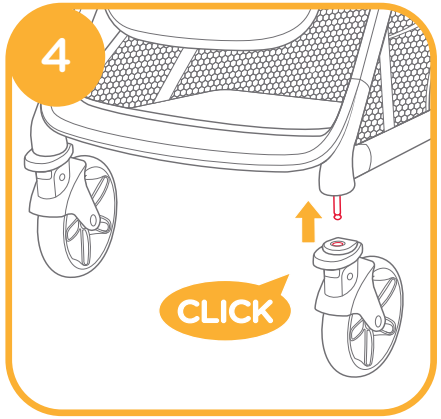

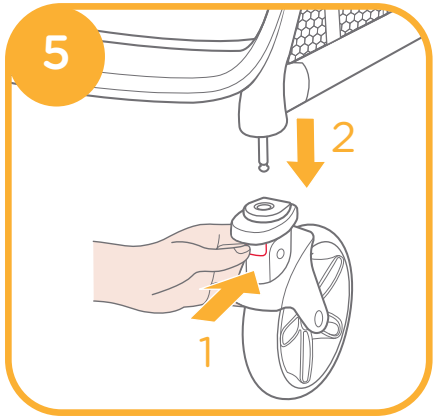

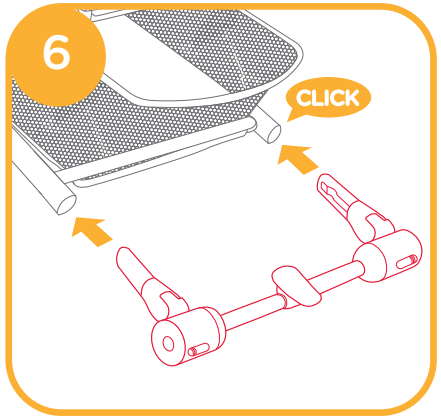

FIGURE 7 ~ 10

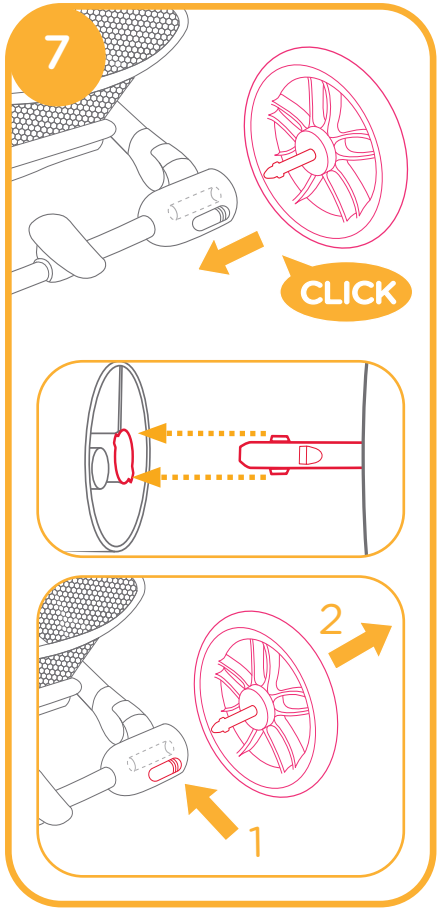

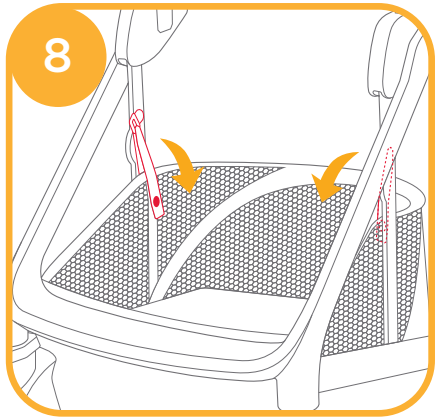

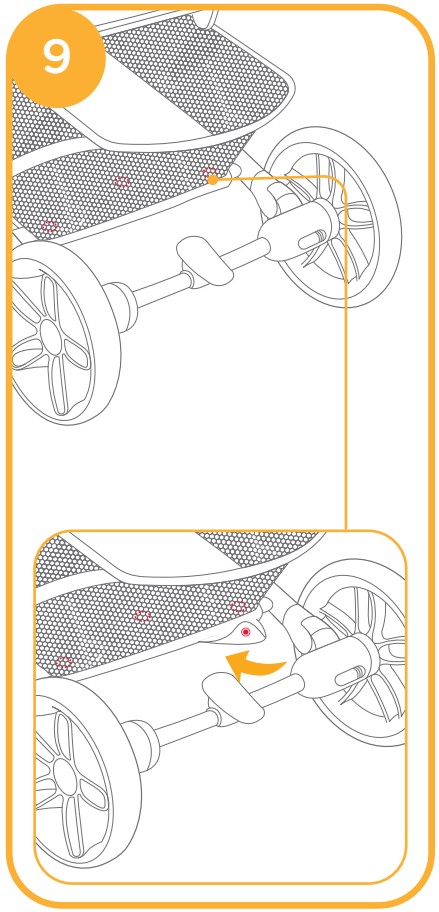

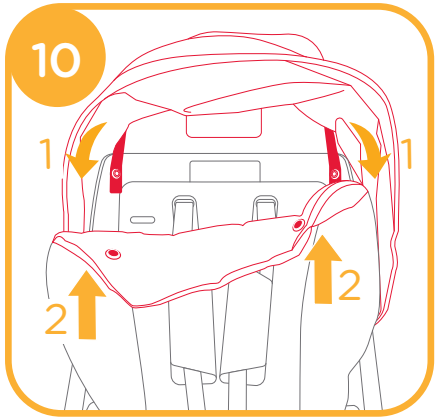

FIGURE 11 ~ 14

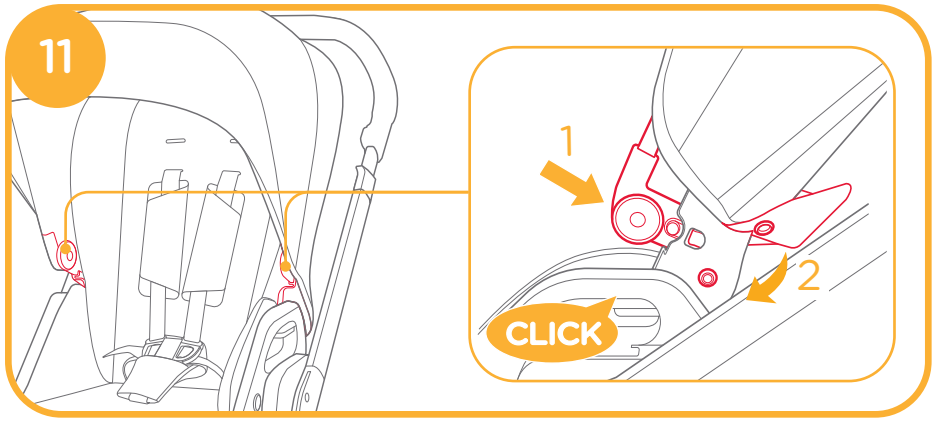

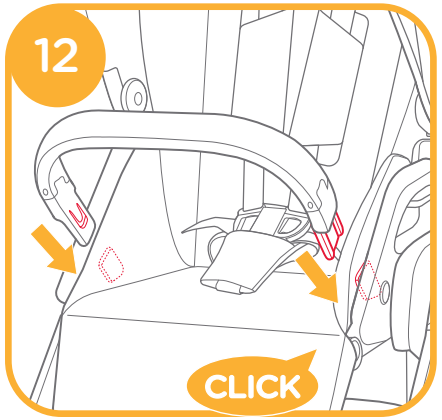

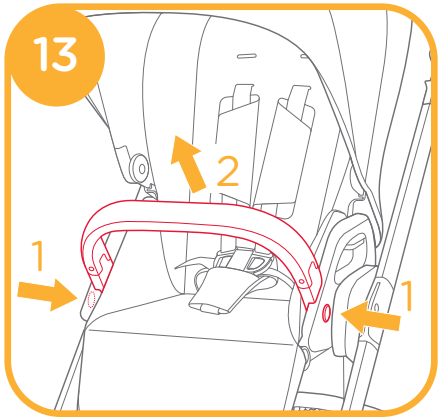

FIGURE 15 ~ 19

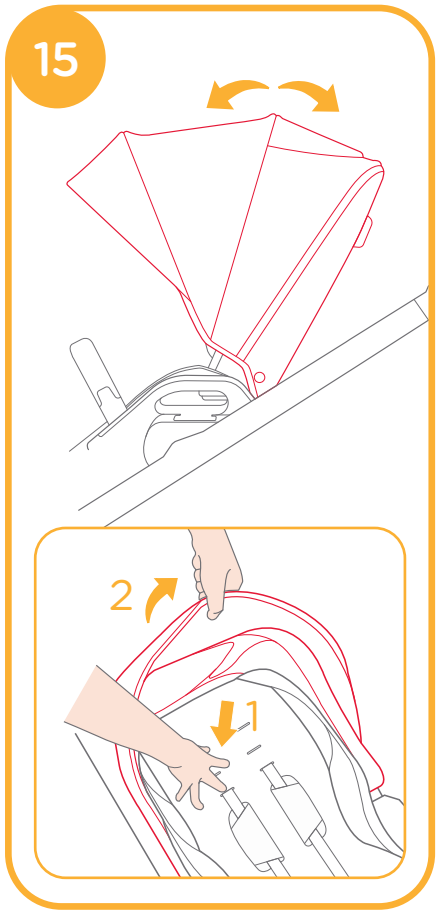

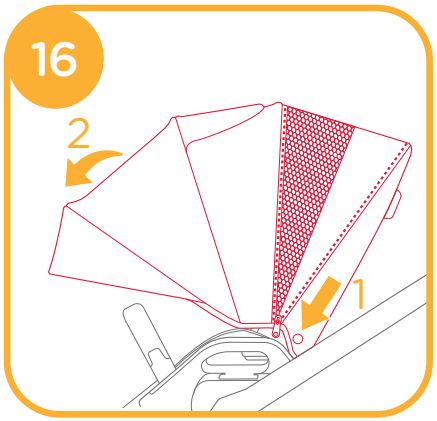

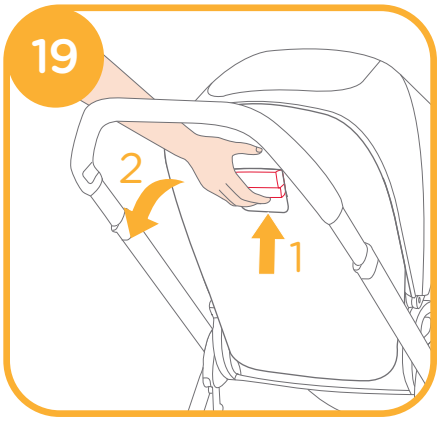

FIGURE 20 ~ 24

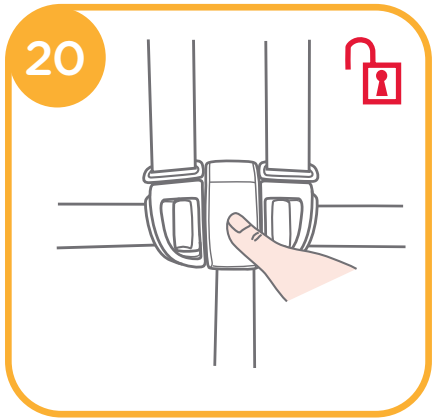

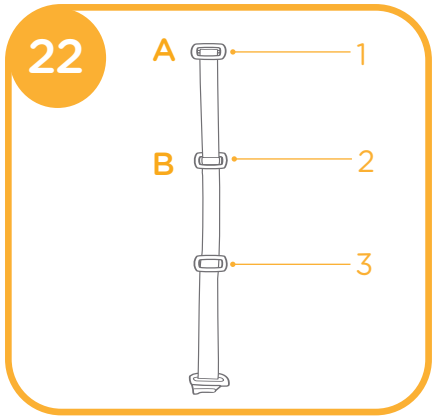

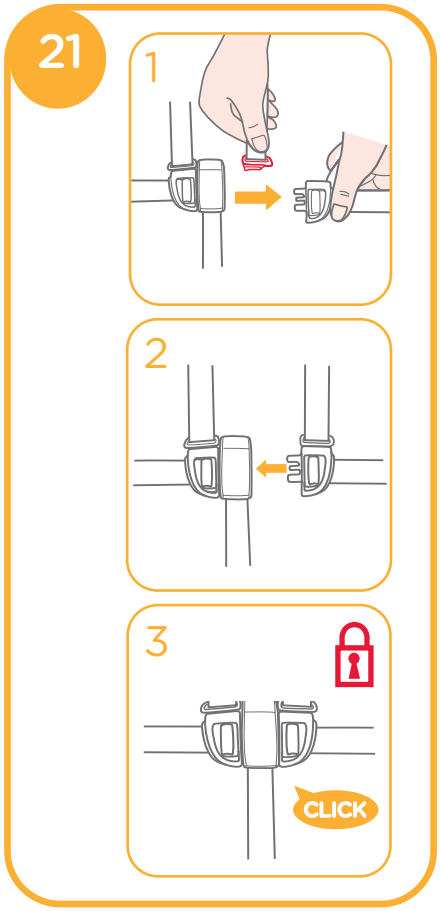

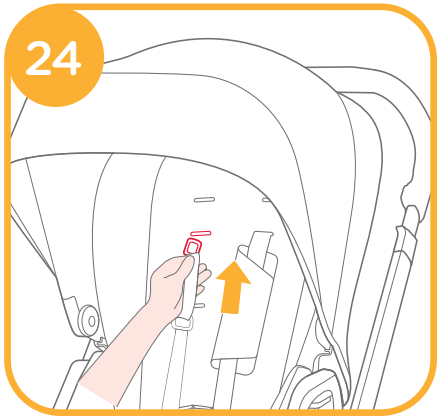

FIGURE 25 ~ 30

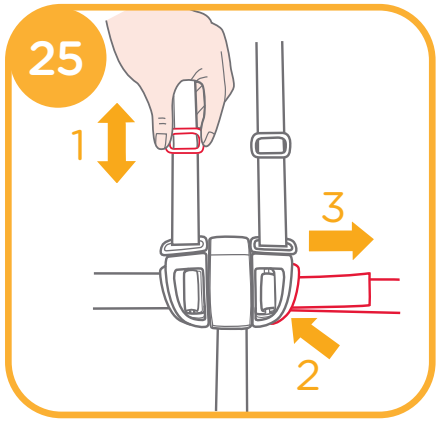

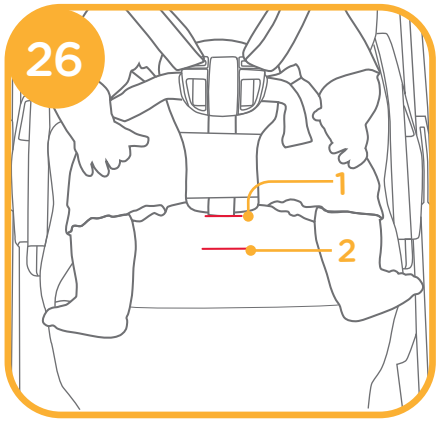

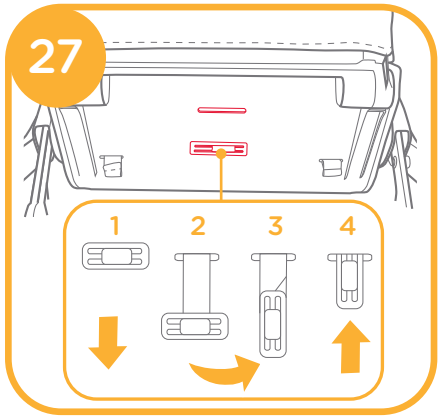

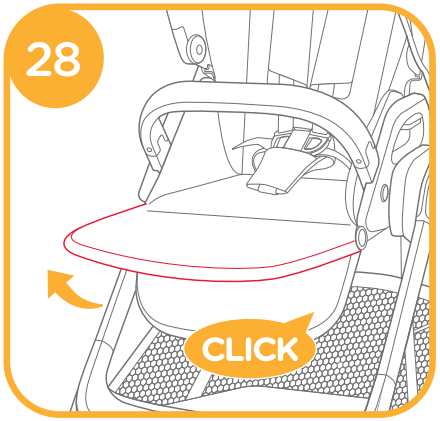

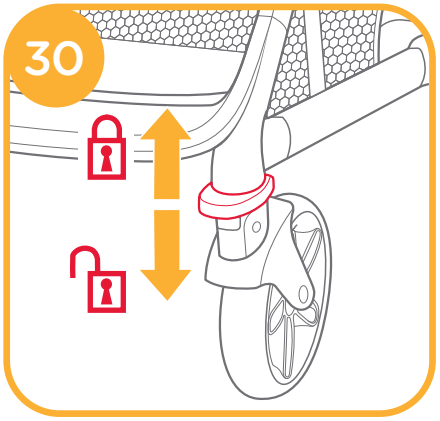

FIGURE 31 ~ 36

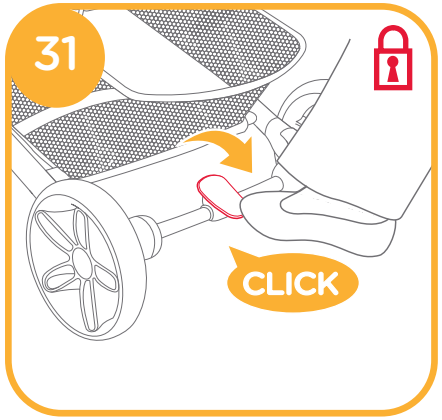

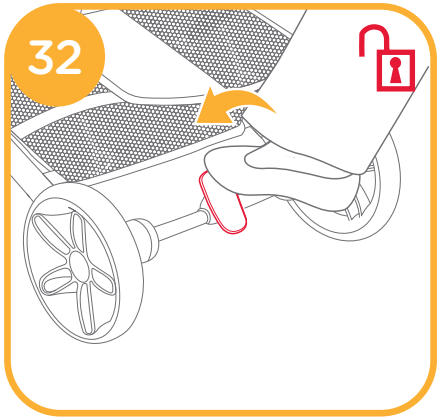

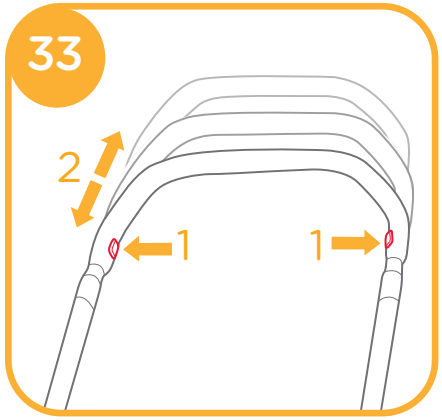

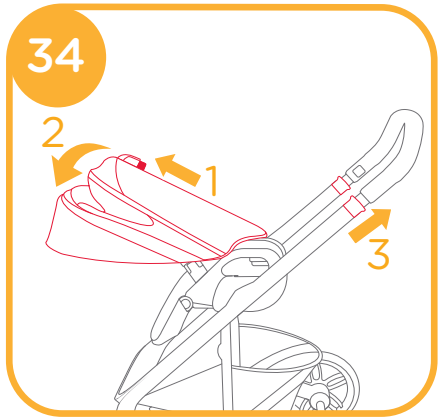

Accessories (May not be included in purchase)

Accessories may be sold separately or may not be available depending on region.

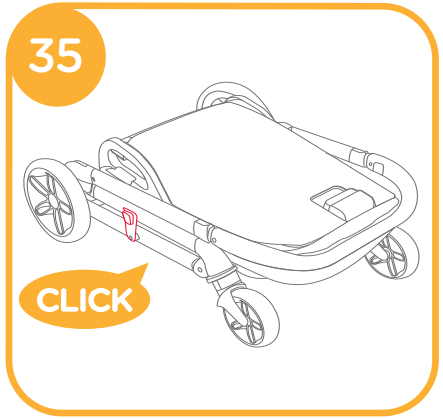

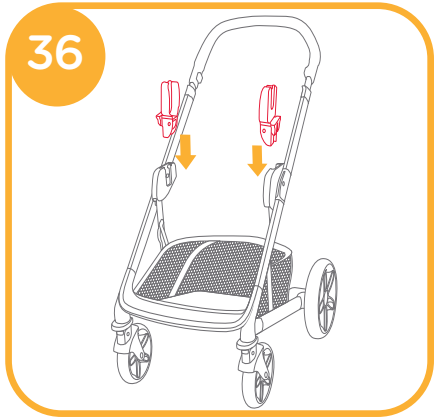

FIGURE 37 ~ 42

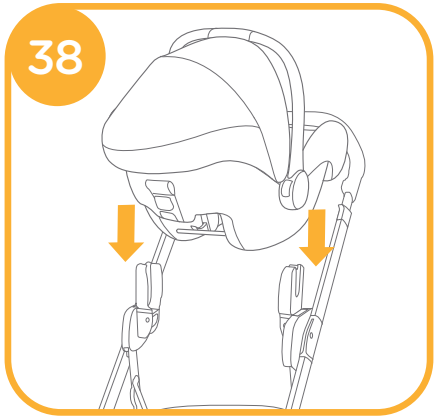

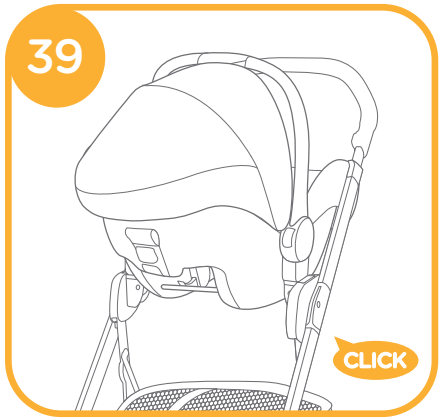

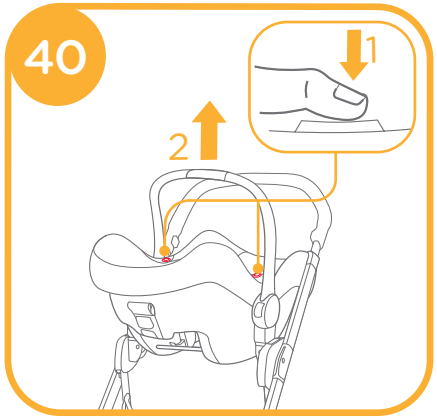

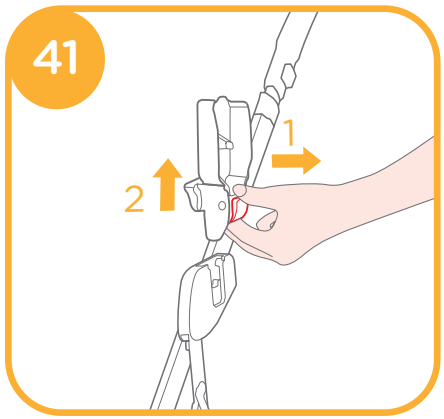

FIGURE 43 ~ 47

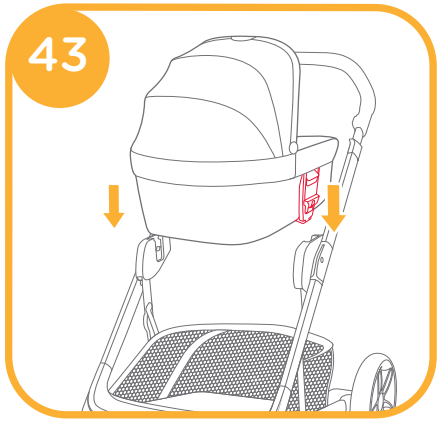

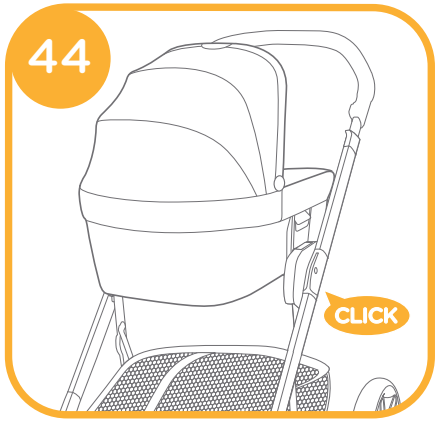

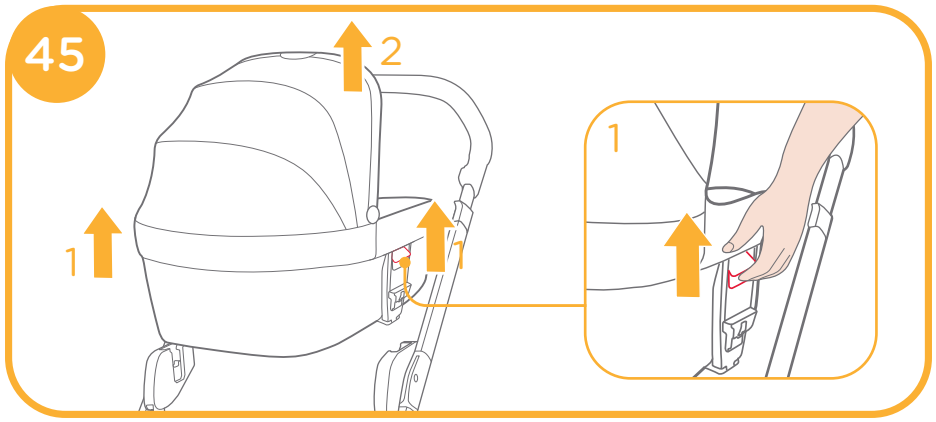

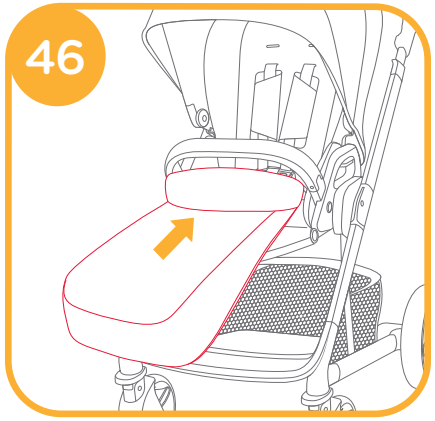

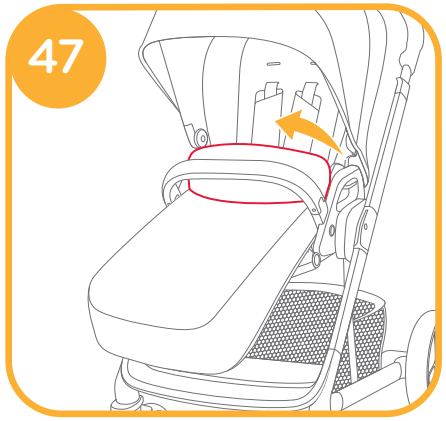

FIGURE 48 ~ 53

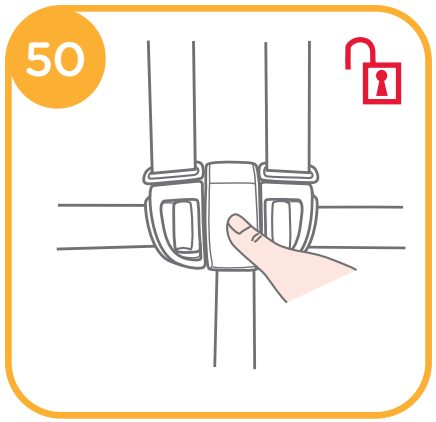

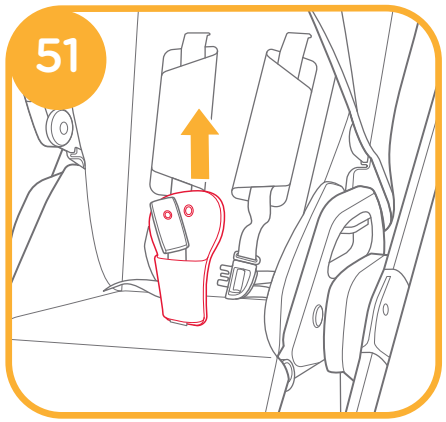

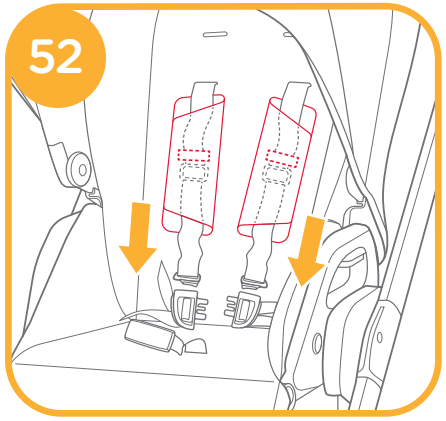

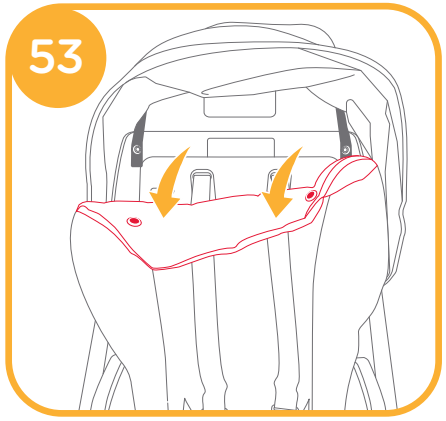

FIGURE 54 ~ 58

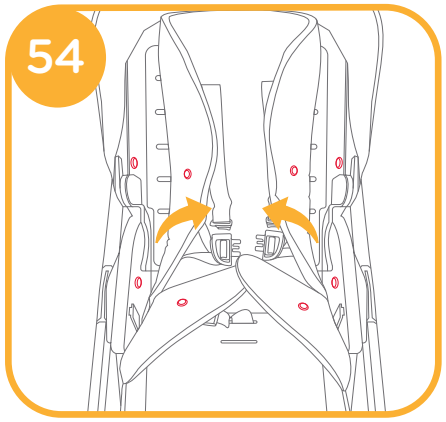

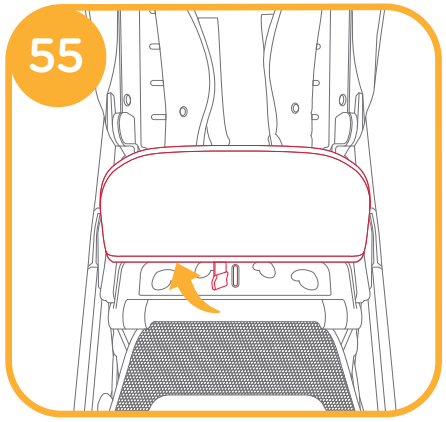

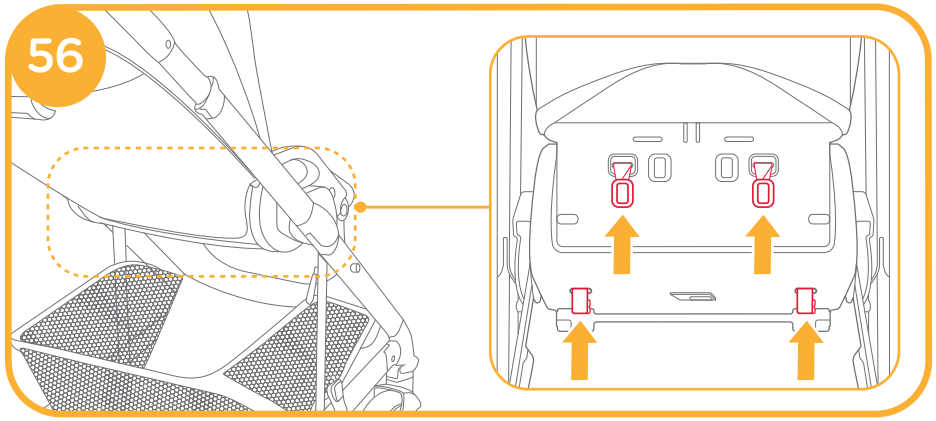

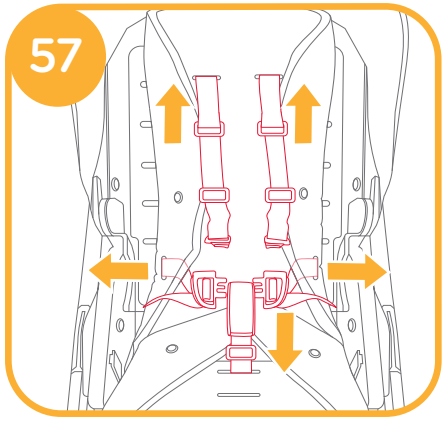

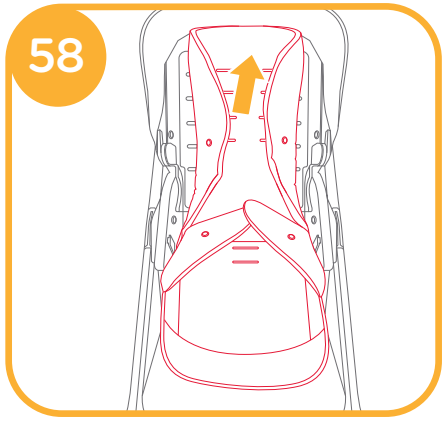

Care and Maintenance

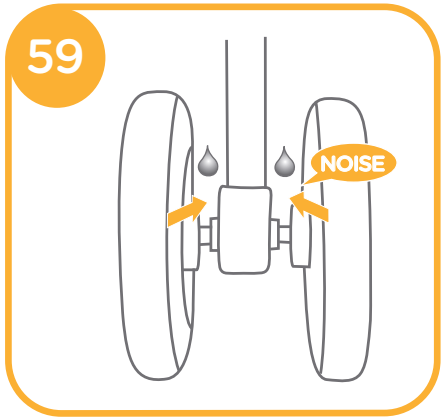

FIGURE 59

GB Welcome to Joie™

Congratulations on becoming part of the Joie family! We are so excited to be part of your journey with your little one. While traveling with the Joie chrome™ 2, you are using a high quality, fully certified stroller, approved to European safety standards EN 1888-2:2018+A1:2022. This product is suitable for children up to 22kg or 4 years whichever comes first. Please carefully read this manual and follow each step to ensure a comfortable ride and best protection for your child.

IMPORTANT - READ CAREFULLY AND KEEP FOR FUTURE REFERENCE.

Visit us at joiebaby.com to download manuals and see more exciting Joie products!

Emergency

In case of emergency or accident, it is most important to have your child taken care of with first aid and medical treatment immediately.

Parts List

Make sure all parts are available before assembly. If any part is missing, please contact local retailer. No tools are required for assembly.

1 Stroller Frame
2 Front Wheel (X2)
3 Rear Wheel (X2)
4 Brake Assembly
5 Arm Bar
6 Calf Support
7 Swivel Lock
8 Front Wheel
9 Rear Wheel
10 Seat Mount
11 Seat Release Button
12 Buckle
13 Folding Button
14 Handle Adjustment Button
15 Recline Handle
16 Storage Basket
17 Brake Lever
18 Storage Latch
19 Storage Latch Mount
20 Handle

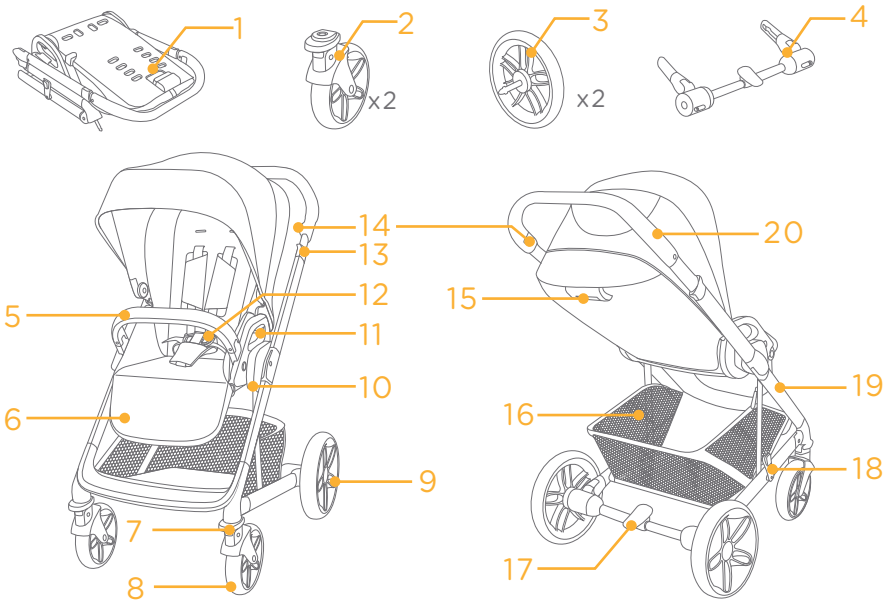

Accessories

(May not be included)

1 Canopy
2 Crotch Harness Pad Cover
3 Shoulder Harness Pad Cover
4 Rain Cover
5 Footmuff Apron
6 Carry Cot
7 Adapter

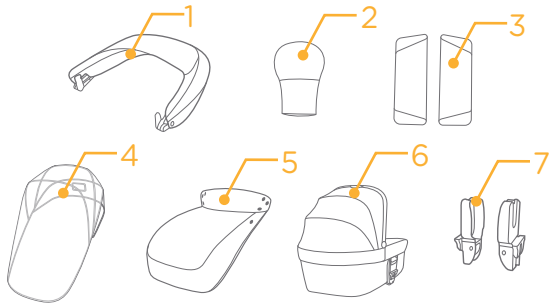

Accessories may be sold separately or may not be available depending on region.

WARNING

! Always use the restraint system. It is suggested that the shoulder harnesses be used as well.
! Ensure that all the locking devices are engaged before use.
! Do not let the child play with this product.
! Check that the pram body or seat unit or car seat attachment devices are correctly engaged before use.
! Adult assembly required.
! Use the stroller with a child weighing less than 22kg. It will cause damage to the stroller with an unfitted child.
! To prevent a hazardous, unstable condition, do not place more than 4.5kg in the storage basket.
! Never leave the child unattended. Always keep child in view while in stroller.
! Use the stroller with only one child at a time. Never place purses, shopping bags, parcels or accessory items on the handle or canopy.
! Overloading, folding incorrectly, or using component parts from other manufacturers may cause the stroller to be damaged, broken or unsafe. Please read the instruction manual carefully.
! Only replacement parts supplied or recommended by the manufacturer/distributor shall be used.
! Please read all the instructions in the manual before using the product. Please save instruction manual for future use. Failure to follow these warnings and instructions may result in serious injury or death.
! Safety belts and restraint systems must be used correctly.
! To avoid serious injury from falling or sliding out, always use seat belt.
! Make sure your child's body is clear from the moving parts when adjusting the stroller.
! Child may slip into leg openings and be strangled if the harness is not used.
! Never use stroller on stairs or escalators.
! Keep away from high temperature objects, liquids, and electronics.
! Never allow your child to stand on the stroller or sit in the stroller with head toward front of stroller.
! Never place the stroller on roads, slopes or dangerous areas.
! Do make sure all mechanisms are fixed before using the stroller.
! To avoid strangulation, DO NOT place items with a string around your child's neck, suspend strings from this product, or attach strings to toys.
! To prevent tipping DO NOT put anything on the handle.
! DO NOT lift stroller while child is in stroller.
! DO NOT use storage basket as a child carrier.
! To prevent tipping, never let child climb the stroller. Always lift the child in and out of the stroller.

! To avoid injury ensure that the child is kept away when unfolding and folding this product.
! Be sure the stroller is fully open or folded before allowing child near the stroller.
! To ensure your child's safety, please make sure all parts are assembled and fastened properly before using the stroller.
! To avoid strangulation, do make sure your child is clear from the canopy.
! Always engage the brakes when parking the stroller.
! Discontinue using stroller if it is damaged or broken.
! Stroller to be used only at walking speed. This product is not intended for use while jogging.
! To avoid suffocation, remove plastic bag and packaging materials before using this product. The plastic bag and packaging materials should then be kept away from babies and children.
! This product is not suitable for running or skating.
! Pushchair designed to be used from birth shall recommend the use of the most reclined position for new born babies.
! The parking device shall be engaged when placing and removing children.
! Carry cot shall not be used, as soon as the child is able to sit by himself, roll over and can push itself up on its hands and knees. Maximum weight of the child:9 kg.
! Do not let other children play unattended near the carry cot.
! Carry cot is NOT to be used for long term sleeping.
! DO NOT use or add any mattress other than the one supplied with the carry cot.
! For car seats used in conjunction with a chassis, this vehicle does not replace a cot or a bed. Should your child need to sleep, then it should be placed in a suitable pram body, cot or bed.
! Please make sure that the head of the child in the carry cot should never be lower than the body of the child.
! Please make sure that the handle is in the correct position of use before carrying or lifting.
! The handles and the bottom of the carry cot should be inspected regularly for signs of damage and wear.
! Any load attached to the handle and /or on the back of the backrest and /or on the sides of the vehicle will affect the stability of the vehicle.
! Accessories which are not approved by the manufacturer shall not be used.
! This product is suitable for children up to 22kg or 4 years whichever comes first.
! No additional mattress shall be added unless recommended by the manufacturer.

Stroller Assembly

(Please refer to figures on page 1-12)

Please read all the instructions in this manual before assembling and using this product.

Open Stroller

see images ❶ - ❸

! Check that the stroller is completely open before continuing.

Assemble & Detach Front Wheel

see images ❹ - ❺

Assemble & Detach Rear Wheel

see images ❻ - ❼

Assemble Storage Basket

see images ❽ - ❾

Assemble Canopy

see images ❿ - ⓫

Assemble Arm Bar

see images ⓬ - ⓭

Arm bar can be opened one side for easy seating and unseating of child.

! Always secure the child with the harness. The arm bar is not a restraint device.

The completely assembled stroller is shown as ⓮

Stroller Operation

Use Canopy

see images ⓯ - ⓰

! Please press the backrest before opening the canopy if it is not convenient to adjust the backrest to upright position. ⓯

! Once fitted, removing the canopy on a regular basis is not recommended.

Switch Seat

see images ⓱ - ⓲

The seat can be switched, which makes mother and child can face to face with each.

Squeeze the seat release buttons while lifting the seat. ⓱ Turn the seat to reverse direction, and then insert the seat to seat mounts. ⓲

Adjust Recline

see image ⓳

There are 5 positions for the backrest.

To recline the backrest, squeeze the adjustment button ⓳ - 1, and then adjust the backrest to a desired angle. ⓳ - 2 To raise the backrest, push up.

! Make sure the recline is set properly for use.

Use Buckle

see images ⓴ - ㉑

Release Buckle

Press the center button to release the buckle. ⓴

Lock Buckle

Match the waist belt buckle with the shoulder buckle ㉑ - 1, and click into the center buckle. ㉑ - 2
A "click" sound means the buckle is locked completely. ㉑ - 3

! To avoid serious injury from falling or sliding out, always secure your child with harness.

! Make sure your child is snugly secured. The space between the child and the shoulder harness is about the thickness of one hand.

! Do not cross the shoulder belts. This will cause pressure on child's neck.

Use Shoulder & Waist Harnesses

see images ㉒ - ㉕

! In order to protect your child from falling out, after your child is placed into the seat, check whether the shoulder and waist harnesses are at proper height and length.

- ㉒ - 1 Shoulder harness anchor A
- ㉒ - 2 Shoulder harness anchor B
- ㉒ - 3 Slide adjuster

For larger child, use shoulder harness anchor A and the highest shoulder slots. For smaller child, use shoulder harness anchor B and the lowest shoulder slots.

To adjust the position of the shoulder harness anchor, turn the anchor to be level with the side facing forward. Thread it through the shoulder harness slot from back to front. ㉓ Rethread it through the slot that is closest to child's shoulder height. ㉔

Use slide adjuster to change the harness length. ㉕ - 1

Press the button ㉕ - 2, while pulling the waist harness to proper length. ㉕ - 3

Use Crotch Harness

see images ㉖ - ㉗

There are 2 positions the crotch strap can be adjusted to according to the requirements of the child.

Position 1 Smaller babies use this position ㉖ - 1

Position 2 Larger babies use this position ㉖ - 2

i. Pull the crotch harness out and place it to be level. ㉗ - 1 & ㉗ - 2

ii. Rotate the crotch harness anchor to make the short side forwards, then thread it through the crotch harness slot. ㉗ - 3 & ㉗ - 4

iii. Rethread it through the slot that is closest to child's crotch from the front of the crotch harness. ㉗

Adjust Calf Support

see images 28 - 29

The calf support has 2 positions.

Raise Calf Support

To raise the calf support, just push it upwards.

Lower Calf Support

Press the adjustment buttons on both sides of the calf support 29 - 1, and rotate the calf support downwards. 29 - 2

Use Front Swivel Lock

see image 30

Push up the front swivel locks to maintain the moving direction. 30

Tip It is recommended to use swivel locks on uneven surfaces.

Use Brake

see images 31 - 32

To lock wheels, step the brake lever downwards. 31

To release wheels, just lift the brake lever upwards. 32

Tip Always apply brake when stroller is in stopped position.

Adjust Handle

see image 33

The handle has 3 positions.

To adjust the height of the handle, pull the handle upward or downward 33 - 2 while pressing the handle adjustment button.33 - 1

Fold Stroller

see images 34 - 35

! Please fold the canopy before folding the stroller.

Press the recline handle on the back of backrest to rotate the backrest to horizontal position. 34

Lift the folding button, step the folding pedal downwards, push the stroller forward to fold. 34

The storage latch will automatically hook onto the storage mount, then the stroller is folded and locked completely. 35

Use Accessories

Accessories may be sold separately or may not be available depending on region.

Use with Joie Child Restraint

see images 36 - 42

When using with Joie child restraint gemm, i-Gemm 3, i-Level Pro, i-Snug 2, i-Jemini, Sprint please refer to the following instructions.

1. To attach adapter, place adapter onto mounts as show 36, A "click" sound means the adapter is locked completely. 37
2. To attach child restraint, place child restraint onto adapter as show 38, A “click” sound means the child restraint is locked completely. 39
3. To remove child restraint, lift the child restraint upwards 40 - 2 while pressing the two stroller fix release buttons A. 40 - 1

! If you have any problems about using the stroller and the adapter, please refer to their own instruction manuals.

! To remove adapter, lift the adapter upwards 41 - 2 while pressing the two release buttons. 41 - 1

! Remove the adapter show as 42.

! Please don’t fold stroller when attaching the child restraint.

Use Chrome Carry Cot

see images 43 - 45

Attach Carry Cot onto Chassis

Align the sides of the carry cot with the adapters on the frame. Place the carry cot directly down until it clicks into place. 43 A “click” sound means carry cot assembled completely. 44

! Always remove the adapters before using the carry cot.

! Please don’t fold stroller when attaching the carry cot.

Remove Carry Cot

Press release buttons on both side of carry cot 45 - 1, and then lift it upwards. 45 - 2

Use Footmuff Apron

see images 46 - 48

The soft footmuff apron can provide your child with a warm and comfortable sleeping environment. Assemble the footmuff apron by following these steps.

1. Adjust the calf support and backrest to level position and recline position respectively before assembling footmuff apron. 46
2. Cover the calf support with footmuff apron. 47

The assembled footmuff apron is shown as 48.

Use Rain Cover

see image 49

To assemble the rain cover, place it over the stroller. 49

! Before using the rain cover, to be make sure the seat has been fastened.

! When using the rain cover, please always check its ventilation.

! When not in use, please check that the rain cover has been cleaned and dried before folding.

! Do not fold the stroller after assembling the rain cover.

! Do not place your child into the stroller assembled with rain cover during hot weather.

! To be used under adult supervision. Do not use on a pushchair without a canopy.

Detach & Assemble Soft Goods

see images 50 - 53

Remove armbar shown as 13

Open the buckle which is on the bottom of seat. 50

To re-assemble seat soft goods, follow the steps above in reverse 53 - 51

Care and Maintenance

see image 59

! Removable seat pad may be washed in cold water and drip-dried. No bleach.

! To clean stroller frame, use only household soap and warm water. No bleach or detergent.

! From time to time, check your stroller for loose screws, worn parts,torn material or stitching. Replace or repair the parts as needed.

! Excessive exposure to sun or heat could cause fading or warping of parts.

! If stroller becomes wet, open canopy and allow to dry thoroughly before storing.

! If wheels squeak, use a light oil (e.g., Silicon Spray, antirust oil, or sewing machine oil). It is important to get the oil into the axle and wheel assembly. 59

! When using your stroller at the beach, completely clean your stroller after use to remove sand and salt from mechanisms and wheel assemblies.

PT Bem-vindo à Joie™

Parabéns por se tornar membro da família Joie! Estamos muito satisfeitos por participar na sua aventura com o seu bebé. Quando viaja com o Joie chrome™ 2, está a utilizar um carrinho de bebé totalmente certificado e de alta qualidade, aprovado pelas normas de segurança europeias EN 1888-2:2018+A1:2022. Este produto é indicado para crianças com menos de 22 kg ou 4 anos, o que ocorrer primeiro. Leia atentamente este manual e execute todos os passos para garantir uma utilização confortável e a melhor proteção para a criança.

IMPORTANTE - LEIA ATENTAMENTE E GUARDE PARA FUTURA REFERÊNCIA.

Visite-nos em joiebaby.com para transferir os manuais e conhecer outros produtos interessantes da Joie!

Emergência

Em caso de emergência ou acidente, é importante prestar imediatamente os primeiros socorros e tratamento médico ao seu filho.

Lista de peças

Certifique-se de que todas as peças estão disponíveis antes da montagem. Se alguma peça estiver em falta, contacte o revendedor local. Não são necessárias ferramentas para a montagem.

1 Estrutura do carrinho de bebé
2 Roda dianteira (X2)
3 Roda traseira (X2)
4 Sistema de travão
5 Barra de proteção frontal
6 Apoio de pernas
7 Bloqueio giratório
8 Roda dianteira
9 Roda traseira
10 Suporte da cadeira
11 Botão de desbloqueio da cadeira
12 Fivela
13 Botão de fecho
14 Botão de ajuste da pega
15 Pega de reclinação
16 Cesto de armazenamento
17 Alavanca do travão
18 Trinco de armazenamento
19 Suporte do trinco de armazenamento
20 Pega

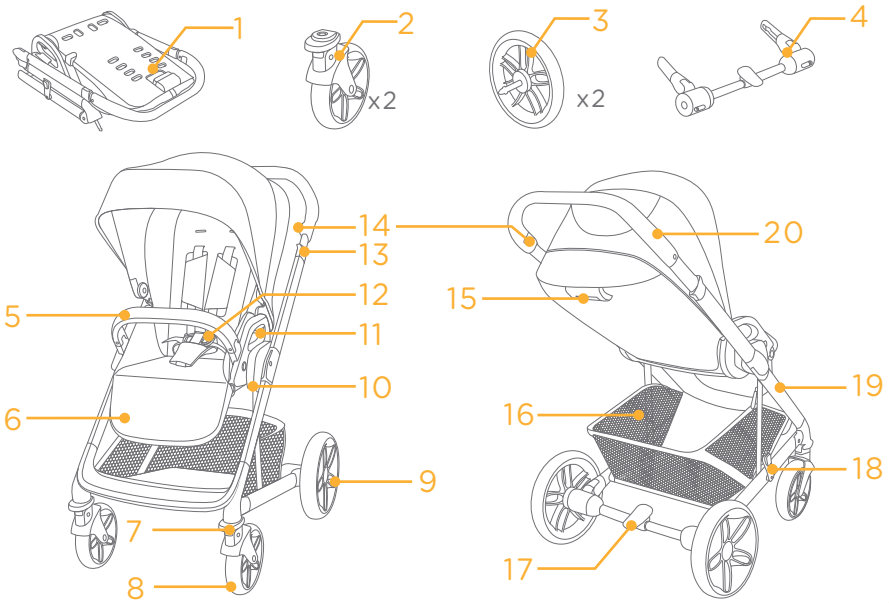

Acessórios
(podem não estar incluídos)

1 Cobertura
2 Capa da correia entrepernas
3 Capa das alças
4 Capa impermeável
5 Cobre-pés
6 Alcofa
7 Adaptador

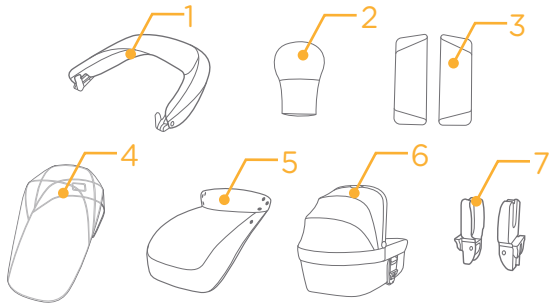

Os acessórios podem ser vendidos separadamente ou podem não estar disponíveis dependendo da região.

AVISO

! Utilize sempre o sistema de retenção. Sugerimos que utilize também as alças.
! Certifique-se de que os dispositivos de bloqueio estão acionados antes de utilizar a alcofa.
! Não deixe a criança brincar com este produto.
! Verifique se o corpo do carrinho de bebé, a unidade de assento ou os dispositivos de encaixe da cadeira auto estão devidamente encaixados antes de utilizar o produto.
! A montagem deverá ser efetuada por adultos.
! O carrinho de bebé deve ser utilizado por crianças com menos de 22kg. Se a criança for mais pesada, o carrinho de bebé pode danificar-se.
! Para evitar condições perigosas e instáveis, não coloque mais de 4,5 kg no cesto de armazenamento.
! Nunca deixe a criança sem supervisão. Mantenha sempre a criança sob a sua supervisão enquanto estiver no carrinho de bebé.
! Utilize o carrinho de bebé com apenas uma criança de cada vez. Nunca coloque bolsas, sacos de compras, embalagens ou acessórios na pega ou cobertura.
! A sobrecarga, fecho incorreto e utilização de peças de outros fabricantes podem danificar, quebrar ou tornar o carrinho de bebé inseguro. Leia atentamente o manual de instruções.
! Utilize apenas peças fornecidas e recomendadas pelo fabricante/ distribuidor.
! Leia todas as instruções neste manual antes de utilizar o produto. Guarde este manual de instruções para utilização futura. O incumprimento dos avisos e instruções pode resultar em lesões graves ou morte.
! Os cintos de segurança e os sistemas de retenção devem ser utilizados corretamente.
! Para evitar lesões graves devido a quedas ou deslizes, utilize sempre o cinto de segurança.
! Certifique-se de que o corpo da criança não está em contacto com as partes móveis ao ajustar o carrinho de bebé.
! Se não utilizar as alças, a criança pode escorregar pelas aberturas das pernas e sufocar.
! Nunca utilize o carrinho de bebé em escadas rolantes ou convencionais.
! Mantenha o produto afastado de objetos a altas temperaturas, líquidos e dispositivos eletrónicos.
! Nunca deixe a criança colocar-se de pé no carrinho de bebé ou sentar-se com a cabeça virada para a frente do carrinho.
! Nunca coloque o carrinho de bebé em estradas, declives ou áreas perigosas.
! Certifique-se de que todos os mecanismos estão fixos antes de usar o carrinho de bebé.
! Para evitar o estrangulamento, NÃO coloque artigos com fios à volta do pescoço da criança, pendure fios neste produto, ou ate fios a brinquedos.
! Para evitar quedas, NÃO coloque nada na pega.
! NÃO eleve o carrinho enquanto a criança estiver lá dentro.

! NÃO utilize o cesto de armazenamento como transportador.
! Nunca deixe a criança trepar o carrinho de bebé, sob o risco de o derrubar. Seja sempre você a retirar e a colocar a criança no carrinho de bebé.
! Para evitar lesões, assegure-se de que mantém a criança afastada ao dobrar e desdobrar este produto.
! Certifique-se de que o carrinho de bebé está totalmente aberto ou dobrado antes de deixar a criança perto do carrinho.
! Para assegurar a segurança da criança, certifique-se de que todas as peças estão montadas e firmemente apertadas antes de utilizar o carrinho de bebé.
! Para evitar o risco de estrangulamento, certifique-se de que a criança está afastada da cobertura.
! Acione sempre os travões quando parar o carrinho de bebé.
! Interrompa a utilização do carrinho de bebé caso este esteja danificado ou quebrado.
! O carrinho de bebé deve ser utilizado apenas em velocidade de passeio. Este produto não se destina a ser utilizado em corrida.
! Para evitar risco de asfixia, retire o saco de plástico e os materiais de embalagem antes de utilizar este produto. O saco de plástico e os materiais de embalagem devem ser afastados de bebés e crianças.
! Este produto não é adequado para correr ou patinar.
! No caso de recém-nascidos, recomenda-se que utilize a cadeira na posição mais reclinada possível.
! O dispositivo de travagem deve ser acionado ao colocar e remover a criança.
! A alcofa não deve ser utilizada a partir do momento que a criança conseguir sentar-se sozinha, rolar e levantar-se apoiando-se nas mãos e nos joelhos. Peso máximo da criança: 9 kg.
! Não deixe outras crianças brincar sem supervisão próximo da alcofa.
! A alcofa NÃO deve ser utilizada para dormir durante muito tempo.
! NÃO utilize ou adicione outro colchão além do fornecido com a alcofa.
! Para as cadeiras auto utilizadas em conjunto com a estrutura do carrinho de bebé, o carrinho não substitui um berço ou cama. Se a criança precisar de dormir, coloque-a na alcofa, berço ou cama apropriados.
! Durante a utilização da alcofa, a cabeça da criança nunca deve ficar numa posição inferior ao corpo.
! Certifique-se de que a pega está na posição correta de utilização antes de transportar ou levantar.
! As pegas e a parte inferior da alcofa auto devem ser inspecionadas regularmente, procurando sinais de danos e desgaste.
! Qualquer carga colocada sobre a pega e/ou na traseira do apoio das costas e/ou nas laterais do veículo podem afetar a estabilidade do mesmo.
! Não utilize acessórios que não sejam aprovados pelo fabricante.
! Este produto é indicado para crianças com menos de 22 kg ou 4 anos, o que ocorrer primeiro.
! Não serão fornecidos colchões adicionais, a menos que seja recomendado pelo fabricante.

Montagem do carrinho de bebé

(Consulte as figuras na página 1-12)

Leia atentamente todas as instruções neste manual antes de instalar e utilizar este produto.

Abrir o carrinho

ver imagens ❶ - ❸

! Antes de continuar, certifique-se de que o carrinho está completamente aberto.

Montagem e remoção da roda dianteira

ver imagens ❹ - ❺

Montagem e remoção da roda traseira

ver imagens ❻ - ❼

Montar o cesto de armazenamento

ver imagens ❽ - ❾

Montagem da cobertura

ver imagens ❿ - ⓫

Montagem da barra de proteção frontal

ver imagens ⓬ - ⓭

A barra de proteção frontal pode ser aberta de um dos lados para facilitar a colocação e remoção da criança.

! Prenda sempre a criança com as alças. A barra de proteção frontal não é um dispositivo de retenção.

A ilustração apresenta o carrinho totalmente montado ⓮

Operação do carrinho de bebé

Utilizar a cobertura

ver imagens ⓯ - ⓰

! Pressione o encosto antes de abrir a cobertura caso não seja conveniente ajustar o encosto para a posição vertical. ⓯

! Após a montagem, não é recomendado retirar a cobertura regularmente.

Trocar a cadeira

ver imagens ⓱ - ⓲

É possível mudar a orientação da cadeira, ficando a criança voltada para a mãe.

Pressione os botões de desbloqueio da cadeira e levante-a. ⓱ Vire a cadeira para inverter a direção e, em seguida, introduza a cadeira nos suportes da mesma. ⓲

Ajustar a reclinação

ver imagem ⓳

Existem 5 posições para o encosto.

Para reclinar o encosto, aperte o botão de regulação ⓳- 1 e, em seguida, regule o encosto para a posição desejada. ⓳ - 2 Para elevar o encosto, empurre para cima.

! Certifique-se de que a reclinação está corretamente definida.

Utilizar a fivela

ver imagens ⓴ - ㉑

Soltar a fivela

Pressione o botão central para soltar a fivela. ⓴

Bloquear a fivela

Junte a fivela do cinto à fivela das alças ㉑ - 1 e encaixe na fivela central. ㉑ - 2
O som de um "clique" significa que a fivela está corretamente encaixada. ㉑ - 3

! Para evitar lesões graves como consequência de quedas ou deslizes, prenda sempre a criança com as alças.

! Certifique-se de que a criança está segura e confortável. O espaço entre a criança e as alças tem a espessura aproximada de uma mão.

! Não cruze as correias dos ombros. Se fizer, estará a pressionar o pescoço da criança.

Utilizar a alça e cinto subabdominal

ver imagens ㉒ - ㉕

! Para proteger o seu filho de cair, depois de colocar o seu filho no assento, verifique se a alça e o cinto subabdominal estão na altura e comprimento adequados.

㉒ - 1 Fixação da alça A
㉒ - 2 Fixação da alça B
㉒ - 3 Regulador deslizante

Para crianças maiores, utilize a alça A e as ranhuras para ombro mais altas. No caso de crianças mais pequenas, utilize a alça B e as ranhuras para ombro mais baixas.

Para ajustar a posição da alça, rode a âncora para nivelar com o lado virado para a frente. Enfie-o pela ranhura para alça de trás para a frente. ㉓ Reposicione-o pela ranhura mais próxima da altura do ombro da criança. ㉔

Utilize o regulador deslizante para alterar o comprimento do arnês. ㉕ - 1

Pressione o botão ㉕- 2, enquanto puxa o cinto subabdominal para o comprimento adequado. ㉕ - 3

Utilizar a correia entrepernas

ver imagens ㉖ - ㉗

A correia entrepernas pode ser ajustada conforme necessário para 2 posições.

Posição 1 Esta posição é utilizada para bebés mais pequenos ㉖ - 1

Posição 2 Esta posição é utilizada para bebés maiores ㉖ - 2

i. Puxe a correia entrepernas para fora e coloque-a de forma a ficar nivelada. ㉗ - 1 & ㉗ - 2

ii. Rode a âncora da correia entrepernas para que o lado curto fique para a frente e, em seguida, passe-a pela ranhura da correia de entrepernas. ㉗ - 3 & ㉗ - 4

iii. Volte a enfiá-la na ranhura mais próxima das virilhas da criança, a partir da parte frontal da correia entrepernas. ㉗

Ajustar o apoio de pernas

ver imagens 28 - 29

O apoio de pernas tem 2 posições.

Elevar o apoio de pernas

Para elevar o apoio de pernas, puxe-o para cima.

Baixar o apoio de pernas

Pressione os botões de ajuste em ambos os lados do apoio de pernas 29 - 1, e rode o apoio de pernas para baixo. 29 - 2

Utilizar o bloqueio giratório dianteiro

ver imagem 30

Empurre os bloqueios giratórios dianteiros para manter a direção de movimento. 30

Ponta Recomenda-se a utilização dos bloqueios giratórios em superfícies irregulares.

Utilizar o travão

ver imagens 31 - 32

Para bloquear as rodas, pise a alavanca do travão para baixo. 31

Para soltar as rodas, basta elevar a alavanca do travão para cima. 32

Ponta Acione o travão sempre que o carrinho do bebé esteja parado.

Ajustar a pega

ver imagem 33

A pega possui 3 posições.

Para ajustar a altura da pega, puxe A pega para cima ou para baixo 33 - 2 enquanto pressiona o botão de ajuste.33 - 1

Dobrar o carrinho de bebé

ver imagens 34 - 35

! Dobre a cobertura antes de dobrar o carrinho de bebé.

Pressione a pega de reclinação nas costas do encosto para rodar o encosto para a posição horizontal. 34

Levante o botão de dobragem, pise o pedal de dobragem para baixo, empurre o carrinho para a frente para o dobrar. 34

O trinco de armazenamento irá fixar-se automaticamente no suporte de montagem, e, em seguida, o carrinho de bebé é dobrado e bloqueado completamente. 35

Utilizar acessórios

Os acessórios podem ser vendidos separadamente ou podem não estar disponíveis dependendo da região.

Utilizar com dispositivo de retenção Joie

ver imagens 36 - 42

Ao utilizar com o dispositivo de retenção para crianças Joie gemm, i-Gemm 3, i-Level Pro, i-Snug 2, i-Jemini, Sprint, consulte as instruções seguintes.

1. Para fixar o adaptador, coloque-o nos suportes como ilustrado 36, O som de um “clique” significa que o adaptador está completamente fixado. 37
2. Para fixar o dispositivo de retenção, coloque-o no adaptador como ilustrado 38, O som de um “clique” significa que o dispositivo de retenção está completamente fixado. 39
3. Para retirar o dispositivo de retenção para crianças, levante-o 40 - 2 enquanto pressiona os dois botões de desengate do carrinho de bebé A. 40 - 1

! Se tiver algum problema ao utilizar o carrinho de bebé e o adaptador, consulte os respetivos manuais de instruções.

! Para retirar o adaptador, levante-o 41 - 2 enquanto pressiona os dois botões de desengate. 41 - 1

! Retire o adaptador como ilustrado 42.

! Não dobre o carrinho de bebé ao encaixar o dispositivo de retenção para crianças.

Utilizar a alcofa Chrome

ver imagens 43 - 45

Encaixar a alcofa no chassis

Alinhe os lados da alcofa com os adaptadores da estrutura. Coloque a alcofa diretamente para baixo até ouvir um clique e ficar no lugar. 43 O som de um “clique” indica que a alcofa está corretamente montada. 44

! Retire sempre os adaptadores antes de utilizar a alcofa.

! Não dobre o carrinho de bebé ao encaixar a alcofa.

Remover a alcofa

Pressione os botões de desencaixe de ambos os lados da alcofa 45 - 1, e levante-a. 45 - 2

Utilizar o cobre-pés

ver imagens 46 - 48

O cobre-pés macio proporciona à sua criança um ambiente quente e confortável para dormir.Instale o cobre-pés seguindo estes passos.

1. Regule o apoio de pernas para a posição nivelada e o encosto para a posição reclinada, antes de colocar o cobre-pés. 46
2. Cubra o apoio de pernas com o cobre-pés. 47

Pode ver o cobre-pés montado na ilustração 48.

Utilizar capa impermeável

ver imagem 49

Para instalar a capa impermeável, coloque-a sobre o carrinho. 49

! Antes de utilizar a capa impermeável, certifique-se de que a cadeira está apertada.

! Ao utilizar a capa impermeável, verifique sempre a sua ventilação.

! Quando não estiver em utilização, verifique se a capa impermeável foi limpa e seca antes de a dobrar.

! Não dobre o carrinho de bebé depois de instalar a capa impermeável.

! Não coloque a criança no carrinho de bebé com a capa impermeável instalada durante o tempo quente.

! A utilizar sob vigilância de um adulto. Não utilizar num carrinho de bebé sem cobertura.

Retirar e montar a capa de tecido acolchoado

ver imagens 50 - 53

Remova a barra de proteção conforme exibido 13

Abra a fivela que se encontra na parte inferior do assento. 50

Para instalar novamente a capa de tecido acolchoado, siga os passos acima em ordem inversa 53 - 51

Cuidado e manutenção

ver imagem 59

! A capa de tecido amovível pode ser lavada com água fria e deixada a secar. Sem lixivia.

! Para limpar a estrutura do carrinho de bebé, utilize apenas sabão e água quente. Não utilizar lixívia ou detergente.

! Verifique periodicamente se o carrinho de bebé tem parafusos desapertados, peças desgastadas, materiais ou costuras rasgados. Substitua ou repare as peças, conforme necessário.

! A exposição excessiva ao sol ou calor poderá causar o desvanecimento das cores ou a deformação das peças.

! Se o carrinho ficar molhado, abra a cobertura e deixe secar completamente antes de guardar.

! Se as rodas rangem, utilize um óleo leve (por exemplo, spray de silicone, óleo antiferrugem ou óleo de máquina de costura). É importante colocar o óleo no conjunto do eixo e da roda. 59

! Se utilizar o carrinho de bebé na praia, limpe totalmente o carrinho de bebé após a sua utilização para remover a areia e o sal dos mecanismos e dos componentes das rodas.

ES Bienvenido a Joie™

¡Enhorabuena por unirse a la familia Joie! Estamos encantados de formar parte de su viaje y del de su pequeño. Mientras viaja con el paquete Joie chrome™ 2, está utilizando un cochecito de alta calidad, totalmente certificado, aprobado conforme a las normas de seguridad europeas EN 1888-2:2018+A1:2022. Este producto es adecuado para niños de hasta 22 kg 4 años, lo que ocurra primero. Lea detenidamente este manual y siga cada paso para garantizar que su bebé viaje cómodamente y esté protegido de la mejor manera posible.

IMPORTANTE - LEER DETENIDAMENTE Y CONSERVAR PARA FUTURAS CONSULTAS.

¡Visítenos en joiebaby.com para descargar manuales y conocer otros fantásticos productos de Joie!

Emergencia

En caso de emergencia o accidente, es muy importante que su bebé reciba primeros auxilios y tratamiento médico de inmediato.

Lista de piezas

Asegúrese de que están disponibles todas las piezas antes de montar el producto. Si falta alguna pieza, póngase en contacto con su proveedor local. No se necesita ninguna herramienta para el montaje.

1 Estructura del cochecito
2 Rueda delantera (X2)
3 Rueda trasera (X2)
4 Ensamblaje del freno
5 Reposabrazos
6 Soporte para las pantorrillas
7 Bloqueo de las ruedas giratorias
8 Rueda delantera
9 Rueda trasera
10 Soporte del asiento
11 Botón de desbloqueo del asiento
12 Hebilla
13 Botón de plegado
14 Botón de ajuste del asa
15 Asa de reclinación
16 Cesta de almacenamiento
17 Palanca del freno
18 Cierre de almacenamiento
19 Soporte del cierre de almacenamiento
20 Asa

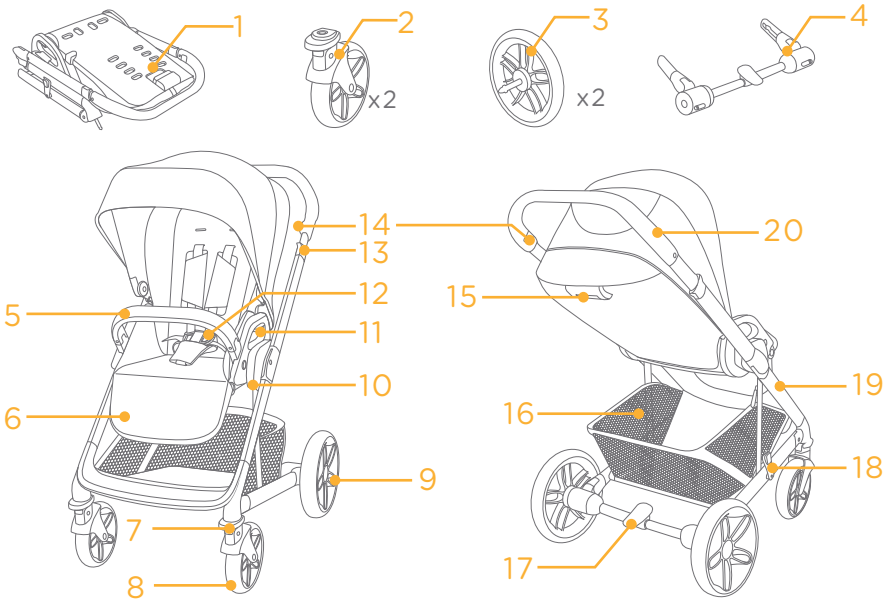

Accesorios

(es posible que no estén incluidos)

1 Capota
2 Protector acolchado del arnés para la entrepierna
3 Protector del acolchado del arnés de los hombros
4 Cubierta impermeable
5 Saco cubrepiés
6 Capazo
7 Adaptador

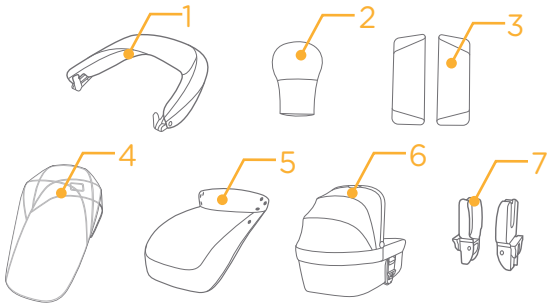

Es posible que los accesorios se vendan por separado o no estén disponibles, dependiendo de la región.

ADVERTENCIA

! Utilice siempre el sistema de sujeción. Asimismo, le recomendamos que utilice también los arneses de los hombros.
! Asegúrese de que todos los dispositivos de bloqueo están bloqueados antes de usarlos.
! No deje que el niño juegue con este producto.
! Asegúrese de que los dispositivos colocados en el capazo, en la unidad del asiento o en asiento del vehículo están bien sujetos antes de utilizar el producto.
! El montaje solo podrá ser realizado por personas adultas.
! Este cochecito está diseñado para niños con un peso inferior a 22kg. Con niños de más peso el cochecito puede romperse.
! Para evitar riesgos y la inestabilidad del producto, no deberá colocar objetos que sumen en total un peso superior a 4,5 kg en la cesta de almacenamiento.
! Nunca deje al bebé desatendido. Vigílelo en todo momento mientras esté montado en el cochecito.
! No utilice el cochecito para transportar a más de un niño a la vez. Nunca coloque bolsos, bolsas de la compra, paquetes ni ningún otro objeto en el manillar ni en la capota.
! Si lo sobrecarga, lo pliega incorrectamente o lo utiliza con piezas de otros fabricantes, el cochecito podría sufrir daños, romperse o dejar de ser seguro. Lea el manual de instrucciones detenidamente.
! Utilice únicamente las piezas de recambio proporcionadas o recomendadas por el fabricante o distribuidor.
! Lea todas las instrucciones incluidas en el manual antes de utilizar el producto. Guarde este manual de instrucciones para futuras consultas. Si no sigue estas advertencias e instrucciones, podrían producirse graves lesiones o, incluso, la muerte.
! Los cinturones de seguridad y los sistemas de sujeción se deben utilizar correctamente.
! Para evitar lesiones graves como consecuencia de caídas o resbalones, mantenga al niño sujeto con el cinturón de asiento en todo momento.
! Asegúrese de mantener a los niños alejados de las partes móviles cuando realice ajustes en el cochecito.
! El niño podría resbalarse por las aberturas para las piernas y estrangularse si no está sujeto con el arnés.
! Nunca utilice el cochecito en escaleras convencionales o mecánicas.
! Manténgalo alejado de objetos a altas temperaturas, líquidos y aparatos electrónicos.
! Nunca deje que su hijo se ponga de pie sobre el cochecito ni se siente en él con la cabeza orientada hacia adelante del cochecito.
! Nunca coloque el cochecito en carreteras, cuestas o zonas peligrosas.
! Asegúrese de que todos los mecanismos están bien sujetos antes de utilizar el cochecito.
! Para evitar el riesgo de estrangulamiento, NO coloque objetos con cordones alrededor del cuello del niño, no deje que cuelguen cordones de este producto ni ate los cordones a ningún juguete.
! Para evitar vuelcos, NO coloque nada en el manillar.

! NO levante el cochecito mientras el niño esté montado en él.
! NO utilice la cesta de almacenamiento como portabebés.
! Para evitar que pueda volcar, nunca permita que el niño trepe por el cochecito. Siempre suba y baje al niño del cochecito.
! Para evitar lesiones, asegúrese de que su hijo está alejado del producto cuando lo pliegue y lo despliegue.
! Asegúrese de que el cochecito está totalmente abierto o plegado antes de permitir que el niño se acerque a él.
! Para garantizar la seguridad del niño, asegúrese de que todas las piezas están montadas y bien sujetas antes de utilizar el cochecito.
! Para evitar el riesgo de estrangulamiento, asegúrese de que su hijo se mantiene alejado de la capota.
! Accione siempre los frenos cuando aparque el cochecito.
! Deje de utilizar el cochecito si presenta daños o roturas.
! El cochecito solo se debe utilizar a una velocidad de paseo. Este producto no es adecuado para utilizarlo mientras se corre.
! Para evitar el riesgo de asfixia, retire la bolsa de plástico y los materiales de embalaje antes de utilizar este producto. A continuación, deberá mantener la bolsa de plástico y los materiales de embalaje fuera del alcance de bebés y niños.
! Este producto no es adecuado para correr ni patinar.
! En el caso de los recién nacidos, le recomendamos que el asiento diseñado para utilizarse desde el nacimiento lo coloque en la posición lo más reclinada posible.
! El dispositivo de estacionamiento deberá estar accionado cuando coloque y retire al niño.
! El capazo no se utilizará en el momento en el que el niño pueda sentarse solo, darse la vuelta y pueda incorporarse sobre las manos y las rodillas. Peso máximo del niño: 9 kg
! No permita que otros niños jueguen sin ser vigilados cerca del capazo.
! El capazo NO se deberá utilizar para dormir durante un periodo prolongado de tiempo.
! NO la utilice con ningún colchón (ni añada ningún otro) que no sea el que se incluye con el capazo.
! En asientos de vehículo que se utilicen con un chasis, este vehículo no sustituye a una cuna ni una cama. Si su hijo necesita dormir, deberá colocarlo sobre una cuna, una cama o un capazo adecuado.
! Asegúrese de que la cabeza del niño en el capazo nunca esté por debajo de su cuerpo.
! Asegúrese de que el manillar esté en la posición correcta de uso antes de transportar o levantar el capazo.
! Inspeccione regularmente las asas y la parte inferior del capazo para comprobar la presencia de indicios de daños o desgaste.
! Si cuelga algún objeto del manillar y/o en la parte trasera del respaldo y/o de los laterales del cochecito, la estabilidad del cochecito se verá afectada.
! No utilice accesorios que no estén aprobados por el fabricante.
! Este producto es adecuado para niños de hasta 22 kg 4 años, lo que ocurra primero.
! No se agregará ningún colchón adicional a menos que lo recomiende el fabricante.

Montaje del cochecito

(Consulte las figuras de la página 1-12)

Lea todas las instrucciones incluidas en este manual antes de montar y utilizar este producto.

Apertura del cochecito

consulte las imágenes ❶ - ❸

! Compruebe que el cochecito está completamente abierto antes de continuar.

Montaje y desmontaje de la rueda delantera

consulte las imágenes ❹ - ❺

Montaje y desmontaje de la rueda trasera

consulte las imágenes ❻ - ❼

Montaje de la cesta de almacenamiento

consulte las imágenes ❽ - ❾

Montaje de la capota

consulte las imágenes ❿ - ⓫

Montaje del reposabrazos

consulte las imágenes ⓬ - ⓭

El reposabrazos puede abrirse por un lado para facilitar el asiento y quitar el asiento del niño.

! Asegure siempre al niño con el arnés. El reposabrazos no es un dispositivo de sujeción.

El cochecito completamente montado aparece en la imagen ⓮

Funcionamiento del cochecito

Uso de la capota

consulte las imágenes ⓯ - ⓰

! Presione sobre el respaldo antes de abrir la capota si no le resulta cómodo ajustarlo en posición recta. ⓯

! Una vez instalada, se desaconseja quitar la capota con mucha frecuencia.

Cambio del asiento

consulte las imágenes ⓱ - ⓲

El asiento se puede cambiar, lo que permite que la madre y el niño puedan mirarse cara a cara.

Presione los botones de desbloqueo del asiento al tiempo que levanta el asiento. ⓱ Gire el asiento de manera que quede en la dirección inversa y, a continuación, insértelo en sus soportes. ⓲

Ajuste de la reclinación

Consulte la imagen ⓳

El respaldo se puede colocar en 5 posiciones distintas.

Para reclinar el respaldo, pulse el botón de ajuste ⓳ - 1 y, a continuación, ajuste el respaldo hasta que tenga el ángulo deseado. ⓳ - 2 Para levantar el respaldo, empuje hacia arriba.

! Asegúrese de que ajusta la reclinación de forma adecuada para su uso.

Uso de la hebilla

consulte las imágenes ⓴ - ㉑

Desbloquear la hebilla

Pulse el botón central para desbloquear la hebilla. ⓴

Bloquear la hebilla

Alinee la hebilla del cinturón de la cintura con la hebilla de los hombros ㉑ - 1 y encájelas en la hebilla central hasta que escuche un clic. ㉑ - 2
El sonido de un "clic" le indicará que la hebilla está completamente bloqueada. ㉑ - 3

! Con el fin de evitar lesiones graves como consecuencia de caídas o resbalones, mantenga al niño sujeto con el arnés en todo momento.

! Asegúrese de que su hijo quede cómodamente sujeto. Cerciórese de que el espacio entre el niño y el arnés de los hombros sea el del grosor de una mano más o menos.

! No cruce los cinturones de los hombros. Si lo hace, podría presionar el cuello del niño.

Uso de los arneses de los hombros y la cintura

consulte las imágenes ㉒ - ㉕

! Con el fin de proteger al niño contra caídas, después de colocarle en el asiento, compruebe si la altura y el largo de los arneses de los hombros y la cintura son los adecuados.

㉒ - 1 Anclaje A del arnés de los hombros
㉒ - 2 Anclaje B del arnés de los hombros
㉒ - 3 Ajuste deslizante

Para los niños más altos, utilice el gancho A del arnés de los hombros y las ranuras de los hombros más altas. Para los niños más pequeños, utilice el gancho B del arnés de los hombros y las ranuras de los hombros más bajas.

Para ajustar la posición del gancho del arnés de los hombros, gire el gancho para alinearlo con la parte que está orientada hacia adelante. Enhébrelo por la ranura del arnés de los hombros de atrás hacia adelante. ㉓ Vuelva a enhebrarlo por la ranura que esté más cerca de la altura de los hombros del niño. ㉔

Utilice el ajuste deslizante para cambiar la longitud del arnés. ㉕ - 1

Presione el botón ㉕ - 2 y tire al mismo tiempo del arnés de la cintura hasta que la longitud sea la adecuada. ㉕ - 3

Uso del arnés para la entrepierna

consulte las imágenes ㉖ - ㉗

Hay 2 posiciones para ajustar la correa de la entrepierna según los requisitos del niño.

Posición 1 Los bebés más pequeños adoptan esta posición ㉖ - 1

Posición 2 Los bebés más grandes adoptan esta posición ㉖ - 2

i. Saque el arnés de la entrepierna y colóquelo para nivelarlo. ㉗ - 1 y ㉗ - 2

ii. Gire el gancho del arnés de la pelvis de forma que la parte corta quede orientada hacia adelante y, a continuación, pásela por la ranura del arnés de la pelvis. ㉗ - 3 y ㉗ - 4

iii. Vuelva a pasarla por la ranura más cercana a la pelvis del niño desde la parte delantera del arnés de la pelvis. ㉗

Ajuste del soporte para las pantorrillas

consulte las imágenes 28 - 29

Se puede colocar el soporte para las pantorrillas en 2 posiciones distintas.

Subir el soporte para las pantorrillas

Para elevar el soporte para las pantorrillas, simplemente tire de él hacia arriba.

Bajar el soporte para las pantorrillas

Presione los botones de ajuste ubicados a ambos lados del soporte para las pantorrillas 29 - 1 y gire el soporte hacia abajo. 29 - 2

Uso del bloqueo de las ruedas giratorias delanteras

Consulte la imagen 30

Tire hacia arriba de los bloqueos de las ruedas giratorias delanteras para mantener la dirección del movimiento. 30

Consejo Se recomienda utilizar los bloqueos de las ruedas giratorias sobre las superficies irregulares.

Uso del freno

consulte las imágenes 31 - 32

Para bloquear las ruedas, pise sobre la palanca del freno empujándola hacia abajo. 31

Para desbloquear las ruedas, simplemente levante la palanca del freno hacia arriba. 32

Consejo Ponga siempre el freno cuando el cochecito esté parado.

Ajuste del manillar

Consulte la imagen 33

El manillar se puede colocar en 3 posiciones distintas.

Para ajustar la altura del manillar, tire de este hacia arriba o hacia abajo 33 - 2 mientras presiona su botón de ajuste.33 - 1

Plegado del cochecito

consulte las imágenes 34 - 35

! Pliegue la capota antes de plegar el cochecito.

Presione el asa para reclinar situado en la parte posterior del respaldo para girar este a la posición horizontal. 34

Levante el botón de plegado, pise el pedal de plegado hacia abajo y empuje el cochecito hacia delante para plegarlo. 34

El cierre de almacenamiento se trabará automáticamente en el soporte de almacenamiento y el cochecito quedará completamente plegado y bloqueado. 35

Uso de los accesorios

Es posible que los accesorios se vendan por separado o no estén disponibles, dependiendo de la región.

Uso con el dispositivo de sujeción para niños de Joie

consulte las imágenes 36 - 42

Cuando lo utilice con el dispositivo de sujeción para niños gemm, i-Gemm 3, i-Level Pro, i-Snug 2, i-Jemini y Sprint de Joie, consulte las siguientes instrucciones.

1. Para acoplar el adaptador, colóquelo en los soportes como se muestra en la figura 36. Cuando oiga un “clic”, significará que el adaptador está completamente bloqueado. 37
2. Para acoplar el dispositivo de sujeción para niños, colóquelo sobre el adaptador como se muestra en la figura 38. Cuando oiga un “clic”, significará que el dispositivo de sujeción para niños está completamente bloqueado. 39
3. Para quitar el dispositivo de sujeción para niños, levántelo hacia arriba 40 - 2 mientras presiona los dos botones de desbloqueo de fijación del cochecito. 40 - 1

! Si experimenta algún problema al utilizar el cochecito y el adaptador, consulte sus propios manuales de instrucciones.

! Para quitar el adaptador, tire de él hacia arriba 41 - 2 al mismo tiempo que pulsa los dos botones de desbloqueo. 41 - 1

! Quite el adaptador como se muestra en la imagen 42.

! No pliegue el cochecito al acoplar el dispositivo de sujeción para niños.

Uso del capazo Chrome

consulte las imágenes 43 - 45

Colocación del capazo en el chasis

Alinee los laterales del capazo con los adaptadores de la estructura. Coloque el capazo directamente hacia abajo hasta que quede sujeto en su posición. 43 El sonido de un “clic” le indicará que el capazo está completamente montado. 44

! Quite siempre los adaptadores antes de utilizar el capazo.

! No pliegue el cochecito al acoplar el capazo.

Retirada del capazo

Presione los botones de desbloqueo situados a ambos lados del capazo 45 - 1 y, a continuación, levántelo hacia arriba. 45 - 2

Uso del saco cubrepiés

consulte las imágenes 46 - 48

El saco cubrepiés mullido puede proporcionar a su hijo un entorno cálido y cómodo para dormir. Monte el saco cubrepiés siguiendo estos pasos.

1. Ajuste el soporte para las pantorrillas y el respaldo a la posición nivelada y a la posición de reclinación, respectivamente, antes de montar el saco cubrepiés. 46
2. Cubra el soporte para las pantorrillas con el saco cubrepiés. 47

El saco cubrepiés montado se muestra en la figura 48.

Uso de la capota impermeable

Consulte la imagen 49

Para montar la cubierta impermeable, colóquela sobre el cochecito. 49

! Antes de usar la cubierta impermeable, asegúrese de que el asiento esté abrochado.

! Cuando utilice la cubierta impermeable, deberá asegurarse siempre de que tenga una ventilación adecuada.

! Cuando no vaya a utilizar la cubierta impermeable, asegúrese de que esté limpia y seca antes de plegarla.

! No pliegue el cochecito después de montar la cubierta impermeable.

! No coloque al niño en el cochecito con la cubierta impermeable montada si la temperatura es cálida.

! El producto solamente se debe utilizar bajo la supervisión de un adulto. No lo utilice en una sillita sin capota.

Desmontaje y montaje del acolchado

Consulte las imágenes 50 - 53

Quite el reposabrazos como se muestra en la ilustración 13

Abra la hebilla de la parte inferior del asiento. 50

Para volver a instalar el acolchado del asiento, siga los pasos anteriores en orden inverso 53 - 51

Cuidados y mantenimiento

Consulte la imagen 59

! Para lavar el acolchado extraíble del asiento, puede hacerlo con agua fría y dejarlo escurrir. No utilice lejía.

! Para limpiar el manillar del cochecito, utilice únicamente jabón para uso doméstico y agua tibia. No utilice lejía ni detergente.

! Examine periódicamente su cochecito por si tuviera tornillos sueltos, piezas desgastadas, materiales dañados o descosidos. Sustituya o repare las piezas que lo requieran.

! Una exposición excesiva al sol o al calor podría decolorar o deformar las piezas.

! Si se moja el cochecito, abra la capota y deje que se seque completamente antes de guardarlo.

! Si chirrían las ruedas, utilice un aceite suave (por ejemplo: spray de silicona, aceite antioxidante o aceite para máquinas de coser). Es importante que el aceite llegue al ensamblaje de las ruedas y el eje. 59

! Cuando utilice su cochecito en la playa, límpielo completamente después de usarlo para eliminar cualquier resto de arena y sal que haya podido quedar en los ensamblajes de las ruedas y los mecanismos.

FR Bienvenue dans l'univers de Joie™

Félicitations, vous faites désormais partie de la famille Joie™ ! Nous avons hâte de vous accompagner

dans vos balades avec votre bébé. En choisissant la poussette Chrome™2 de la marque Joie™, vous utilisez un produit de grande qualité, certifié par un laboratoire agréé indépendant et conforme aux normes européennes de sécurité EN 1888-2:2018 +A1 :2022. Ce produit convient aux enfants de la naissance à 22 kg. Veuillez lire attentivement et suivre chaque étape de ce mode d'emploi pour garantir le confort et la meilleure protection de votre enfant lors de vos déplacements.

IMPORTANT – A LIRE ATTENTIVEMENT ET A CONSERVER POUR CONSULTATION ULTERIEURE.

Rendez-vous sur notre site joiebaby.com si vous avez besoin d'informations complémentaires ou pour télécharger des manuels d'instructions et découvrir d'autres produits intéressants de la marque Joie™!

En cas d'urgence

En cas d'urgence ou d'accident, il est très important de prendre immédiatement soin de votre enfant en lui prodiguant les soins des premiers secours puis en le faisant examiner par un médecin.

Liste des pièces

Assurez-vous que toutes les pièces sont présentes avant l'assemblage. Si une pièce est manquante, contactez votre revendeur local. Aucun outil n'est requis pour l'assemblage.

1 Châssis
2 Roue avant (x2)
3 Roue arrière (x2)
4 Assemblage du frein
5 Barre de retenue
6 Repose-jambes
7 Verrouillage de pivotement
8 Roue avant
9 Roue arrière
10 Base du siège
11 Bouton de déverrouillage du siège
12 Boucle
13 Bouton de pliage
14 Bouton d'ajustement de la poignée
15 Poignée d'inclinaison
16 Panier de rangement
17 Pédale de frein
18 Loquet de rangement
19 Support du loquet de rangement
20 Poignée

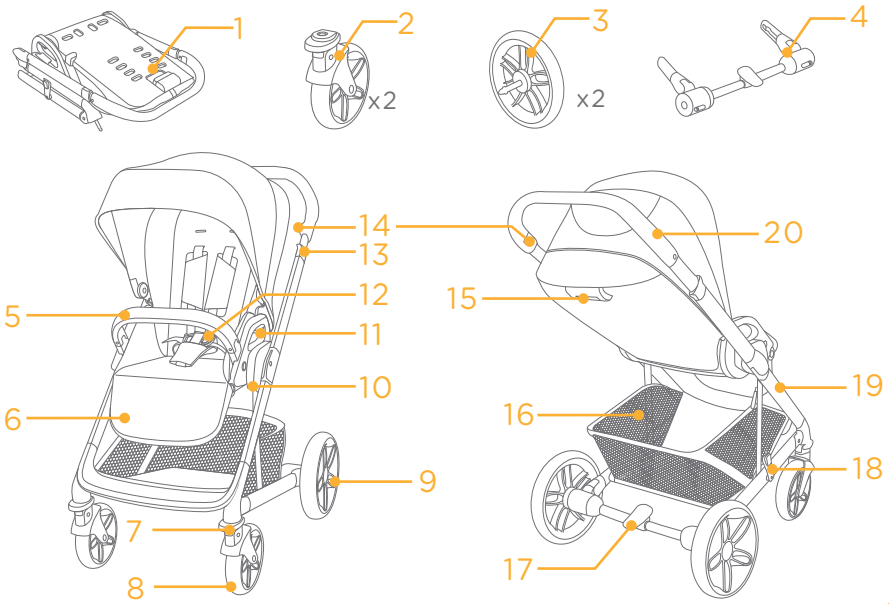

Accessoires

(Peuvent ne pas être inclus)

1 Capote
2 Coussin de protection de la boucle de harnais
3 Coussin de protection des harnais au niveau des épaules
4 Habillage de pluie
5 Tablier
6 Nacelle
7 Adaptateurs

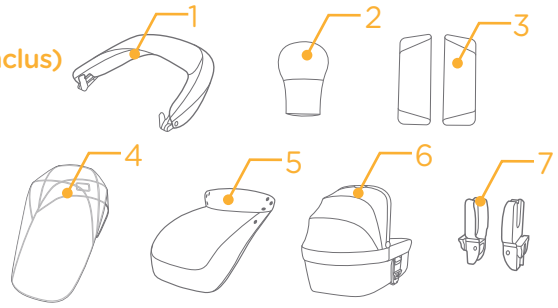

Les accessoires peuvent être vendus séparément ou ne pas être disponibles selon la région.

AVERTISSEMENT

! AVERTISSEMENT : Ne jamais laisser l'enfant sans surveillance

! AVERTISSEMENT : S'assurer que tous les dispositifs de verrouillage sont enclenchés avant utilisation

! AVERTISSEMENT : Pour éviter toute blessure, maintenir votre enfant à l'écart lors du dépliage ou du pliage du produit

! AVERTISSEMENT : Ne pas laisser votre enfant jouer avec ce produit

! AVERTISSEMENT: Toujours utiliser le système de retenue.

! AVERTISSEMENT : Ce produit ne convient pas pour faire du jogging ou des promenades en rollers.

! AVERTISSEMENT : Vérifier que les dispositifs de fixation de la nacelle, du siège ou du siège auto sont correctement enclenchés avant utilisation .

! AVERTISSEMENT : Assurez-vous que le dispositif de blocage à l'arrêt est enclenché lorsque l'on place l'enfant dans le véhicule ou qu'on l'en sort.

! AVERTISSEMENT : Ne pas utiliser d'accessoires qui ne sont pas approuvés par le fabricant.

! AVERTISSEMENT : Seules les pièces de rechange fournies ou recommandées par le fabricant/distributeur doivent être utilisées.

! AVERTISSEMENT : Toute charge attachée au poussoir et/ou à l'arrière du dossier et/ou sur les côtés du véhicule peut influer sur la stabilité du véhicule

! AVERTISSEMENT : Ce véhicule ne remplace pas un couffin ou un lit. Lorsque l'enfant a besoin de dormir il convient de le placer dans une nacelle, un couffin ou un lit approprié

! AVERTISSEMENT : S'assurer que les dispositifs de fixation du cadre de la poussette et du siège sont correctement enclenchés avant utilisation.

! Utilisez cette poussette avec un enfant qui pèse moins de 22kg. L'utilisation avec un enfant plus lourd et plus grand peut endommager la poussette.

! Pour éviter le coincement des doigts, faites attention lors du pliage et du dépliage de la poussette.

! Assurez-vous que la poussette est complètement ouverte ou pliée avant de laisser un enfant à proximité de la poussette.

! Pour empêcher tout basculement, ne laissez jamais l'enfant monter seul dans la poussette. Il faut toujours installer et sortir vous-même l'enfant de la poussette.

! Assurez-vous que le corps de l'enfant est exempt des pièces mobiles lors du réglage de la poussette.

! Surchargée, mal pliée et utilisée avec des accessoires non homologués par le fabricant, la poussette pourrait s'endommager ou se casser.

! Ne placez pas des sacs à main, des sacs de courses, des colis ou autres accessoires sur la poignée ou sur la capote.

! Pour éviter des situations instables ou dangereuses, ne rangez pas plus de 4.5kg dans le panier.

! Utilisez toujours le système de retenue pour éviter que l'enfant ne se blesse en tombant ou en glissant du siège. L'enfant peut glisser en sous marinage par les ouvertures des jambes et être étranglé si le harnais n'est pas attaché.

! N'utilisez jamais la poussette dans des escaliers ou escaliers mécaniques. Lorsque vous montez ou descendez des escaliers ou des escalators, sortez toujours votre enfant de la poussette et pliez-la.

! NE placez pas dans la poussette des objets chauds, des liquides ou des appareils électroniques. Ne placez pas la poussette à proximité d'une source de chaleur.

! NE jamais laisser votre enfant se tenir debout sur la poussette ou s'asseoir avec la tête vers l'avant.

! NE jamais stationner la poussette sur la route, dans une pente ou dans un endroit ou zones dangereuses.

! Activer toujours le système de freinage lorsque vous stationnez la poussette.

! NE lâchez pas votre poussette à proximité des routes ou des voies ferrées, même si le frein est serré, car l'appel d'air dû au passage d'une voiture ou d'un train pourrait la déplacer.

! NE levez pas la poussette lorsque l'enfant se trouve dans la poussette.

! N'utilisez pas le panier de rangement comme porte-bébé.

! Pour éviter tout risque d'étranglement, ne placez AUCUN objet avec une ficelle autour du cou de votre enfant, ne suspendez aucune ficelle à ce produit, et n'attachez aucune ficelle aux jouets.

! Pour éviter tout risque d'étouffement, enlevez le sac en plastique et les ! matériaux d'emballage avant d'utiliser ce produit. Le sac en plastique et les matériaux d'emballage doivent être conservés hors de portée des bébés et des enfants.

! L'utilisateur doit assurer l'entretien régulier de cette poussette. La poussette doit être contrôlée après une longue période d'inutilisation.

! Arrêtez d'utiliser la poussette si elle est endommagée ou cassée.

! Veuillez lire toutes les instructions du manuel avant d'utiliser ce produit.

! Veuillez conserver le mode d'emploi pour consultation ultérieure. Le non-respect des avertissements et instructions peut entraîner des blessures graves ou mortelles.

! Si la poussette est utilisée par des personnes qui ne la connaissent pas, comme les grands-parents par exemple, montrez-leur comment elle fonctionne et donnez-leur à lire le manuel d'instructions.

! Cette poussette est conçue pour une utilisation avec un seul enfant à la fois et convient aux enfants de la naissance à 22kg.

! Il est conseillé d'utiliser la poussette avec le dossier dans sa position la plus inclinée pour les nouveau-nés.

! L'assemblage doit être réalisé par un adulte.

Assemblage de la poussette

(Veuillez consulter les figures en page 1-12)

Lisez toutes les instructions du présent manuel avant d'assembler et d'utiliser ce produit.

Ouverture de la poussette

Voir les images ❶ - ❸

! Vérifiez que la poussette est complètement ouverte avant de continuer.

Assemblage et retrait des roues avant

Voir les images ❹ - ❺

Assemblage et retrait des roues arrière

Voir les images ❻ - ❼

Assemblage du panier de rangement

Voir les images ❽ - ❾

Assemblage de la capote

Voir les images ❿ - ⓫

Assemblage de la barre d'appui

Voir les images ⓬ - ⓭

La barre de sécurité de sécurité peut être ouverte d'un coté pour asseoir et détacher facilement l'enfant.

! Attachez toujours l'enfant avec le harnais. La barre de sécurité n'est pas un dispositif de retenue.

La poussette complètement montée (voir illustration ⓮

Fonctionnement de la poussette

Installation de la capote

Voir les images ⓯ - ⓰

! Veuillez appuyer sur le dossier avant d'ouvrir la capote si le réglage du dossier en position verticale ne se fait pas facilement. ⓯

! Une fois installée, retirer régulièrement la capote n'est pas conseillé.

Changement de l'orientation du siège

Voir les images ⓱ - ⓲

Le siège est réversible, ce qui permet de positionner l'enfant face aux parents ou face au monde.

Activez les boutons de déverrouillage du siège. ⓱ retournez le siège et fixez le dans la position souhaitée. ⓲

Réglage de l'inclinaison

voir l'image ⓳

Le dossier a 5 positions.

Pour incliner le dossier, enfoncez le bouton d'ajustement ⓳ - 1 puis ajustez le dossier à l'angle souhaité. ⓳ - 2 Pour relever le dossier, poussez-le.

! L'inclinaison doit être réglée correctement avant utilisation.

Utilisation de la boucle de harnais

Voir les images ⓴ - ㉑

Déverrouillage de la boucle

Appuyez sur le bouton central pour déverrouiller la boucle. ⓴

Verrouillage de la boucle

Faites correspondre la boucle de la ceinture avec la boucle des épaules ㉑ - 1, et cliquez sur la boucle centrale. ㉑ - 2
Vous entendrez un « clic » si la boucle est correctement verrouillée. ㉑ - 3

! Attachez toujours votre enfant avec un harnais pour éviter que l'enfant ne se blesse en tombant ou en glissant du siège.

! Vérifiez que votre enfant est bien attaché. L'espace entre l'enfant et le harnais d'épaules doit faire environ l'épaisseur d'une main.

! Ne croisez pas les ceintures d'épaules. Ceci appliquerait une pression sur le cou de l'enfant.

Utilisation des harnais au niveau des épaules et de la taille

Voir les images ㉒ - ㉕

! Pour protéger votre enfant de tomber, vérifiez que les harnais d'épaules et de taille sont à la bonne hauteur et la bonne longueur une fois l'enfant placé dans le siège.

㉒ - 1 Point d'ancrage A du harnais d'épaules
㉒ - 2 Point d'ancrage B du harnais d'épaules
㉒ - 3 Dispositif de réglage coulissant

Pour les enfants de grande la taille, utilisez le point d'ancrage A du harnais d'épaules et les fentes les plus élevées au niveau des épaules. Pour les enfants de petite taille, utilisez le point d'ancrage B du harnais d'épaules et les fentes les plus élevées au niveau des épaules.

Pour régler la position du point d'ancrage du harnais d'épaules, retournez l'œillet face avant de manière à être au même niveau. Le passer à travers la fente du harnais d'épaules, de l'arrière vers l'avant. ㉓ Enfilez-le à nouveau dans l'emplacement le plus proche de la hauteur des épaules de l'enfant. ㉔

Utilisez le dispositif d'ajustement coulissant pour modifier la longueur du harnais. ㉕ - 1

Appuyez sur le bouton ㉕ - 2, tout en tirant sur le harnais de taille jusqu'à la longueur appropriée. ㉕ - 3

Utilisation du harnais au niveau de l'entrejambe

Voir les images ㉖ - ㉗

La sangle d'entrejambe peut être réglée à 2 positions en fonction des besoins de l'enfant.

Position 1 Les plus petits bébés utilisent cette position ㉖ - 1

Position 2 Les plus grands bébés utilisent cette position ㉖ - 2

i. Retirez le harnais d'entrejambe et placez-le de sorte qu'il soit horizontal. ㉗ - 1 & ㉗ - 2

ii. Faites tourner l'ancrage du harnais d'entrejambe pour passer le côté court vers l'avant, puis enfilez-le dans la fente pour le harnais d'entrejambe. ㉗ - 3 & ㉗ - 4

iii. Enfilez-le dans la fente la plus proche de l'entrejambe de l'enfant depuis l'avant du harnais d'entrejambe. ㉗

Réglage du repose-jambes

Voir les images 28 - 29

Le repose-jambes est réglable sur 2 positions.

Pour relever le repose-jambes, soulevez-le simplement vers le haut.

Pour abaisser le repose-jambes, appuyez sur les boutons situés de chaque coté du repose-jambes 29 - 1, puis baissez le repose-jambes. 29 - 2

Utilisation du système de verrouillage des roues avant

voir l'image 30

Relevez le système de verrouillage situé sur le devant de chaque roue avant pour les mettre en position fixe et inversement pour les faire pivoter. 30

Conseil Il est recommandé d'actionner le système en position fixe sur les surfaces irrégulières.

Utilisation de la pédale de frein

Voir les images 31 - 32

Pour verrouiller les roues, appuyez sur la pédale de frein. 31

Pour libérer les roues, soulevez la pédale de frein. 32

Conseil Mettez toujours le frein lorsque la poussette est en position d'arrêt.

Ajustement du guidon

voir l'image 33

Le guidon se règle sur 3 positions.

Pour ajuster la hauteur du guidon, tirez le guidon vers le haut ou le bas 33 - 2 tout en tirant sur les 2 mollettes de réglage situées sur le guidon.33 - 1

Pliage de la poussette

Voir les images 34 - 35

! Veuillez replier la capote avant de plier la poussette.

Appuyez sur la poignée de réglage du dossier pour le faire pivoter vers l'avant en position horizontale. 34

Déverrouillez les mollettes de pliage, en les faisant glisser vers le haut puis, poussez le guidon vers l'avant pour engager le pliage et plier la poussette. 34

Le loquet de fermeture s'accrochera automatiquement sur le support situé sur le châssis afin de maintenir pliée la poussette 35

Utilisation des accessoires

Les accessoires peuvent être vendus séparément ou ne pas être disponibles selon la région.

Utilisation de la poussette avec une coque nouveau-né de Joie™

voir les images 36 - 42

Lorsque vous utilisez les dispositifs de retenue pour enfants Joie gemm, i-Gemm 3, i-Level Pro, i-Snug 2, i-Jemini, Sprint, veuillez vous reporter aux instructions suivantes.

1. Pour attacher l'adaptateur, placez-le sur les supports comme illustré dans 36, vous entendrez alors un « clic » signifiant que l'adaptateur est entièrement verrouillé. 37
2. Pour attacher le dispositif de retenue pour enfant, placez le dispositif de retenue pour enfant sur l'adaptateur comme indiqué dans 38, vous entendrez un « clic » signifiant que le dispositif de retenue pour enfant est verrouillé. 39
3. Pour retirer le dispositif de retenue pour enfant, soulevez-le vers le haut 40 - 2 tout en appuyant sur les deux boutons de déverrouillage A. 40 - 1

! Si vous avez des problèmes avec l'utilisation de la poussette et l'adaptateur, veuillez consulter son manuel d'utilisation.

! Pour retirer l'adaptateur, soulevez l'adaptateur vers le haut 41 - 2 tout en appuyant sur les deux boutons d'ouverture. 41 - 1

! Retirez l'adaptateur comme indiqué dans 42.

! Veuillez ne pas plier la poussette lors de la fixation du dispositif de retenue pour bébé/enfant.

Utilisation de la nacelle Chrome™

Voir les images 43 - 45

Installation de la nacelle sur le châssis

Faites coïncider le système de verrouillage de la nacelle avec celui de la poussette. Appuyez la nacelle vers le bas pour le système de verrouillage s'enclenche automatiquement. 43 Un « clic » signifie que la nacelle est correctement fixée.. 44

! NE jamais utiliser les adaptateurs fournis avec la poussette pour installer la nacelle.

! Veuillez ne pas plier la poussette lors de la fixation de la nacelle.

Pour retirer la nacelle,

Appuyer sur les boutons d'ouverture des deux côtés de la nacelle 45 - 1, puis soulevez-la vers le haut. 45 - 2

Utilisation du tablier

Voir les images 46 - 48

Le tablier apporte à votre enfant une protection supplémentaire au niveau des jambes. Suivez les étapes suivantes pour son installation:

1. Le dossier en position horizontale et inclinée respectivement avant d'assembler le couvre-pieds. 46
2. Couvrez le repose-mollet avec le couvre-pieds. 47

Le couvre-pieds assemblé est illustré dans 48.

Utilisation de l'habillage de pluie

voir l'image 49

Pour installer l'habillage de pluie de la poussette, placez-le sur le siège de la poussette. 49

! Avant d'utiliser l'habillage de pluie, assurez-vous que le siège est bien attaché.

! Lorsque vous utilisez l'habillage de pluie, vérifiez toujours que la ventilation se fait bien.

! Lorsque la housse de pluie n'est pas utilisée, il faut s'assurer qu'elle est propre et sèche avant de la ranger.

! Ne pliez pas la poussette lorsque la housse de pluie est installée.

! Ne placez pas votre enfant dans la poussette avec la housse de pluie installée par temps chaud.

! À utiliser uniquement sous la surveillance d'un adulte. Ne pas utiliser sur une poussette sans une capote.

Utilisation des protège harnais (épaules - ceinture)

voir les images 50 - 58

Les protège harnais qui sont situés au niveau des épaules ou de la ceinture sont amovibles pour pouvoir être lavés.
Retirez la barre d'appui indiquée dans 13

Ouvrez la boucle se trouvant en bas du siège. 50

Pour ré-assembler les protections, suivez les étapes ci-dessus dans l'ordre inverse 58 - 51

Entretien et maintenance

voir l'image 59

! L'assise du siège est détachable et peut être lavée à l'eau tiède et au savon. Il est recommandé de la faire sécher à plat pour éviter les plis et de ne jamais utiliser d'eau de javel ou de détergent.

! Pour nettoyer l'armature de la poussette, utilisez seulement du savon et de l'eau chaude. Ne jamais utiliser de chlore, eau de javel ou autre détergent.

! Vérifiez régulièrement la poussette pour détecter des vis desserrées, pièces usagées, tissu ou couture déchirée. Seules les pièces de rechange fournies ou recommandées par le fabricant/ distributeur doivent être utilisées.

! L'exposition prolongée au soleil ou à la chaleur peut entraîner à terme la décoloration ou la déformation des tissus.

! Lorsque la poussette est humide, ouvrez la capote et laissez-la sécher complètement avant de la replier.

! i les roues grincent, mettez un peu d'huile en ayant pris soin de nettoyer les roues au préalable. Il est important de nettoyer régulièrement le système de roues ou l'essieu. 59

! Lorsque vous utilisez la poussette sur la plage ou sur des terrains très poussiéreux, nettoyez-la complètement après utilisation pour enlever le sable et le sel des mécanismes et les systèmes de roues.

DE Willkommen bei Joie™

Wir begrüßen Sie als ein weiteres Mitglied der Joie-Familie! Wir freuen uns, Ihr kleines Kind auf Reisen zu begleiten. Während Sie mit Joie chrome™ 2 unterwegs sind, nutzen Sie einen hochwertigen, vollständig zertifizierten Kinderwagen, der nach EU-Sicherheitsstandards EN 1888- 2:2018+A1:2022 zertifiziert ist. Dieses Produkt eignet sich für Kinder bis 22 kg oder 4 Jahre, was auch immer zuerst eintritt. Lesen Sie diese Anleitung sorgfältig durch und beachten Sie die einzelnen Schritte zur Gewährleistung einer komfortablen Fahrt und optimalen Sicherheit für Ihr Kind.

WICHTIG - BITTE SORGFÄLTIG DURCHLESEN UND FÜR ZUKÜNFTIGE VERWENDUNG AUFBEWAHREN.

Besuchen Sie uns unter joiebaby.com, um Anleitungen herunterzuladen und weitere aufregende Joie-Produkte anzuschauen!

Notfall

Bei einem Notfall oder Unfall muss Ihr Kind unverzüglich erste Hilfe bekommen und medizinisch versorgt werden.

Teileliste

Überprüfen Sie vor der Montage, ob alle Teile vorhanden sind. Falls etwas fehlen sollte, wenden Sie sich an Ihren Händler vor Ort. Für die Montage werden keine Werkzeuge benötigt.

1 Kinderwagengestell
2 Vorderrad (X2)
3 Hinterrad (X2)
4 Bremsbaugruppe
5 Armlehne
6 Wadenstütze
7 Lenksperre
8 Vorderrad
9 Hinterrad
10 Sitzhalterung
11 Sitzfreigabeknopf
12 Verschluss
13 Zusammenklappknopf
14 Griffeinstellknopf
15 Neigungsgriff
16 Ablagekorb
17 Bremshebel
18 Aufbewahrungsriegel
19 Aufbewahrungsriegel-halterung
20 Griff

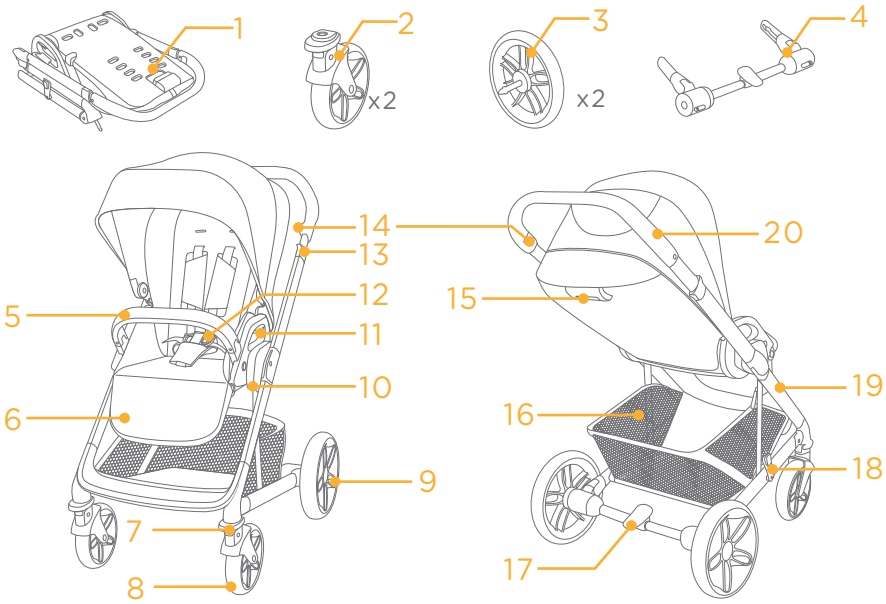

Zubehör

(im Kauf eventuell nicht enthalten)

1 Verdeck
2 Schrittgurtpolsterabdeckung
3 Schultergurtpolsterabdeckung
4 Regenschutz
5 Fußsack-Schurz
6 Babywanne
7 Adapter

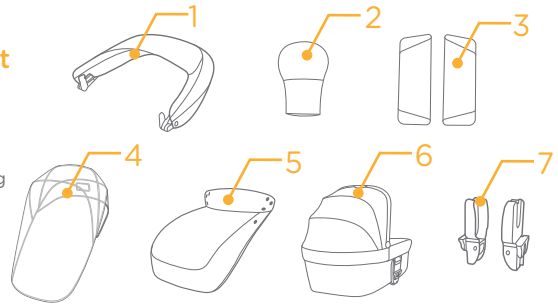

Zubehör wird möglicherweise separat verkauft oder ist je nach Region nicht verfügbar.

WARNUNG

! Immer das Gurtsystem verwenden. Zudem sollten Sie die Schultergurte richtig verwenden.
! Stellen Sie vor der Benutzung sicher, dass alle Verriegelungen eingerastet sind.
! Das Kind darf nicht mit diesem Produkt spielen.
! Prüfen Sie vor der Benutzung, ob Kinderwagen, Sitzeinheit oder Kindersitz richtig angebracht sind.
! Das Produkt muss von einem Erwachsenen montiert werden.
! Verwenden Sie den Kinderwagen für ein Kind, das weniger als 22kg wiegt. Der Kinderwagen wird beschädigt, wenn ein Kind nicht gut hineinpasst.
! Um eine gefährliche Instabilität zu vermeiden, beladen Sie den Ablagekorb nicht mit mehr als 4,5 kg.
! Lassen Sie das Kind nie unbeaufsichtigt. Behalten Sie ein Kind im Kinderwagen stets im Auge.
! Legen Sie immer nur jeweils ein Kind in den Kinderwagen. Legen Sie niemals Geldbörsen, Einkaufstaschen, Pakete oder Zubehör auf den Griff oder das Verdeck.
! Überlastung, falsches Zusammenklappen oder die Nutzung von Komponenten anderer Hersteller können zu Schäden, Defekten oder Sicherheitsbeeinträchtigungen des Kinderwagens führen. Lesen Sie diese Anleitung sorgfältig durch.
! Es dürfen nur Ersatzteile verwendet werden, die vom Hersteller/Vertreiber geliefert oder empfohlen werden.
! Lesen Sie alle Hinweise in dieser Anleitung, bevor Sie das Produkt verwenden. Bewahren Sie die Anleitung zum späteren Nachschlagen auf. Nichtbeachtung dieser Warnhinweise und Anweisungen könnte zu schweren oder tödlichen Verletzungen führen.
! Sicherheitsgurte und Rückhaltesystem müssen richtig verwendet werden.
! Verwenden Sie stets den Sicherheitsgurt, um Verletzungen durch Herausfallen oder Herausrutschen zu vermeiden.
! Achten Sie bei Einstellungen am Kinderwagen darauf, dass der Körper Ihres Kindes nicht mit den beweglichen Teilen in Kontakt kommt.
! Das Kind könnte in die Beinöffnungen rutschen und ersticken, wenn der Gurt nicht angelegt ist.
! Transportieren Sie den Kinderwagen niemals über Treppenstufen oder Rolltreppen.
! Halten Sie den Kinderwagen von heißen/Hitze erzeugenden Gegenständen, Flüssigkeiten und Elektrogeräten fern.
! Lassen Sie Ihr Kind niemals im Kinderwagen stehen oder mit dem Kopf zur Vorderseite des Kinderwagens gerichtet sitzen.
! Stellen Sie den Kinderwagen niemals auf Straßen, an Hanglagen oder in Gefahrenbereichen ab.
! Achten Sie vor Verwendung des Kinderwagens darauf, dass alle Mechanismus gesichert sind.
! Platzieren Sie KEINE Gegenstände mit einem Band oder Faden um den Hals Ihres Kindes, hängen Sie KEINE Bänder oder Fäden an dieses Produkt und bringen Sie KEINE Bänder oder Fäden an Spielzeugen an, damit sich das Kind nicht strangulieren kann.
! Beschwerden Sie den Griff NICHT, damit der Kinderwagen nicht umkippt.
! Heben Sie den Kinderwagen NICHT an, wenn sich ein Kind darin befindet.
! Verwenden Sie den Ablagekorb NICHT als Kindersitz.

! Der Kinderwagen kann umkippen, wenn Ihr Kind darauf klettert. Heben Sie das Kind stets in den bzw. aus dem Kinderwagen.
! Um Verletzungen zu vermeiden, stellen Sie sicher, dass sich das Kind nicht in der Nähe befindet, wenn Sie dieses Produkt auf- oder zusammenklappen.
! Vergewissern Sie sich, dass der Kinderwagen komplett auf- oder zusammengeklappt ist, bevor Sie Ihr Kind in die Nähe des Kinderwagens lassen.
! Zur Gewährleistung der Sicherheit für Ihr Kind achten Sie vor Verwendung des Kinderwagens darauf, dass alle Teile sachgemäß montiert und befestigt sind.
! Zur Vermeidung einer Strangulation muss das Verdeck ausreichend weit vom Kind entfernt sein.
! Ziehen Sie stets die Bremsen an, wenn Sie den Kinderwagen abstellen.
! Verwenden Sie Ihren Kinderwagen nicht mehr, wenn er beschädigt oder kaputt ist.
! Der Kinderwagen sollte nur mit Schrittgeschwindigkeit geschoben werden. Er ist nicht für den Einsatz beim Joggen geeignet.
! Entfernen Sie zur Vermeidung von Erstickungsgefahr den Kunststoffbeutel und sämtliche Verpackungsmaterialien vor dem ersten Einsatz. Halten Sie Kunststoffbeutel und Verpackungsmaterialien von Säuglingen und Kindern fern.
! Während der Verwendung dieses Produkts dürfen Sie nicht laufen oder skaten.
! Neugeborene sollten liegend transportiert werden; kippen Sie dazu die Rückenlehne in waagrechte Position.
! Nutzen Sie die Feststellbremse, wenn Sie das Kind hineinlegen oder herausnehmen.
! Die Babywanne darf nicht länger verwendet werden, sobald das Kind in der Lage ist, sich selbständig aufzusetzen, sich umzudrehen oder sich auf Händen und Knien abzustützen. Maximales Gewicht des Kindes: 9 kg.
! Lassen Sie andere Kinder nicht unbeaufsichtigt in der Nähe der Babywanne spielen.
! Die Babywanne eignet sich NICHT für längeres Schlafen.
! Verwenden Sie NUR die mit der Babywanne gelieferte Matratze; fügen Sie keine weitere Matratze hinzu.
! Bei Autositzen, die in Verbindung mit einem Untergestell verwendet werden, ersetzt dieses Fahrzeug kein ein Gitter- bzw. Babybett. Falls Ihr Kind müde ist, sollten Sie es in einen geeigneten Kinderwagen, ein Gitter- bzw. Babybett legen.
! Bitte achten Sie darauf, dass der Kopf nicht niedriger als der Körper liegt, wenn sich das Kind in der Babywanne befindet.
! Bitte achten Sie darauf, dass sich der Griff in der richtigen Nutzungsposition befindet, bevor Sie das Produkt tragen oder anheben.
! Die Griffe und der Boden der Babywanne sollten regelmäßig auf Anzeichen von Beschädigung und Verschleiß geprüft werden.
! Jede Last, die am Griff und/oder an der Rückseite der Rückenlehne und/oder an den Seiten des Fahrzeugs befestigt ist, beeinträchtigt die Stabilität des Fahrzeugs.
! Nicht vom Hersteller zugelassenes Zubehör sollte nicht verwendet werden.
! Dieses Produkt eignet sich für Kinder bis 22 kg oder 4 Jahre, was auch immer zuerst eintritt.
! Ergänzen Sie keine zusätzliche Matratze, sofern nicht vom Hersteller empfohlen.

Kinderwagen montieren

(Bitte beachten Sie die Abbildungen auf Seite 1 bis 12)

Lesen Sie alle Hinweise in dieser Anleitung, bevor Sie dieses Produkt montieren und verwenden.

Kinderwagen aufklappen

siehe Abbildungen ❶ - ❸

! Prüfen Sie, ob der Kinderwagen vollständig aufgeklappt ist, bevor Sie fortfahren.

Vorderrad montieren und demontieren

siehe Abbildungen ❹ - ❺

Hinterrad montieren und demontieren

siehe Abbildungen ❻ - ❼

Aufbewahrungskorb anbringen

siehe Abbildungen ❽ - ❾

Verdeck montieren

siehe Abbildungen ❿ - ⓫

Armlehne montieren

siehe Abbildungen ⓬ - ⓭

Die Armlehne kann zum einfachen Hineinsetzen und Herausnehmen des Kindes an einer Seite geöffnet werden.

! Sichern Sie das Kind immer mit dem Gurt. Die Armlehne ist keine Rückhaltevorrichtung.

Den vollständig montierten Kinderwagen sehen Sie in ⓮

Kinderwagen bedienen

Verdeck verwenden

siehe Abbildungen ⓯ - ⓰

! Drücken Sie die Rückenlehne, bevor Sie das Verdeck öffnen, wenn sich die Rückenlehne nur schwer in die aufrechte Position bringen lässt. ⓯

! Nach der Anbringung sollte das Verdeck nicht regelmäßig entfernt werden.

Sitz ausrichten

siehe Abbildungen ⓱ - ⓲

Der Sitz ist umstellbar, sodass sich Mutter und Kind einander zuwenden können.

Drücken Sie die Sitzfreigabeknöpfe zusammen und heben Sie zugleich den Sitz an. ⓱ Drehen Sie den Sitz um , und setzen Sie ihn in die Sitzmontagehalterungen ein. ⓲

Neigung anpassen

siehe Abbildung ⓳

Die Rückenlehne hat 5 Positionen.

Neigen Sie die Rückenlehne, indem Sie den Einstellknopf ⓳ - 1 zusammendrücken und die Rückenlehne dann auf den gewünschten Winkel einstellen. ⓳ - 2 Heben Sie sie durch Drücken nach oben an.

! Achten Sie darauf, die Neigung zur Verwendung sachgemäß einzustellen.

Schnalle verwenden

siehe Abbildungen ⓴ - ㉑

Schnalle lösen

Drücken Sie auf den Knopf in der Mitte, um die Schnalle zu lösen. ⓴

Schnalle schließen

Richten Sie die Taillengurtschnalle an der Schulterschnalle ㉑ - 1 aus und lassen Sie sie in der mittleren Schnalle einrasten. ㉑ - 2
Ein Klickgeräusch bedeutet, dass die Schnalle vollständig eingerastet ist. ㉑ - 3

! Um schwere Verletzungen aufgrund von Herausfallen oder Herausgleiten zu verhindern, legen Sie Ihrem Kind stets die Sicherheitsgurte an.

! Vergewissern Sie sich, dass Ihr Kind rutschfest gehalten wird. Der Abstand zwischen dem Kind und dem Schultergurt sollte etwa die Dicke einer Hand betragen.

! Legen Sie die Schultergurte nicht gekreuzt an. Dadurch wird Druck im Nacken des Kindes erzeugt.

Schulter- und Taillengurte anlegen

siehe Abbildungen ㉒ - ㉕

! Nachdem Sie Ihr Kind in den Sitz gesetzt haben, prüfen Sie, ob die Schulter- und Taillengurte in der richtigen Höhe verlaufen und lang genug sind, um Ihr Kind vor dem Herausfallen zu schützen.

㉒ - 1 Schultergurtverankerung A
㉒ - 2 Schultergurtverankerung B
㉒ - 3 Schiebeversteller

Verwenden Sie bei einem größeren Kind die Schultergurtverankerung A und die obersten Schulterschlitze. Bei einem kleineren Kind müssen die Schultergurtverankerung B und die untersten Schulterschlitze verwendet werden.

Zur Verstellung der Position der Schultergurtverankerung drehen Sie die Verankerung so, dass sie mit der nach vorne weisenden Seite auf einer Ebene liegt. Führen Sie sie von hinten nach vorne durch den Schultergurtschlitz. ㉓ Führen Sie sie erneut durch den Schlitz, welcher der Schulterhöhe des Kindes am nächsten liegt. ㉔

Ändern Sie die Gurtlänge mit dem Schieberegler. ㉕ - 1

Drücken Sie den Knopf ㉕ - 2, während Sie den Taillengurt auf die geeignete Länge ziehen. ㉕ - 3

Schrittgurt verwenden

siehe Abbildungen ㉖ - ㉗

Es gibt 2 Positionen, auf die der Schrittgurt je nach Anforderungen des Kindes angepasst werden kann.

Position 1 Kleinere Babys nutzen diese Position ㉖ - 1

Position 2 Größere Babys nutzen diese Position ㉖ - 2

i. Ziehen Sie den Schrittgurt heraus und platzieren Sie ihn waagerecht ㉗ - 1 und ㉗ - 2

ii. Drehen Sie die Schrittgurtverankerung, damit die kurze Seite nach vorne zeigt. Führen Sie sie dann durch den Schrittgurtschlitz. ㉗ - 3 und ㉗ - 4

iii. Führen Sie sie von der Vorderseite des Schrittgurtes wieder durch den Schlitz, der dem Schritt des Kindes am nächsten ist. ㉗

Wadenstütze einstellen

siehe Abbildungen 28 - 29

Es gibt zwei Positionen für die Wadenstütze.

Wadenstütze anheben

Drücken Sie die Wadenstütze zum Anheben einfach nach oben.

Wadenstütze senken

Drücken Sie die Einstellknöpfe an beiden Seiten der Wadenstütze 28 - 1 und drehen Sie die Wadenstütze nach unten. 29 - 2

Vordere Lenksperre verwenden

siehe Abbildung 30

Drücken Sie die vorderen Lenksperren hoch, um die Bewegungsrichtung beizubehalten. 30

Tipp Die Lenkstopps empfehlen sich auf unebenem Untergrund.

Bremse verwenden

siehe Abbildungen 31 - 32

Zur Arretierung der Räder drücken Sie den Bremshebel mit dem Fuß nach unten. 31

Lösen Sie die Sperrung durch Ziehen des Bremshebels nach oben. 32

Tipp Verwenden Sie immer die Bremse, wenn Sie mit dem Kinderwagen anhalten.

Griff einstellen

siehe Abbildung 33

Der Griff hat 3 Positionen.

Passen sie die Höhe des Griffs ein, indem Sie den Griff nach oben oder unten ziehen 33 - 2, während Sie den Griffeinstellknopf drücken.33 - 1

Kinderwagen zusammenklappen

siehe Abbildungen 34 - 35

! Klappen Sie das Verdeck zusammen, bevor Sie den Kinderwagen zusammenklappen.

Drücken Sie den Neigungsgriff an der Rückseite der Rückenlehne, um die Rückenlehne in eine horizontale Position zu drehen. 34

Heben Sie den Klappknopf an, drücken Sie das Klapppedal mit dem Fuß nach unten und drücken Sie den Kinderwagen zum Zusammenklappen nach vorne. 34

Der Aufbewahrungsriegel hakt sich automatisch an der Aufbewahrungsbefestigung ein, wenn der Kinderwagen zusammengeklappt und vollständig verriegelt ist. 35

Zubehör verwenden

Zubehör wird möglicherweise separat verkauft oder ist je nach Region nicht verfügbar.

Mit Joie-Kinderrückhaltevorrichtung verwenden

siehe Abbildungen 36 - 42

Bitte beachten Sie bei Verwendung des Joie-Kinderrückhaltesystems gemm, i-Gemm 3, i-Level Pro, i-Snug 2, i-Jemini, Sprint die nachstehenden Anweisungen.

1. Bringen Sie den Adapter an, indem Sie den Adapter wie dargestellt auf den Halterungen platzieren 36. Ein Klickgeräusch bedeutet, dass der Adapter vollständig eingerastet ist. 37
2. Bringen Sie das Kinderrückhaltesystem an, indem Sie das Kinderrückhaltesystem wie dargestellt auf dem Adapter platzieren 38. Ein Klickgeräusch bedeutet, dass das Kinderrückhaltesystem vollständig eingerastet ist. 39
3. Entfernen Sie das Kinderrückhaltesystem, indem Sie das Kinderrückhaltesystem anheben 40 - 2, während Sie die zwei Kinderwagen-Freigabeknöpfe A gedrückt halten. 40 - 1

! Falls Probleme bei der Verwendung von Kinderwagen und Adapter auftreten, beachten Sie bitte die zugehörige Bedienungsanleitung.

! Entfernen Sie den Adapter, indem Sie den Adapter anheben 41 - 2, während Sie die beiden Freigabeknöpfe drücken. 41 - 1

! Entfernen Sie den Adapter wie abgebildet 42.

! Bitte klappen Sie den Kinderwagen nicht zusammen, wenn die Kinderrückhaltevorrichtung angebracht ist.

Chrome-Babywanne verwenden

siehe Abbildungen 43 - 45

Babywanne am Gestell anbringen

Richten Sie die Seiten der Babywanne an den Adaptern am Rahmen aus. Drücken Sie die Babywanne direkt nach unten, bis sie hörbar einrastet. 43 Ein Klickgeräusch zeigt an, dass die Babywanne richtig montiert ist. 44

! Entfernen Sie immer die Adapter, bevor Sie die Babywanne verwenden.

! Bitte klappen Sie den Kinderwagen nicht zusammen, wenn die Babywanne angebracht ist.

Babywanne entfernen

Drücken Sie die Freigabeknöpfe an beiden Seiten der Babywanne 45 - 1, und heben Sie sie dann an. 45 - 2

Fußsack-Schurz verwenden

siehe Abbildungen 46 - 48

Der weiche Fußsack-Schurz bietet Ihrem Kind eine warme, gemütliche Schlafumgebung. Befestigen Sie den Fußsack-Schurz auf folgende Weise.

1. Passen Sie Wadenstütze und Rückenlehne entsprechend auf die waagerechte und geneigte Position an, bevor Sie den Fußsack-Schurz montieren. 46
2. Decken Sie die Wadenstütze mit dem Fußsack-Schurz ab. 47

Der montierte Fußsack-Schurz wird in 48 dargestellt.

Regenschutz verwenden

siehe Abbildung 49

Bringen Sie den Regenschutz an, indem Sie ihn über dem Kinderwagen platzieren. 49

! Stellen Sie vor Verwendung des Regenschutzes sicher, dass der Sitz befestigt wurde.

! Achten Sie bei Verwendung des Regenschutzes stets auf Belüftung.

! Wird der Regenschutz nicht mehr verwendet, achten Sie vor dem Zusammenfalten bitte darauf, dass er sauber und trocken ist.

! Klappen Sie den Kinderwagen nicht zusammen, nachdem der Regenschutz angebracht wurde.

! Setzen Sie Ihr Kind bei heißem Wetter nicht in den Kinderwagen, wenn der Regenschutz angebracht ist.

! Unter Aufsicht eines Erwachsenen zu verwenden. Verwenden Sie einen Kinderwagen nicht ohne Verdeck.

Textilteile anbringen und entfernen

siehe Abbildungen 50 - 53

Entfernen Sie die Armlehne, siehe 13

Öffnen Sie die Schnalle an der Unterseite des Sitzes. 50

Befolgen Sie die obigen Schritte zum Wiederanbringen der Textilteile des Sitzes in umgekehrter Reihenfolge 53 - 51

Pflege und Wartung

siehe Abbildung 59

! Das abnehmbare Sitzpolster kann in kaltem Wasser gewaschen und zum Trocknen aufgehängt werden. Nicht bleichen.

! Reinigen Sie das Kinderwagengestell nur mit handelsüblicher Seife und warmem Wasser. Nicht bleichen oder mit Reinigungsmitteln behandeln.

! Untersuchen Sie Ihren Kinderwagen gelegentlich auf lockere Schrauben, abgenutzte Teile, verschlissene Materialien oder aufgerissene Nähte. Ersetzen oder reparieren Sie die Teile bei Bedarf.

! Bei übermäßiger Sonnenbestrahlung oder Hitzeeinwirkung können Teile verblassen oder sich verformen.

! Ist der Kinderwagen nass geworden, öffnen Sie das Verdeck und lassen Sie ihn komplett trocken werden, bevor Sie ihn verstauen.

! Bei quietschenden Rädern tragen Sie ein leichtes Öl auf (z. B. Silikonspray, Rostschutzöl oder Nähmaschinenöl). Dabei ist wichtig, dass das Öl in die Achse und die Räderpartie gelangt. 59

! Wenn Sie mit Ihrem Kinderwagen am Strand spazieren, müssen Sie ihn hiernach komplett reinigen, um Sand und Salz aus der Mechanik und den Radverbindungen zu entfernen.

NL Welkom bij Joie™

Gefeliciteerd dat u nu lid bent van de Joie-familie! Het doet ons veel genoegen om deel te kunnen uitmaken van uw reis met uw kleintje. Bij het reizen met de Joie chrome™ 2 gebruikt u een hoogwaardige, volledig gecertificeerde kinderwagen, goedgekeurd volgens de Europese veiligheidsnormen EN 1888-2:2018+A1:2022. Dit product is geschikt voor kinderen tot 22kg of 4 jaar, als dat zich eerder voordoet. Lees deze handleiding zorgvuldig en volg elke stap om voor een comfortabele rit en de beste bescherming van uw kind te zorgen.

BELANGRIJK - ZORGVULDIG LEZEN EN BEWAREN VOOR RAADPLEGING IN DE TOEKOMST.

Bezoek ons op joiebaby.com om handleidingen te downloaden en nog meer interessante producten van Joie te zien.

Noodgeval

Bij een noodsituatie of een ongeluk is het heel belangrijk om uw kind direct te laten verzorgen met eerste hulp en medische behandeling.

Onderdelenlijst

Zorg dat alle onderdelen voor het opslaan droog zijn. Als er items ontbreken of beschadigd zijn, kunt u contact opnemen met uw leverancier. Voor de montage is geen gereedschap nodig.

1 Wandelwagenframe
2 Voorwiel (X2)
3 Achterwiel (X2)
4 Rem
5 Armsteun
6 Beensteun
7 Draaislot
8 Voorwiel
9 Achterwiel
10 Zitsteun
11 Ontgrendelknop zitje
12 Gesp
13 Opvouwknop
14 Instelknop handgreep
15 Instelhendel schuinstand
16 Opbergmand
17 Remgreep
18 Opberggrendel
19 Houder opberggrendel
20 Handgreep

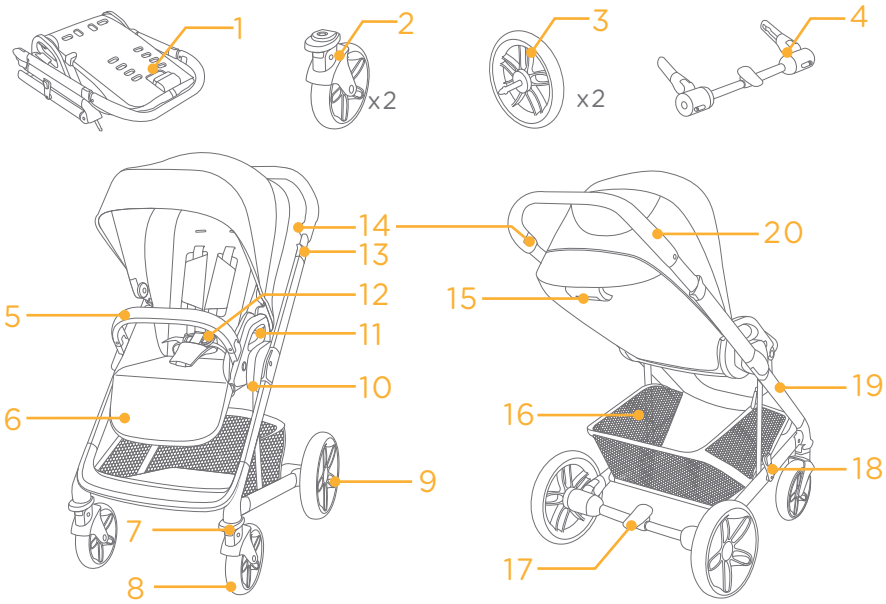

Accessoires

(Mogelijk niet meegeleverd)

1 Kap
2 Afdekking kussen kruisriemen
3 Afdekking kussen schouderriemen
4 Regenkap
5 Schort voetenmof
6 Draagwieg
7 Adapter

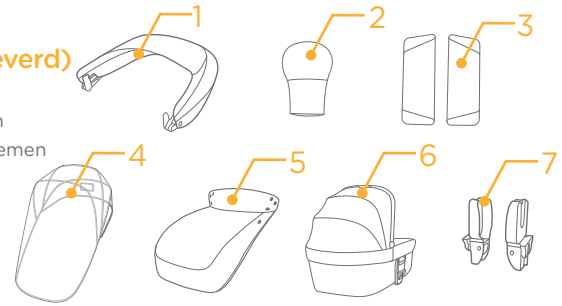

Accessoires kunnen al dan niet apart leverbaar zijn, afhankelijk van de regio.

WAARSCHUWING

! Gebruik altijd de veiligheidsriemen. Ook het gebruik van schouderriemen wordt aangeraden.
! Controleer voor het gebruik of alle sluitingen goed vast zitten.
! Laat het kind niet met dit artikel spelen.
! Controleer voor het gebruik of de bevestigingsmiddelen van het zitje of autozitje goed zijn vastgezet.
! Montage door volwassene vereist.
! Gebruik de wandelwagen voor een kind dat minder dan 22kg weegt. Als het kind niet past, kan dit de wandelwagen beschadigen.
! Om een gevaarlijke en instabiele conditie te vermijden, moet u niet meer dan 4,5 kg in de opbergmand plaatsen.
! Laat uw kind nooit zonder toezicht achter. Let altijd op uw kind als het in de wandelwagen zit.
! Gebruik de wandelwagen met slechts één kind tegelijk. Leg nooit handtassen, boodschappentassen, pakjes of onderdelen van toebehoren op de greep of de kap.
! Overbelasting, onjuist opvouwen, of het gebruik van onderdelen van andere fabrikanten kan schade of een onveilige situatie voor de wandelwagen opleveren Lees altijd eerst zorgvuldig de handleiding.
! Gebruik uitsluitend vervangende onderdelen die zijn geleverd of aanbevolen door de fabrikant/distributeur.
! Lees alle aanwijzingen in deze handleiding voordat u het product gebruikt. Bewaar de handleiding voor later gebruik. Niet-naleving van de waarschuwingen en de instructies kan ernstig letsel of de dood veroorzaken.
! Veiligheidsriemen en zitsystemen moeten op de juiste wijze worden gebruikt.
! Om ernstig letsel te vermijden door vallen of uit de wagen glijden, moet u altijd het harnas gebruiken.
! Zorg er voor dat het lichaam van uw kind geen bewegende onderdelen raakt bij het aanpassen van de wandelwagen.
! Het kind kan in de beenopeningen glijden en gewurgd worden als het harnas niet wordt gebruikt.
! Gebruik de wandelwagen nooit op trappen of roltrappen.
! Uit de buurt houden van voorwerpen, vloeistoffen en elektronica met een hoge temperatuur.
! Laat uw kind nooit in de wandelwagen staan of met het hoofd naar de voorkant van de wandelwagen zitten.
! Plaats de wandelwagen nooit op wegen, hellingen of gevaarlijke gebieden.
! Zorg ervoor dat alle mechanismen vastgezet zijn voordat u de wandelwagen gebruikt.
! Om verstikking te voorkomen, moet u GEEN voorwerpen met een koord rond de hals van uw kind hangen, de koorden van dit product laten hangen of koorden aan speelgoed bevestigen.
! Om omvallen te voorkomen, moet u NIETS op de greep zetten.
! Til de wandelwagen NIET op als daar een kind in zit.

! Gebruik de opbergmand NIET om een kind in te plaatsen.
! Om omvallen te voorkomen, moet u het kind nooit in de wandelwagen laten klimmen. Til het kind altijd in en uit de wandelwagen.
! Om letsel te voorkomen, moet u het kind uit de buurt houden tijdens het open- of samenvouwen van dit product.
! Zorg ervoor dat de wandelwagen volledig geopend of dichtgevouwen is voordat u uw kind in de buurt laat komen.
! Om voor de veiligheid van uw kind te zorgen, moet u ervoor zorgen dat alle onderdelen goed zijn gemonteerd en vastgezet voordat u de wandelwagen gebruikt.
! Om verstikking te voorkomen, moet u er voor zorgen dat uw kind niet door de kap wordt bedekt.
! Gebruik altijd de remmen bij het parkeren van de wandelwagen.
! Gebruik de wandelwagen niet meer als deze is beschadigd of kapot is.
! De wandelwagen mag alleen met een loopsnelheid gebruikt worden. Dit product is niet bedoeld voor gebruik tijdens het joggen.
! Om verstikking te voorkomen, moet u de plastic zak en verpakkingsmaterialen verwijderen voordat u de stoel gebruikt. Houd de plastic zak en verpakkingsmaterialen buiten bereik van baby's en kinderen.
! Dit product is niet geschikt om mee te rennen of rolschaatsen.
! Wandelwagen ontworpen voor gebruik vanaf de geboorte, gebruik de meest vlakke stand voor pasgeboren baby's.
! Bij het plaatsen en verwijderen van het kind moet de voetrem geactiveerd zijn.
! De draagwieg moet niet worden gebruikt wanneer het kind zelf kan zitten, om kan rollen en zichzelf op kan drukken op handen en knieën. Maximum gewicht van het kind: 9 kg.
! Laat andere kinderen niet zonder toezicht in de omgeving van de draagwieg spelen.
! De draagwieg mag NIET worden gebruikt voor langdurig slapen.
! GEEN ander matras gebruiken dan is meegeleverd met de draagwieg.
! Voor autostoeltjes die gebruikt worden in combinatie met een chassis, vervangt deze wandelwagen geen draagwieg of bed. Als uw kind moet slapen, moet u het in een geschikte kinderwagen, wieg of bed leggen.
! Zorg ervoor dat het hoofd van het kind in de draagwieg zich nooit lager bevindt dan het lichaam van het kind.
! Controleer of de handgreep in de juiste gebruiksstand staat voordat u het draagt of optilt.
! De handgrepen en de bodem van de draagwieg moeten regelmatig gecontroleerd worden op tekenen van schade en slijtage.
! Elke last bevestigd aan de greep of op de achterkant van de rugsteun of de zijkanten van het voertuig beïnvloeden de stabiliteit van het voertuig.
! Gebruik geen toebehoren die niet door de fabrikant zijn goedgekeurd.
! Dit product is geschikt voor kinderen tot 22kg of 4 jaar, als dat zich eerder voordoet.
! Er mag geen aanvullende matras worden toegevoegd tenzij dit wordt aanbevolen door de fabrikant.

Montage wandelwagen

(Raadpleeg de afbeeldingen op pagina 1-12)

Lees alle aanwijzingen in deze handleiding voordat u het product opzet en gebruikt.

Wandelwagen openen

zie afbeeldingen ❶ - ❸

! Controleer of de wandelwagen volledig open is gezet voor u doorgaat.

Voorwiel monteren en demonteren

zie afbeeldingen ❹ - ❺

Achterwiel monteren en demonteren

zie afbeeldingen ❻ - ❼

Opbergmand monteren

zie afbeeldingen ❽ - ❾

Kap monteren

zie afbeeldingen ❿ - ⓫

Armsteun monteren

zie afbeeldingen ⓬ - ⓭

De armsteun kan aan één kant worden geopend voor gemakkelijk plaatsen en verwijderen van het kind.

! Zet het kind altijd vast met de gordel. De armsteun is geen bevestigingsmiddel.

De volledig gemonteerde wandelwagen is afgebeeld als ⓮

Gebruik wandelwagen

Kap gebruiken

zie afbeeldingen ⓯ - ⓰

! Druk op de rugsteun voordat u de kap opent als het niet gemakkelijk is om de rugsteun in te stellen op de stand rechtop. ⓯

! Wanneer de kap is bevestigd, wordt het regelmatig verwijderen van de kap niet aanbevolen.

Zitje omdraaien

zie afbeeldingen ⓱ - ⓲

U kunt het zitje omdraaien, zodat moeder en kind elkaar kunnen aankijken.

Knijp tijdens het optillen van het zitje de ontgrendelknoppen in. ⓱ Draai het zitje in de omgekeerde richting en steek het in de stoelbeugels. ⓲

Helling instellen

zie afbeelding ⓳

Er zijn 5 standen voor de rugsteun.

Om de rugsteun naar achteren te kantelen, knijpt u de instelknop ⓳ - 1 in en plaatst u de rugsteun in de gewenste stand. ⓳ - 2 Druk de rugsteun omhoog om hem rechtop te zetten.

! Controleer of de helling goed is ingesteld.

Riem gebruiken

zie afbeeldingen ⓴ - ㉑

Maak de gesp los

Druk op de knop in het midden om de riem los te maken. ⓴

Riem vastmaken

Verbind de middelriem met de schouderriem ㉑ - 1, en klik in de middengesp. ㉑ - 2
Een klikkend geluid betekent dat de riem vergrendeld is. ㉑ - 3

! Om ernstig letsel te voorkomen door uit de stoel vallen of glijden, moet u uw kind altijd met de riemen vastzetten.

! Zorg er voor dat uw kind goed vast zit. De ruimte tussen het kind en de schouderriemen moet ongeveer de dikte van een hand zijn.

! De schouderriemen niet kruisen. Dat veroorzaakt druk op de nek van het kind.

Schouder- en middelriemen gebruiken

zie afbeeldingen ㉒ - ㉕

! Om te voorkomen dat uw kind uit de stoel valt, moet u controleren of de schouder- en middelriemen op de juiste hoogte en lengte zitten.

㉒ - 1 Schouderriemanker A
㉒ - 2 Schouderriemanker B
㉒ - 3 Instelling

Gebruik voor een groter kind schouderriemanker A en de hoogste schoudersleuven. Gebruik voor een kleiner kind schouderriemanker B en de laagste schoudersleuven.

Om de positie van het schouderriemanker aan te passen, draait u het anker zodat het gelijk ligt met de kant die naar voren kijkt. Geleid deze van achter naar voor door de sleuf voor de schouderriem. ㉓ Steek hem vervolgens door de sleuf die het dichtste bij de schouderhoogte van het kind zit. ㉔

Gebruik de schuifregelaar om de lengte van de riemen in te stellen. ㉕ - 1

Druk op de knop ㉕ - 2, terwijl u de middelriem op de juiste lengte trekt. ㉕ - 3

De kruisbanden gebruiken

zie afbeeldingen ㉖ - ㉗

Er zijn 2 standen waarop de kruisriem kan worden afgesteld overeenkomstig de vereisten van het kind.

Positie 1 Deze positie is geschikt voor kleinere baby's ㉖ - 1

Positie 2 Deze positie is geschikt voor grotere baby's ㉖ - 2

i. Trek de kruisriemen naar buiten en plaats ze vlak. ㉗ - 1 & ㉗ - 2

ii. Draai het anker van de kruisriemen zodat de korte kant naar voren komt en steek het door de sleuf van de kruisriemen. ㉗ - 3 & ㉗ - 4

iii. Steek het nogmaals door de sleuf die het dichtste bij het kruis van het kind zit, vanaf de voorkant van de kruisriemen. ㉗

Beensteun aanpassen

zie afbeeldingen 28 - 29

De kuitsteun heeft 2 standen.

Kuitsteun naar boven

Breng de kuitsteun omhoog door deze omhoog te drukken.

Kuitsteun naar beneden

Druk op de instelknoppen aan weerskanten van de kuitsteun 29 - 1 en draai de kuitsteun omlaag. 29 - 2

Draaien voorwielen blokkeren

zie afbeelding 30

Druk de blokkering van de voorwielen omhoog om de bewegingsrichting te behouden. 30

Tip Aanbevolen wordt om de draaiblokkering op ongelijke oppervlakken te gebruiken.

Remmen

zie afbeeldingen 31 - 32

Trap de remhendel omlaag om de wielen te blokkeren. 31

Licht de remhendel op om de wielen vrij te geven. 32

Tip Pas de rem altijd toe als de kinderwagen stil staat.

Handgreep instellen

zie afbeelding 33

De handgreep heeft 3 standen.

Om de hoogte van de handgreep in te stellen, trekt u deze omhoog of omlaag 33 - 2 terwijl u de instelknop van de handgreep omhoog trekt.33 - 1

Wandelwagen invouwen

zie afbeeldingen 34 - 35

! Vouw de kap op voordat u de wandelwagen opvouwt.

Druk op de instelhendel schuinstand op de achterkant van de rugsteun om de rugsteun naar de horizontale stand te draaien. 34

Til de inklapknop op, druk het inklappedaal omlaag en duw de wandelwagen naar voren om hem op te vouwen. 34

De opberggrendel haakt automatisch vast aan de opbergbeugel en daarna is de wandelwagen volledig opgevouwen en vergrendeld. 35

Accessoires gebruiken

Accessoires kunnen al dan niet apart leverbaar zijn, afhankelijk van de regio.

Gebruiken met Joie-babyzitje

zie afbeeldingen 36 - 42

Raadpleeg de volgende instructies bij het gebruik van het Joie-kinderzitje gemm, i-Gemm 3, i-Level Pro, i-Snug 2, i-Jemini, Sprint.

1. Om de adapter te bevestigen, plaatst u hem op steunen als afgebeeld 36. Een klikkend geluid betekent dat de adapter goed vast zit. 37
2. Voor het bevestigen van het kinderzitje, plaatst u het kinderzitje op de adapter als weergegeven in 39. Een klikkend geluid betekent dat het kinderzitje volledig is vergrendeld. 39
3. Om het kinderzitje te verwijderen, trekt u het omhoog 40 - 2 terwijl u de twee ontgrendelknoppen A indrukt. 40 - 1

! Als u problemen ondervindt bij het gebruik van de wandelwagen en de adapter, raadpleeg dan de betreffende handleidingen.

! Om de adapter te verwijderen, trekt u hem omhoog 41 - 2 terwijl u de twee ontgrendelknoppen indrukt. 41 - 1

! Verwijder de adapter als afgebeeld in 42.

! Vouw de wandelwagen niet op tijdens het bevestigen van het babyzitje.

Chrome-draagwieg gebruiken

zie afbeeldingen 43 - 45

Draagwieg op het onderstel bevestigen

Lijn de zijkanten van de draagwieg uit met de adapters op het frame. Plaats de draagwieg direct op de grond totdat deze vastklikt. 43 Een klikkend geluid betekent dat de draagwieg goed is gemonteerd. 44

! Verwijder altijd de adapters voordat u de draagwieg gebruikt.

! Vouw de wandelwagen niet op tijdens het bevestigen van de draagwieg.

Draagwieg verwijderen

Druk op de ontgrendelknoppen aan beide kanten van de draagwieg 45 - 1 en til deze op. 45 - 2

Het schort voetenmof gebruiken

zie afbeeldingen 46 - 48

Het zachte schort voetenmof biedt uw kind een warme en comfortabele slaapomgeving.
Monteer het schort voetenmof als volgt:

1. Pas de kuitsteun en rugleuning aan respectievelijk vlakke stand en schuine stand aan voorafgaand aan monteren van schort voetenmof. 46
2. Dek de kuitsteun af met schort voetenmof. 47

Het gemonteerde schort voetenmof is afgebeeld in 48.

Regenkap gebruiken

zie afbeelding 49

Plaats de regenkap over de wandelwagen om deze te monteren. 49

! Voordat u de regenkap gebruikt, moet u controleren of de zitting vastzit..

! Controleer altijd op voldoende ventilatie als u de regenkap gebruikt.

! Controleer of de regenkap schoon en droog is voor u ze opvouwt.

! Vouw de wandelwagen niet op als de regenkap gemonteerd is.

! Zet uw kind niet bij warm in de wandelwagen als de regenkap gemonteerd is.

! Te gebruiken onder toezicht van een volwassene. Niet gebruiken op een wandelwagen zonder kap.

Zachte voorwerpen los- en vastmaken

zie afbeeldingen 50 - 53

Verwijder de voorbeugel als afgebeeld 13

Open de gesp op de onderkant van het zitje. 50

Om de zachte goederen weer te bevestigen, gaat u in omgekeerde volgorde te werk 53 - 51

Verzorging en onderhoud

zie afbeelding 53

! Het uitneembare kussen van het zitje mag met koud water worden gewassen en te drogen gehangen. Geen bleekmiddel.

! Gebruik voor het schoonmaken van het frame alleen zeep en warm water. Geen bleekmiddel of schoonmaakmiddelen.

! Controleer de wandelwagen van tijd tot tijd op losse schroeven, slijtage, scheuren en beschadigde naden. Vervang of herstel de onderdelen als dat nodig is.

! Overmatige blootstelling aan zon of warmte kan vervagen of vervormen van onderdelen veroorzaken.

! Als de wandelwagen nat is geworden, moet u de kap openen en hem laten drogen voordat u hem opbergt.

! Als de wieltjes piepen, moet u dunne olie gebruiken (bijvoorbeeld siliconenspray, antiroest-olie of naaimachine-olie). De olie moet in de as en het wielstel komen. 53

! Als u de wandelwagen op het strand gebruikt, moet u hem goed schoonmaken na het gebruik om alle zand en zout van het mechanisme en de wielen te verwijderen.

IT Benvenuti in Joie™

Congratulazioni per essere entrato a far parte della famiglia Joie! Siamo lieti di partecipare al tuo viaggio con il bambino. Con Joie chrome™ 2 siete sicuri di utilizzare un passeggino di alta qualità, totalmente certificato, approvato in base alle normative di sicurezza europee EN 1888-2:2018+A1:2022. Questo prodotto è adatta a bambini fino a 22 kg o 4 anni, qualunque degli eventi si verifichi prima. Leggere attentamente questo manuale e attenersi a ogni procedura per garantire un viaggio comodo e la migliore protezione per il bambino.

IMPORTANTE - LEGGERE ATTENTAMENTE E CONSERVARE PER RIFERIMENTO FUTURO.

Visitate il nostro sito joiebaby.com per scaricare i manuali e conoscere altri eccezionali prodotti Joie!

Emergenza

In caso di emergenza o incidenti, è estremamente importante portare il bambino al pronto soccorso per cure mediche immediate.

Elenco delle parti

Assicurarsi che tutti i pezzi siano disponibili prima dell'assemblaggio. Se manca qualche pezzo, contattare il rivenditore locale. Per l'assemblaggio non è necessario nessun attrezzo.

1 Telaio passeggino
2 Ruota anteriore (X2)
3 Ruota posteriore (X2)
4 Assieme freno
5 Maniglione di sicurezza
6 Pedanina poggiagambe
7 Blocco ruote anteriori piroettanti
8 Ruota anteriore
9 Ruota posteriore
10 Sostegno seduta
11 Pulsante di rilascio della seduta
12 Fibbia
13 Pulsante di chiusura
14 Pulsante di regolazione del maniglione di spinta
15 Maniglia di reclinazione
16 Cesto portaoggetti
17 Leva del freno
18 Fermo di chiusura
19 Supporto fermo di chiusura
20 Maniglione di spinta

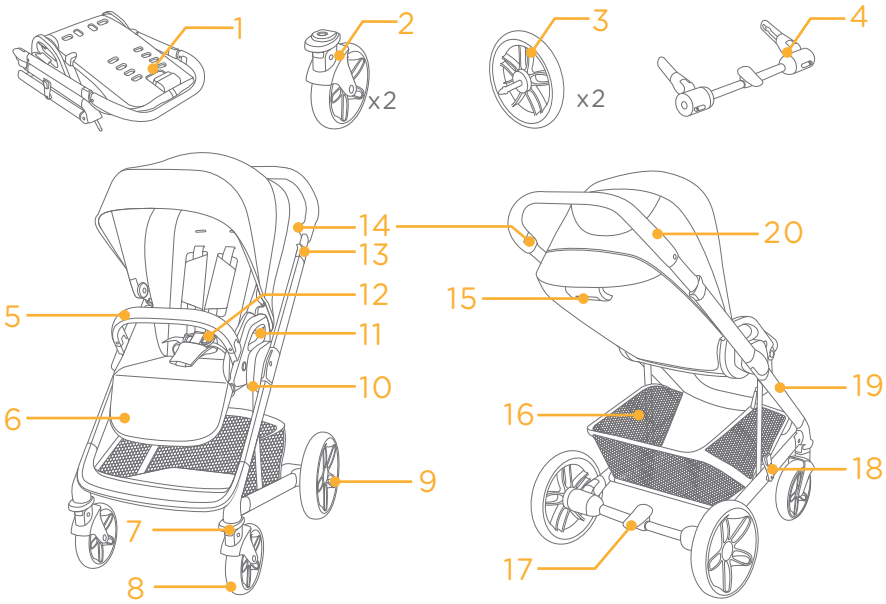

Accessori
(potrebbero non essere inclusi)

1 Capottina
2 Copertura della cintura spartigambe
3 Copertura imbottitura cintura per le spalle
4 Parapioggia
5 Sacco coprigambe
6 Navicella
7 Adattatore

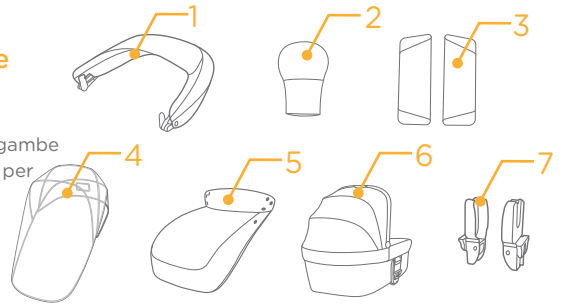

Gli accessori potrebbero essere venduti separatamente o non essere disponibili a seconda della regione.

AVVERTENZA

! Utilizzare sempre il dispositivo di ritenuta. Si consiglia di utilizzare anche le cinture per le spalle.
! Prima dell'utilizzo, assicurarsi che tutti i dispositivi di blocco siano inseriti.
! Evitare che i bambini giochino con questo prodotto.
! Controllare che la culla, la seduta o i dispositivi di bloccaggio del seggiolino auto siano correttamente inseriti prima dell'uso.
! Il prodotto deve essere montato solo da adulti.
! Usare il passeggino con bambini di peso inferiore a 22kg. Se il bambino è troppo grande, si potrebbero causare danni al passeggino.
! Per evitare una condizione di instabilità pericolosa, non introdurre oltre 4,5 kg nel cesto portaoggetti.
! Non lasciare mai il bambino incustodito. Sorvegliare sempre il bambino mentre si trova nel passeggino.
! Usare il passeggino con un solo bambino per volta. Non collocare borse, sacchetti, pacchi o elementi accessori sul maniglione di spinta o sulla capottina.
! Se il passeggino viene sovraccaricato, chiuso in modo non corretto o usato insieme a componenti di altri produttori, si potrebbe danneggiare, rompere o diventare pericoloso. Leggere attentamente il manuale di istruzioni.
! Utilizzare solo le parti di ricambio fornite o consigliate dal produttore/distributore.
! Leggere tutte le istruzioni del manuale prima di usare il prodotto. Conservare questo manuale per riferimenti futuri. La mancata osservanza delle seguenti avvertenze e istruzioni potrebbe causare lesioni gravi o decesso.
! Utilizzare correttamente le cinture di sicurezza e i dispositivi di ritenuta.
! Per evitare gravi lesioni a seguito di caduta o scivolamento, usare sempre le cinture.
! Assicurarsi che il corpo del bambino sia lontano dalle parti in movimento quando si regola il passeggino.
! Il bambino potrebbe scivolare nelle aperture delle gambe ed essere strangolato se non si utilizzano le cinture.
! Non utilizzare mai il passeggino su scale o scale mobili.
! Tenere lontano oggetti caldi, liquidi e dispositivi elettronici.
! Evitare che il bambino si metta in piedi sul passeggino o si sieda nel passeggino con la testa rivolta verso la parte anteriore del passeggino.
! Non posizionare il passeggino su strade, pendii o aree pericolose.
! Assicurarsi che tutti i meccanismi siano fissati prima di usare il passeggino.
! Per evitare il pericolo di strangolamento, non avvolgere oggetti con cavi intorno al collo del bambino, NON sospendere cavi dal prodotto e non legare cavi sui giochi.
! Per evitare il ribaltamento, NON appoggiare alcun oggetto sul maniglione di spinta.
! NON sollevare il passeggino con il bambino all'interno.

! NON utilizzare il cesto portaoggetti per il trasporto del bambino.
! Per evitare che si rovesci, evitare che il bambino si arrampichi sul passeggino. Sollevare sempre il bambino dentro e fuori dal passeggino.
! Per evitare lesioni, assicurarsi che il bambino venga allontanato quando si chiude o si apre il prodotto.
! Assicurarsi che il passeggino sia completamente aperto o chiuso prima che il bambino si avvicini ad esso.
! Per garantire la sicurezza del bambino, assicurarsi che tutte le parti siano assemblate e fissate correttamente prima di usare il passeggino.
! Per evitare lo strangolamento, assicurarsi che il bambino sia lontano dalla capottina e dal parapioggia.
! Inserire sempre i freni quando si parcheggia il passeggino.
! Cessare di utilizzare il passeggino, se danneggiato o rotto.
! Il passeggino deve essere utilizzato esclusivamente per passeggiare. Questo prodotto non deve essere utilizzato quando si pratica jogging.
! Per evitare il soffocamento, rimuovere il sacchetto di plastica e i materiali di imballaggio prima di usare questo prodotto. Il sacchetto di plastica e i materiali di imballaggio devono quindi essere tenuti lontano dalla portata dei bambini.
! Questo prodotto non è adatto per correre o pattinare.
! Per i passeggini concepiti per i neonati, si consiglia di utilizzare la posizione più reclinata.
! Il freno di stazionamento deve essere inserito quando si mette o toglie il bambino.
! Cessare di usare la navicella non appena il bambino è in grado di stare seduto da solo, rovesciarsi, rialzarsi con le mani e mettersi in ginocchio. Peso massimo del bambino: 9 kg.
! Impedire che altri bambini giochino senza sorveglianza vicino alla navicella.
! La navicella NON deve essere utilizzata per sonni lunghi.
! NON utilizzare o aggiungere materassini diversi da quello fornito con la navicella.
! Per i seggiolini auto utilizzati in combinazione con un telaio, questo veicolo non sostituisce una culla o un letto. Se il bambino ha necessità di dormire deve essere messo nella sua culla o nel lettino.
! Assicurarsi che la testa del bambino nella navicella non sia mai più bassa del corpo del bambino.
! Verificare che il maniglione di spinta sia nella posizione corretta prima di trasportare o sollevare la navicella.
! I maniglioni di spinta e il fondo della navicella devono essere controllati regolarmente per l'eventuale presenza di segni di danno e usura.
! Qualsiasi carico sul maniglione di spinta, sul retro dello schienale e/o sui lati del veicolo influisce sulla stabilità del veicolo stesso.
! Gli accessori non approvati dal produttore non devono essere usati.
! Questo prodotto è adatta a bambini fino a 22 kg o 4 anni, qualunque degli eventi si verifichi prima.
! Nessun altro materasso deve essere aggiunto a meno che non sia consigliato dal produttore.

Montaggio del passeggino

(Fare riferimento alle figure a pagina 1-12)

Leggere tutte le istruzioni del presente manuale prima di montare e usare il prodotto.

Apertura del passeggino

vedere le figure ❶ - ❸

! Verificare che il passeggino sia completamente aperto prima di continuare.

Montaggio e rimozione della ruota anteriore

vedere le figure ❹ - ❺

Montaggio e rimozione della ruota posteriore

vedere le figure ❻ - ❼

Montaggio del cesto portaoggetti

vedere le figure ❽ - ❾

Montaggio della capottina

vedere le figure ❿ - ⓫

Montaggio del maniglione di sicurezza

vedere le figure ⓬ - ⓭

Il maniglione di sicurezza può essere aperto su un lato per poter mettere e togliere facilmente il bambino.

! Proteggere sempre il bambino con la cintura. Il maniglione di sicurezza non è un dispositivo di ritenuta.

Il passeggino completamente assemblato è mostrato in ⓮

Funzionamento del passeggino

Uso della capottina

vedere le figure ⓯ - ⓰

! Premere lo schienale prima di aprire la capottina se non è comodo regolarlo in posizione eretta. ⓯

! Una volta montata, si consiglia di non rimuovere spesso la capottina.

Inversione della seduta

vedere le figure ⓱ - ⓲

La seduta può essere commutata, il che fa sì che madre e bambino possano trovarsi faccia a faccia.

Premere i pulsanti di rilascio della seduta mentre si solleva la seduta. ⓱ Girare la seduta in direzione opposta, quindi inserirla negli appositi sostegni. ⓲

Regolazione della reclinazione

vedere figura ⓳

Lo schienale può essere regolato in 5 diverse posizioni.

Per inclinare lo schienale, premere il tasto di regolazione ⓳ - 1 e portarlo all'angolazione voluta. ⓳ - 2
Per sollevare lo schienale, spingere verso l'alto.

! Assicurarsi che la reclinazione sia regolata correttamente per l'uso.

Uso della fibbia

vedere le figure ❷❍ - ❷❶

Rilascio della fibbia

Premere il pulsante centrale per rilasciare la fibbia. ❷❍

Chiusura della fibbia

Far combaciare la fibbia della cintura addominale con quella delle spalle ❷❶ - 1, quindi fare clic nella fibbia centrale. ❷❶ - 2
Quando si sente il "clic" significa che la fibbia è bloccata. ❷❶ - 3

! Per evitare gravi lesioni a seguito di caduta o scivolamento, allacciare il bambino con le cinture.

! Assicurarsi che il bambino sia perfettamente allacciato. Lo spazio tra il bambino e la cintura per le spalle deve essere di circa lo spessore di una mano.

! Non incrociare le cinture per le spalle. Ciò provocherà pressione sul collo del bambino.

Uso delle cinture per le spalle e inguinali

vedere le figure ❷❷ - ❷❺

! Per proteggere il bambino dalla caduta, dopo averlo posizionato nella seduta, verificare che le cinture per le spalle e inguinali siano all'altezza e della lunghezza conformi.

❷❷ - 1 Punto di attacco della cintura per le spalle A
❷❷ - 2 Punto di attacco della cintura per le spalle B
❷❷ - 3 Dispositivo di regolazione scorrimento

Per i bambini più grandi, utilizzare il punto di attacco della cintura per le spalle A e le fessure superiori per le spalle. Per i bambini più piccoli, utilizzare il punto di attacco della cintura per le spalle B e le fessure inferiori per le spalle.

Per regolare la posizione del punto di attacco della cintura per le spalle, girare il punto di attacco in modo che sia in piano con il lato rivolto in avanti. Infilarlo nella fessura della cintura per le spalle dalla parte posteriore a quella anteriore. ❷❸ Infilarlo di nuovo nella fessura più vicina all'altezza delle spalle del bambino. ❷❹

Utilizzare il dispositivo di regolazione scorrimento per modificare la lunghezza delle cinture. ❷❺ - 1

Premere il pulsante ❷❺ - 2 mentre si tira la cintura inguinale alla lunghezza adeguata. ❷❺ - 3

Utilizzare la cintura spartigambe

vedere le figure ❷❻ - ❷❼

È possibile regolare la cintura spartigambe in 2 posizioni in base ai requisiti del bambino.

Posizione 1 Per i bambini più piccoli usare questa posizione ❷❻ - 1

Posizione 2 I bambini più grandi adottano questa posizione ❷❻ - 2

i. Estrarre la cintura spartigambe e posizionarla a livello. ❷❼ - 1 & ❷❼ - 2

ii. Ruotare l'ancoraggio della cintura spartigambe per portare in avanti il lato corto, quindi infilarlo attraverso la fessura per la cintura spartigambe. ❷❼ - 3 & ❷❼ - 4

iii. Rinfilarlo attraverso la fessura che si trova più vicino alla cintura spartigambe dalla parte anteriore della cintura spartigambe. ❷❼

Regolazione della pedanina poggiagambe

vedere le figure 28 - 29

La pedanina poggiagambe ha 2 posizioni.

Sollevamento della pedanina poggiagambe

Per sollevarla, basta spingerla verso l'alto.

Abbassamento della pedanina poggiagambe

Premere i pulsanti di regolazione su entrambi i lati della pedanina poggiagambe 29 - 1 e ruotarla verso il basso. 29 - 2

Uso del blocco ruote anteriori piroettanti

vedere figura 30

Sollevare il blocco ruote anteriori piroettanti per mantenere la direzione di movimento. 30

Suggerimento Raccomandiamo di utilizzare il blocco ruote anteriori piroettanti sulle superfici irregolari.

Uso dei freni

vedere le figure 31 - 32

Per bloccare le ruote, portare la leva del freno verso il basso. 31

Per rilasciare le ruote, basta sollevare verso l'alto la leva del freno. 32

Suggerimento Inserire sempre il freno quando il passeggino è in posizione di arresto.

Regolazione del maniglione di spinta

vedere figura 33

Il maniglione di spinta ha 3 posizioni.

Per regolarla in altezza, tirarla verso l'alto o il basso 33 - 2 tenendo tirato l'apposito tasto di regolazione.33 - 1

Chiusura del passeggino

vedere le figure 34 - 35

! Piegare la capottina prima di chiudere il passeggino.

Premere la maniglia di reclinazione sul retro dello schienale per ruotarlo in posizione orizzontale. 34

Sollevare il pulsante di chiusura, premere il pedale di chiusura, spingere avanti il passeggino per chiuderlo. 34

Il fermo di chiusura si aggancia automaticamente al supporto fermo di chiusura, quindi il passeggino viene piegato e bloccato completamente. 35

Uso degli accessori

Gli accessori potrebbero essere venduti separatamente o non essere disponibili a seconda della regione.

Uso con dispositivo di ritenuta per bambini Joie

vedere le figure 36 - 42

Quando si utilizza il dispositivo di ritenuta per bambini Joie gemm, i-Gemm 3, i-Level Pro, i-Snug 2, i-Jemini, Sprint, consultare le seguenti istruzioni.

1. Per fissare l'adattatore, metterlo sui supporti come illustrato 36. Quando si sente un "clic" significa che l'adattatore è completamente bloccato. 37
2. Per fissare il dispositivo di ritenuta per bambini, metterlo sull'adattatore come illustrato in 38 . Quando si sente un "clic" significa che il dispositivo di ritenuta per bambini è completamente bloccato. 39
3. Per rimuovere il dispositivo di ritenuta per bambini, sollevarlo verso l'alto 40 - 2 mentre si premono i due pulsanti di sgancio del passeggino A. 40 - 1

! In caso di problemi con l'uso del passeggino e dell'adattatore, fare riferimento ai relativi manuali di istruzioni.

! Per togliere l'adattatore, sollevarlo verso l'alto 41 - 2 mentre si premono i due pulsanti di sgancio. 41 - 1

! Rimuovere l'adattatore come illustrato in 42.

! Non chiudere il passeggino quando è fissato il dispositivo di ritenuta per bambini.

Uso della navicella Chrome

vedere le figure 43 - 45

Fissare la navicella sul telaio

Allineare i lati della navicella con gli adattatori sul telaio. Appoggiare direttamente la navicella finché non scatta in posizione con un clic. 43 Quando si sente il "clic" significa che la navicella è perfettamente assemblata 44

! Prima di utilizzare la navicella, togliere gli adattatori.

! Non chiudere il passeggino quando è fissata la navicella.

Rimozione della navicella

Premere i pulsanti di sgancio su entrambi i lati della navicella 45 - 1, poi sollevarla verso l'alto. 45 - 2

Uso del sacco coprigambe

vedere le figure 46 - 48

Il sacco coprigambe morbido garantisce al bambino un ambiente in cui dormire al caldo e comodo. Montare il sacco coprigambe attenendosi alle seguenti procedure.

1. Regolare la pedanina poggiagambe e lo schienale rispettivamente in posizione orizzontale e in posizione reclinata prima di montare il sacco coprigambe. 46
2. Coprire la pedanina poggiagambe con il sacco coprigambe. 47

Il sacco coprigambe assemblato è illustrato in 48.

Uso del parapioggia

vedere figura 49

Per assemblare il parapioggia, collocarlo sopra il passeggino. 49

! Prima di usare il parapioggia, assicurarsi che la navicella sia fissata.

! Quando si usa il parapioggia, controllare sempre la ventilazione.

! Se non viene utilizzata, controllare che il parapioggia sia pulito e asciutto prima di chiuderlo.

! Non chiudere il passeggino dopo aver montato il parapioggia.

! Non far sedere il bambino nel passeggino con il parapioggia montato quando fa caldo.

! Da utilizzare sotto la supervisione di un adulto. Non utilizzare su un passeggino senza capottina.

Rimozione e montaggio del rivestimento imbottito

vedere le figure 50 - 53

Rimuovere il maniglione di sicurezza mostrato come 13

Aprire la fibbia sulla parte inferiore della seduta. 50

Per rimontare il rivestimento imbottito del sedile, invertire le procedure di cui sopra 53 - 51

Cura e manutenzione

vedere figura 59

! L'imbottitura reversibile può essere lavata in acqua fredda e lasciata sgocciolare fino ad asciugatura. Non usare candeggina.

! Per pulire la struttura del passeggino, utilizzare solo una soluzione di sapone e acqua calda. Non usare candeggina o detergente.

! Controllare periodicamente la presenza di viti allentate, componenti usurati, materiali strappati o scuciti nel passeggino. Se necessario, sostituire o riparare i componenti.

! Un'eccessiva esposizione alla luce del sole potrebbe causare lo sbiadimento o la deformazione dei componenti.

! Se il passeggino si bagna, aprire la capottina e lasciarla asciugare completamente prima di riporla.

! Se le ruote cigolano, utilizzare un olio leggero (ad esempio, spray al silicone, olio antiruggine o olio per macchine da cucire). È importante oliare l'assieme asse e ruota. 59

! Quando si utilizza il passeggino in spiaggia, pulirlo completamente dopo l'uso per rimuovere sabbia e sale dai meccanismi e dall'assieme ruota.

TR Joie™'ye Hoş Geldiniz

Joie ailesinin bir parçası olduğunuz için tebrikler! Çocuğunuz ile birlikte yapacağınız seyahatinizin bir parçası olmak bizi fazlasıyla heyecanlandırıyor. Joie chrome™ 2 ile seyahat ederken, EN 1888-2:2018+A1:2022 Avrupa güvenlik standartlarıyla onaylanmış, yüksek kaliteli, tamamen sertifikalı bir bebek arabası kullanırsınız. Bu ürün, doğumdan 22kg'a veya 4 yaşına kadar olan çocuklar için uygundur (hangisi önce gelirse). Lütfen bu kılavuzu dikkatlice okuyun ve çocuğunuz için rahat bir sürüş ve en iyi korumayı sağladığınızdan emin olmak için her adımı izleyin.

ÖNEMLİ - DİKKATLE OKUYUN VE İLERİDE BAŞVURMAK ÜZERE SAKLAYIN.

Kılavuzları indirmek ve daha heyecan verici Joie ürünlerine bakmak için joiebaby.com adresini ziyaret edin!

Acil durum

Acil durum veya kaza hâlinde, ilk yardım ve tıbbi tedavi yoluyla çocuğunuzla hemen ilgilenilmesini sağlamak çok önemlidir.

Parça Listesi

Montajdan önce tüm parçaların mevcut olduğundan emin olun. Herhangi bir parça eksikse, lütfen yerel bayi ile iletişime geçin. Montaj için bir alet gerekmez.

1 Bebek Arabası Çerçevesi
2 Ön Teker (X2)
3 Arka Teker (X2)
4 Fren Montajı
5 Kolçak
6 Baldır Desteği
7 Döndürme Kilidi
8 Ön Teker
9 Arka Teker
10 Koltuk Montaj Parçası
11 Koltuk Açma Düğmesi
12 Toka
13 Katlama Düğmesi
14 Kulp Ayarlama Düğmesi
15 Yatırma Kolu
16 Depolama Sepeti
17 Fren Mandalı
18 Depolama Mandalı
19 Depolama Mandalı Bağlantı Parçası
20 Tutma Kolu

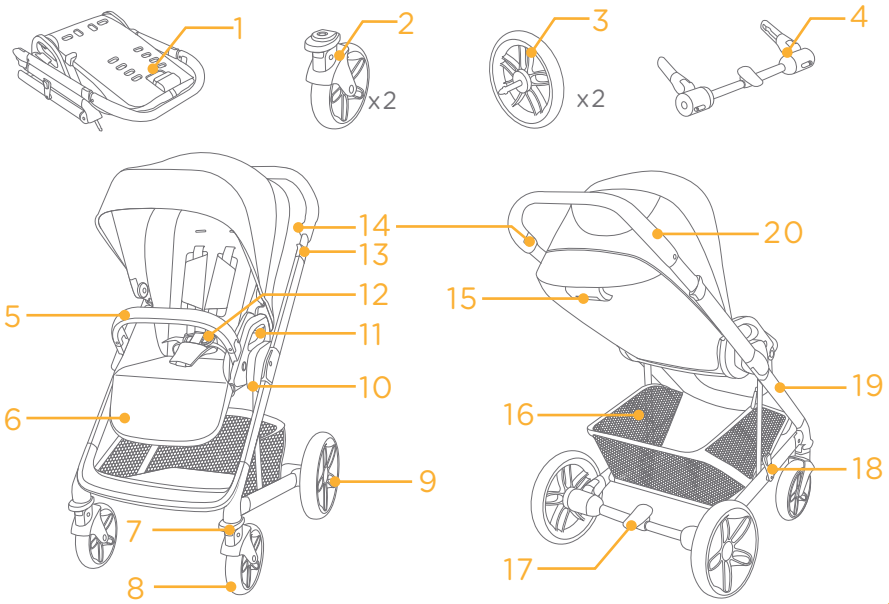

Aksesuarlar
(Dâhil olmayabilir)

1 Tente
2 Kasık Kayışı Koruyucu Kılıfı
3 Omuz Kayışı Koruyucu Kılıfı
4 Yağmurluk
5 Ayak Koruyucu Kapak
6 Portbebe
7 Adaptör

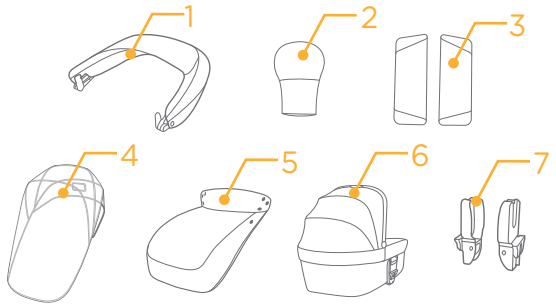

Aksesuarlar, bölgeye bağlı olarak ayrı satılabilir veya mevcut olmayabilir.

UYARI

! Daima emniyet kemeri sistemini kullanın. Omuz kayışlarının da kullanılması önerilir.
! Kullanmadan önce tüm kilitleme cihazlarının takıldığından emin olun.
! Çocuğun bu ürünle oynamasına izin vermeyin.
! Kullanmadan önce bebek arabası gövdesi, koltuk birimi veya araç koltuğu bağlantı mekanizmalarının doğru biçimde takıldığını kontrol edin.
! Yetişkin montajı gereklidir.
! Bebek arabasını 22 kg'dan hafif bir çocukla kullanın. Uygun olmayan bir çocukta kullanmak bebek arabasına zarar verir.
! Tehlikeli ve dengesiz bir durumu önlemek için, saklama sepetine 4,5 kg'dan fazla ağırlık koymayın.
! Çocuğu asla gözetimsiz bırakmayın. Bebek arabasındayken, çocuğu hep göz önünde tutun.
! Bebek arabasını aynı anda yalnızca tek bir çocukla kullanın. Kulpa veya tenteye asla cüzdan, alışveriş torbası, koli ya da aksesuar koymayın.
! Aşırı yükleme, hatalı katlama veya başka üreticilerin bileşen parçalarını kullanma bebek arabasının hasar görmesine, kırılmasına ya da güvensiz bir duruma gelmesine neden olabilir. Lütfen kullanım kılavuzunu dikkatlice okuyun.
! Yalnızca üretici/distribütör tarafından sağlanan veya önerilen yedek parçalar kullanılmalıdır.
! Lütfen ürünü kullanmadan önce kılavuzdaki tüm talimatları okuyun. İleride kullanmak için lütfen talimat kılavuzunu saklayın. Bu uyarılara ve talimatlara uyulmaması ciddi yaralanmalara veya ölüme neden olabilir.
! Güvenlik kemerleri ve sabitleme sistemleri doğru kullanılmalıdır.
! Düşme veya kayma nedeniyle oluşacak ciddi yaralanmaları önlemek için daima emniyet kemeri kullanın.
! Puseti ayarlarken çocuğunuzun vücudunun hareketli parçalardan uzak olduğundan emin olun.
! Kayış kullanılmazsa, çocuk bacak açıklıklarına kayabilir ve boğulabilir.
! Bebek arabasını sabit ya da yürüyen merdivenlerde asla kullanmayın.
! Yüksek sıcaklıktaki nesnelerden, sıvılardan ve elektronik cihazlardan uzak tutun.
! Çocuğunuzun bebek arabasında ayağa kalkmasına veya kafası arabanın önüne gelecek şekilde oturmasına asla izin vermeyin.
! Bebek arabasını yollara,eğimli yerlere veya tehlikeli alanlara asla bırakmayın.
! Bebek arabasını kullanmadan önce tüm mekanizmaların sabitlendiğinden emin olun.
! Boğulmayı önlemek için, çocuğunuzun boynunun etrafında ipli nesneler BULUNDURMAYIN, üründen ipler ASMAYIN veya oyuncaklara ip BAĞLAMAYIN.
! Devrilmeyi önlemek için, tutma koluna herhangi bir nesne KOYMAYIN.
! Çocuk içindeyken bebek arabasını yukarı KALDIRMAYIN.
! Depolama sepetini çocuk taşıma aracı olarak KULLANMAYIN.

! Devrilmeyi önlemek için çocuğun bebek arabasına tırmanmasına asla izin vermeyin. Çocuğu bebek arabasına oturturken ve arabadan çıkarırken mutlaka havaya kaldırın.
! Yaralanmayı önlemek için, bu ürünü açarken ve katlarken çocuğun uzakta olduğundan emin olun.
! Çocuğunuzun yaklaşmasına izin vermeden önce bebek arabasının tamamen açıldığından veya katlandığından emin olun.
! Çocuğunuzun güvenliğini sağlamak için, bebek arabasını kullanmadan önce lütfen tüm parçaların doğru bir şekilde monte edildiğinden ve sabitlendiğinden emin olun.
! Boğulmayı önlemek için, çocuğunuzun gölgelikten uzak olduğundan emin olun.
! Bebek arabasını park ederken daima frenleri devreye alın.
! Hasar görmüş veya kırılmışsa bebek arabasını kullanmayı bırakın.
! Bebek arabası yalnızca yürüme hızında kullanılmalıdır. Bu ürün koşu sırasında kullanıma uygun değildir.
! Boğulmayı önlemek için, bu ürünü kullanmadan önce plastik torbayı ve ambalaj malzemelerini çıkarın. Daha sonra plastik torba ve ambalaj malzemeleri bebeklerden ve çocuklardan uzak tutulmalıdır.
! Bu ürün koşma veya paten yapma için uygun değildir.
! Doğumdan itibaren kullanılmak üzere tasarlanmış bebek arabasında, yeni doğan bebekler için en yatık pozisyonun kullanılması önerilir.
! Çocukları yerleştirirken ve çıkarırken park cihazı devrede olmalıdır.
! Çocuk tek başına oturabilir, yuvarlanabilir ve elleri ve dizleri üzerinde kendini yukarı itebilir hale geldiği anda portbebe kullanılmamalıdır. Çocuğun maksimum ağırlığı: 9 kg.
! Diğer çocukların portbebe yakınında yetişkin gözetimi olmadan oynamasına izin vermeyin.
! Portbebe uzun süreli uyku için uygun değildir.
! Portbebe ile birlikte verilen yatak dışında bir yatak KULLANMAYIN veya eklemeyin.
! Bir kızak düzeneğiyle birlikte kullanılan çocuk koltukları için, bu araç bir beşik veya yatak yerine geçmez. Çocuğunuzun uyuması gerektiğinde, uygun bir çocuk arabası gövdesine, beşiğe veya yatağa yerleştirilmelidir.
! Lütfen portbebedeki çocuğun başının asla vücudundan aşağıda olmamasına dikkat edin.
! Lütfen taşımadan veya kaldırmadan önce sapın doğru kullanım konumunda olduğundan emin olun.
! Portbebenin kolları ve altı, hasar ve aşınma belirtilerine karşı düzenli olarak kontrol edilmelidir.
! Kola, arkalığın sırt kısmına ve/veya aracın yan taraflarına takılan yükler aracın dengesini etkileyecektir.
! Üretici tarafından onaylanmamış aksesuarlar kullanılmamalıdır.
! Bu ürün, doğumdan 22kg'a veya 4 yaşına kadar olan çocuklar için uygundur (hangisi önce gelirse).
! Üretici tarafından önerilmedikçe ilave şilte eklenmemelidir.

Bebek Arabası Montajı

(Lütfen sayfa 1- 12'deki şekillere bakın)

Lütfen bu ürünü monte etmeden ya da kullanmadan önce bu kılavuzdaki tüm talimatları okuyun.

Bebek Arabasını Açma

Bkz. şekil ❶ - ❸

! Devam etmeden önce, bebek arabasının tamamen açık olduğunu kontrol edin.

Ön Tekeri Monte Etme ve Çıkarma

Bkz. şekil ❹ - ❺

Arka Tekeri Monte Etme ve Çıkarma

Bkz. şekil ❻ - ❼

Saklama Sepetini Takma

Bkz. şekil ❽ - ❾

Tenteyi Monte Etme

Bkz. şekil ❿ - ⓫

Kol Çubuğunun Takılması

Bkz. şekil ⓬ - ⓭

Çocuğun rahat oturması ve yerinden çıkarılması için Kol bir yandan açılabilir.

! Çocuğu daima emniyet kemeriyle sabitleyin. Kolçak bir emniyet aracı değildir.

Tamamen monte edilen bebek arabası şu numaralı şekilde gösterilmektedir: ⓮

Bebek Arabası İşlemi

Tente Kullanımı

Bkz. şekil ⓯ - ⓰

! Arkalığı dik konuma ayarlamak uygun değilse, lütfen tenteyi açmadan önce arkalığa hafifçe bastırın. ⓯

! Takıldıktan sonra tentenin düzenli olarak çıkarılması önerilmez.

Oturak Değişimi

Bkz. şekil ⓱ - ⓲

Koltuk, anne ve çocuğun birbiriyle yüz yüze gelmesini sağlayacak şekilde değiştirilebilir.

Koltuk serbest bırakma düğmelerini sıkarken koltuğu kaldırın. ⓱ Koltuğu ters yöne çevirin ve ardından koltuk bağlantılarına yerleştirin. ⓲

Yatırma Ayarı

Bkz. şekil ⓳

Arkalık için 5 tane pozisyon vardır.

Arkalığı yatırmak için ayar düğmesini ⓳ - 1 sıkın ve ardından arkalığı istediğiniz açıya ayarlayın. ⓳ - 2
Arkalığı yükseltmek için yukarı itin.

! Yatırma açısının kullanıma uygun ayarlandığından emin olun.

Toka Kullanımı

Bkz. şekil ⓴ - ㉑

Tokayı Açma

Tokayı açmak için ortadaki düğmeye basın. ⓴

Tokayı Kilitleyin

Bel kemeri tokasını omuz tokasıyla eşleştirip ㉑ - 1, orta tokaya kilitleyin. ㉑ - 2
"Tıklama" sesi tokanın tamamen kilitlendiği anlamına gelir. ㉑ - 3

! Düşme veya kayma sonucu oluşacak ciddi yaralanmaları önlemek için, çocuğunuzu her zaman kayışla sabitleyin.

! Çocuğunuzun güvenli biçimde sabitlendiğinden emin olun. Çocuk ve omuz kayışı arasındaki mesafe yaklaşık bir el kalınlığında olmalıdır.

! Omuz kemerlerini çaprazlamayın. Bu, çocuğun boynuna basınç uygular.

Omuz ve Bel Kayışlarının Kullanımı

Bkz. şekil ㉒ - ㉕

! Çocuğunuzun düşmesini önlemek için, çocuğunuz oturağa yerleştirildikten sonra omuz ve bel kayışlarının doğru yükseklikte ve uzunlukta olup olmadığını kontrol edin.

- ㉒ - 1 Omuz kayışı tutturma noktası A
- ㉒ - 2 Omuz kayışı tutturma noktası B
- ㉒ - 3 Kayar ayarlayıcı

Daha büyük çocuklar için omuz kemeri sabitleyici A'yı ve en yüksek omuz yuvalarını kullanın. Daha küçük çocuk için, omuz kayışı tutturma noktası B ve en düşük omuz yuvalarını kullanın.

Omuz kayışı tutturma noktasının konumunu ayarlamak için, tutturma noktasını öne bakan tarafla aynı düzeyde olacak şekilde döndürün. Omuz kayışı yuvası boyunca arkadan öne doğru geçirin. ㉓
Çocuğunuzun omuz yüksekliğine en yakın olan delikten tekrar geçirin. ㉔

Kayış uzunluğunu değiştirmek için kayar ayarlayıcıyı kullanın. ㉕ - 1

Düğmeye basarken ㉕ - 2, bel kayışını uygun uzunluğa çekin. ㉕ - 3

Kasık Kemerini Kullanın

Bkz. şekil ㉖ - ㉗

Kasık kayışının çocuğun gereksinimlerine göre ayarlanabileceği 2 pozisyon vardır.

Konum 1 Daha küçük bebekler bu konumu kullanır ㉖ - 1

Konum 2 Daha büyük bebekler bu konumu kullanır ㉖ - 2

i. Kasık kayışını dışarı çekip, düz olacak şekilde yerleştirin. ㉗ - 1 ve ㉗ - 2

ii. Kısa tarafı öne doğru getirmek için kasık kayışı tutturma noktasını döndürüp, kasık kayışı yuvasından geçirin. ㉗ - 3 ve ㉗ - 4

iii. Kasık kayışının önünden çocuğun kasığına en yakın yuvadan tekrar geçirin. ㉗

Baldır Desteği Ayarı

Bkz. şekil 28 - 29

Baldır desteği 2 konuma sahiptir.

Baldır Desteğini Yükseltme

Baldır desteğini yükseltmek için yukarı doğru itmeniz yeterlidir.

Baldır Desteğini Alçaltma

Baldır desteğinin her iki tarafındaki ayar düğmelerine basın 29 - 1 ve baldır desteğini aşağı doğru döndürün. 29 - 2

Ön Döndürme Kilidinin Kullanımı

Bkz. şekil 30

Hareket yönünü korumak için ön döndürme kilitlerini yukarı itin. 30

İpucu Döndürme kilitlerinin düz olmayan yüzeylerde kullanılması önerilir.

Fren Kullanımı

Bkz. şekil 31 - 32

Tekerlekleri kilitlemek için fren kolunu aşağı doğru bastırın. 31

Tekerlekleri serbest bırakmak için fren kolunu yukarı kaldırmanız yeterlidir. 32

İpucu Bebek arabası durur konumdayken freni mutlaka etkinleştirin.

Kolu Ayarlama

Bkz. şekil 33

Kolda 3 konum vardır.

Kolun yüksekliğini ayarlamak için, kol ayar düğmesine basarken kolu yukarı veya aşağı doğru 33 - 2 çekin.33 - 1

Bebek Arabasını Katlama

Bkz. şekil 34 - 35

! Lütfen bebek arabasından önce tenteyi katlayın.

Arkalığı yatay konuma döndürmek için arkalığın arkasındaki yatırma koluna basın. 34

Katlama düğmesini kaldırın, katlama pedalına aşağı doğru basın, katlamak için bebek arabasını ileri doğru itin. 34

Depolama mandalı otomatik olarak depolama bağlantısına geçecek, ardından bebek arabası tamamen katlanıp kilitlenecektir. 35

Aksesuarların Kullanımı

Aksesuarlar, bölgeye bağlı olarak ayrı satılabilir veya mevcut olmayabilir.

Joie Çocuk Koltuğuyla Kullanım

Bkz. şekil 36 - 42

Joie çocuk koltuğu gemm, i-Gemm 3, i-Level Pro, i-Snug 2, i-Jemini ve Sprint ile birlikte kullanırken lütfen aşağıdaki talimatlara başvurun.

1. Adaptörü takmak için, 36 numaralı şekilde gösterildiği gibi takma noktalarına yerleştirin; "tıklama" sesi adaptörün tamamen kilitlendiği anlamına gelir. 37
2. Çocuk koltuğunu takmak için, 38 numaralı şekilde gösterildiği gibi adaptöre yerleştirin; "tıklama" sesi çocuk koltuğunun tamamen kilitlendiği anlamına gelir. 39
3. Çocuk koltuğunu çıkarmak için, iki bebek arabası serbest bırakma düğmesine A 40 - 1 basarken çocuk koltuğunu yukarı doğru kaldırın 40 - 2.

! Bebek arabası ve adaptörün kullanımı konusunda herhangi bir sorun yaşarsanız lütfen kendi talimat kılavuzlarına başvurun.

! Adaptörü çıkarmak için, iki serbest bırakma düğmesine basarken adaptörü yukarı doğru 41 - 2 kaldırın. 41 - 1

! Adaptörü gösterildiği şekilde çıkarın 42.

! Portbebeyi takarken lütfen çocuk koltuğunu katlamayın.

Chrome Portbebe Kullanımı

Bkz. şekil 43 - 45

Portbebeyi Şasiye Takma

Portbebenin kenarlarını çerçeve üzerindeki adaptörlerle hizalayın. Portbebeyi yerine oturuncaya kadar direkt bir şekilde yerleştirin. 43 "Tık" sesi, portbebenin tamamen monte edildiği anlamına gelir. 44

! Portbebeyi kullanmadan önce adaptörleri mutlaka çıkarın.

! Portbebeyi takarken lütfen bebek arabasını katlamayın.

Portbebeyi Çıkarma

Portbebenin her iki tarafındaki açma düğmelerine basın 45 - 1, ardından yukarı doğru kaldırın. 45 - 2

Ayak Koruyucu Kapağın Kullanımı

Bkz. şekil 46 - 48

Yumuşak ayak koruyucu kapak, çocuğunuza sıcak ve rahat bir uyuma ortamı sağlayabilir.
Ayak koruyucuyu kapağı aşağıdaki adımları izleyerek monte edin.

1. Ayak koruyucu kapağı monte etmeden önce baldır desteğini ve arkalığı sırasıyla düz konuma ve yaslanma konumuna ayarlayın. 46
2. Baldır desteğini ayak koruyucu kapağı ile örtün. 47

Monte edilen ayak koruyucu kapak 48 numaralı şekilde gösterilmektedir.

Yağmurluk Kullanımı

Bkz. şekil 49

Yağmurluğu takmak için, bebek arabasının üzerine yerleştirin. 49

! Yağmurluğu kullanmadan önce koltuğun sabitlendiğinden emin olun.

! Yağmurluğu kullanırken lütfen her zaman havalandırmasını kontrol edin.

! Kullanılmıyorken, lütfen katlamadan önce yağmurluğun temizlenmiş ve kurumuş olduğunu kontrol edin.

! Yağmurluğu taktıktan sonra bebek arabasını katlamayın.

! Sıcak havalarda, çocuğunuzu bebek arabasına yağmurluk takılı olarak oturtmayın.

! Yetişkin gözetimi altında kullanılmalıdır. Tentesiz bir bebek arabası üzerinde kullanmayın.

Tekstil Malzemeleri Ayırma ve Birleştirme

Bkz. şekil 50 - 53

Kolçağı gösterildiği gibi çıkarın 13

Koltuğun altındaki tokayı açın. 50

Koltuğun tekstil malzemelerini geri takmak için yukarıdaki adımları ters yönde izleyin 53 - 51

Bakım ve Koruma

Bkz. şekil 59

! Çıkarılabilir oturak pedi soğuk suda yıkanabilir ve asılarak kurutulabilir. Çamaşır suyu kullanmayın.

! Bebek arabası çerçevesini temizlemek için yalnızca ev sabunu ve ılık su kullanın. Çamaşır suyu ya da deterjan kullanmayın.

! Bebek arabanızı gevşeyen vidalar, eskimiş parçalar, yırtık malzeme ya da sökülmüş dikiş olup olmadığını tespit etmek için ara sıra kontrol edin. Parçaları gerektiğinde değiştirin veya onarın.

! Güneşe ya da ısıya uzun süre maruz kalması halinde parçaların rengi solabilir ya da biçimsel bozulmalar görülebilir.

! Bebek arabası ıslanırsa, tenteyi açın ve saklamadan önce iyice kurumasını bekleyin.

! Tekerler gıcırdarsa, hafif bir yağ (örneğin Silikon Sprey, paslanma önleyici yağ ya da dikiş makinesi yağı) kullanın. Yağı, aks ve teker donanımına uygulamak önemlidir. 59

! Bebek arabanızı plajda kullanırken, mekanizmalar ve teker donanımlarındaki kumu ve tuzu gidermek için, bebek arabanızı kullanım sonrasında tamamen temizleyin.

KR Joie™에 오신 것을 환영합니다

Joie 의 식구가 되신 것을 축하드립니다! 아기와 함께할 여정에 작게 나마 같이할 수 있어서 매우 기쁩니다. Joie chrome ™ 2 과 함께 다니면 높은 품질의 완전히 인증되고, 유럽 안전 표준 EN 1888- 2:2018+A1:2022 의 승인을 받은 유모차를 사용하게 되시는 것입니다. 본 제품은 22kg 또는 4 살 이하의 어린이에게 적합한 제품입니다. 이 설명서를 주의깊게 읽고 각 단계를 따라 아이가 편안하고 최고로 보호된 상태로 탑승할 수 있도록 하십시오.

중요 - 주의깊게 읽고 이후에 참고하기 위해 보관하십시오.

joiebaby.com 으로 당사에 방문하여 설명서를 다운로드하고 더욱 멋진 Joie 제품들을 만나보세요!

응급

응급 상황 또는 사고 발생 시 아기를 응급 처치하고 의료적 치료 조치를 즉시 취하는 것이 가장 중요합니다.

부품 목록

조립하기 전에 모든 부품이 사용 가능한지 확인하십시오. 없는 부품이 있을 경우 현지 판매업체에 문의하십시오. 조립에 별도의 공구가 필요하지 않습니다.

1 유모차 프레임
2 앞바퀴(2개)
3 뒷바퀴(2개)
4 브레이크 어셈블리
5 손잡이 바
6 다리 받침대
7 회전 고정 장치
8 앞바퀴
9 뒷바퀴
10 시트 마운트
11 시트 해제 버튼
12 버클
13 접기 버튼
14 손잡이 조정 버튼
15 기울임 손잡이
16 수납 바구니
17 브레이크 레버
18 수납 래치
19 수납 래치 마운트
20 손잡이

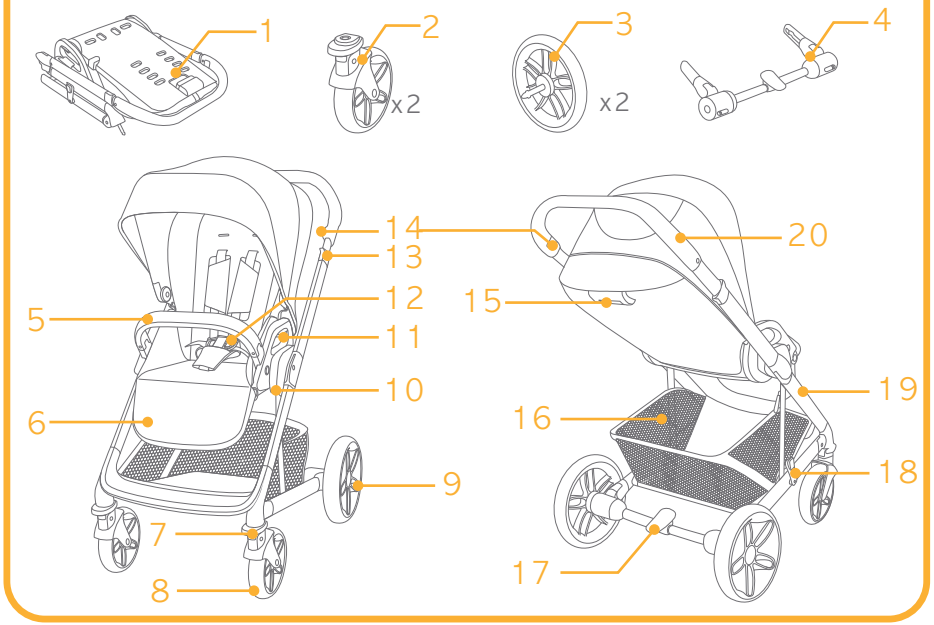

액세서리

(포함되지 않을 수 있음)

1 캐노피
2 가랑이 벨트 패드 커버
3 안전 벨트 패드 커버
4 방수 커버
5 풋머프 앞가림 커버
6 휴대용 아기 침대
7 어댑터

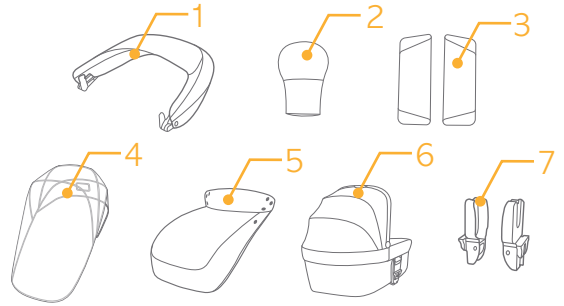

액세서리는 별도로 판매되거나 지역에 따라 제공되지 않을 수 있습니다.

경고

! 항상 안전장치 시스템을 사용하십시오. 안전 벨트도 사용하는 것이 좋습니다.
! 사용하기 전에 모든 고정 장치를 연결했는지 확인하십시오.
! 아이가 이 제품을 갖고 놀지 않도록 하십시오.
! 사용하기 전에 유모차 차체나 시트 장치 또는 차량 시트 부착 장치가 올바르게 연결되었는지 확인하십시오.
! 어른이 조립해야 합니다.
! 22kg 미만의 아이만 유모차에 태우십시오. 맞지 않는 무게의 아이가 타면 유모차가 손상될 수 있습니다.
! 위험하고 불안정한 상태를 방지하기 위해 수납 바구니가 4.5kg를 초과하지 않도록 하십시오.
! 아이를 혼자 두지 마십시오. 유모차에 있는 동안 아이는 항상 시야 내에 두셔야 합니다.
! 한 번에 한 아이만 유모차에 태워야 합니다. 지갑, 쇼핑백, 소포 또는 액세서리를 손잡이나 캐노피에 두지 마십시오.
! 과적, 잘못된 접기 또는 다른 제조업체의 구성품을 사용하면 유모차가 손상되고 부서지거나 안전하지 않을 수 있습니다. 사용 설명서를 주의깊게 읽어보십시오.
! 제조업체/판매업체에서 제공하거나 권장하는 교체 부품만 사용해야 합니다.
! 이 제품을 사용하기 전에 설명서의 모든 지침을 읽어보십시오. 추후 사용할 수 있도록 사용 설명서를 보관하십시오. 이러한 경고 및 지침을 준수하지 않으면 심각한 부상이나 사망에 이를 수 있습니다.
! 안전 벨트 및 안전장치 시스템은 올바르게 사용되어야 합니다.
! 떨어지거나 미끄러져 심각한 부상을 입는 일이 발생하지 않도록 하려면 항상 안전 벨트를 착용하십시오.
! 유모차를 조정할 때는 아이의 몸이 움직이는 부품에서 멀리 떨어져 있는지 확인하십시오.
! 벨트를 사용하지 않는 경우, 아이가 다리 구멍으로 미끄러져 목이 졸릴 수 있습니다.
! 절대로 유모차를 계단이나 에스컬레이터에서 사용하지 마십시오.
! 고온의 물체, 액체 및 전자 제품에 가까이 두지마십시오.
! 아이가 유모차에 서있거나 머리를 유모차 앞쪽으로 향하게 하고 유모차에 앉지 않도록 하십시오.
! 유모차를 도로, 경사면 또는 위험한 곳에 두지 마십시오.
! 유모차를 사용하기 전에 모든 메커니즘이 고정되었는지 확인하십시오.
! 목이 졸리는 것을 방지하기 위해 끈이 달린 물건을 아이의 목 주변에 두고, 제품에 끈을 매달거나 장난감에 끈을 달지 마십시오.
! 기울어지는 것을 방지하기 위해 손잡이에 아무것도 놓지 마십시오.
! 아이가 유모차에 탄 채로 유모차를 올리지 마십시오.
! 수납 바구니를 아이 캐리어로 사용하지 마십시오.

! 기울어지는 것을 방지하려면 절대로 아이가 유모차에 올라가지 않도록 하십시오. 항상 유모차의 안팎에서 아이를 들어올리십시오.
! 부상을 방지하기 위해 이 제품을 펼치고 접을 때 아이가 멀리 떨어져 있도록 하십시오.
! 아이를 유모차 근처에 두기 전에 유모차가 완전히 펼쳐졌거나 접혔는지 확인하십시오.
! 아이의 안전을 위해 유모차를 사용하기 전에 모든 부품이 제대로 조립되고 고정되었는지 확인하십시오.
! 목이 졸리는 것을 방지하기 위해 아이가 캐노피에서 멀리 떨어져 있는지 확인하십시오.
! 유모차를 주차할 때는 항상 브레이크가 걸리게 하십시오.
! 유모차가 손상되거나 부서진 경우 사용을 중지하십시오.
! 유모차는 걷는 속도로만 사용하십시오. 이 제품은 조깅 중에 사용하도록 설계되지 않았습니다.
! 질식되는 것을 방지하기 위해 이 제품을 사용하기 전에 비닐 봉지와 포장재를 제거하십시오. 비닐 봉지와 포장재는 아기와 아이의 손이 닿지 않는 곳에 보관해야 합니다.
! 이 제품은 뛰거나 스케이팅할 때는 적합하지 않습니다.
! 갓 태어났을 때부터 사용하도록 설계된 유모차는 신생아를 위해 가장 기울어진 위치로 사용할 것을 권장해야 합니다.
! 아이를 태우고 내릴 때 주차 장치가 연결되어야 합니다.
! 아이가 스스로 앉고 뒤집기를 하고 스스로 손과 무릎을 짚고 일어날 수 있게 되는 즉시 휴대용 아기 침대는 사용하지 않아야 합니다. 아이의 최대 무게: 9kg.
! 다른 아이가 휴대용 아기 침대 근처에서 혼자 놀게 두지 마십시오.
! 휴대용 아기 침대는 장시간 수면 시에 사용하면 안 됩니다.
! 휴대용 아기 침대와 함께 제공된 매트리스 이외의 매트리스는 사용하거나 추가하지 마십시오.
! 섀시와 함께 사용되는 카시트의 경우 이 유모차가 휴대용 아기 침대나 침대를 대체하지 않습니다. 아이가 자야할 경우에는 적합한 유모차 차체나 휴대용 아기 침대, 또는 침대에 눕혀야 합니다.
! 휴대용 아기 침대에서 아이의 머리가 아이의 몸통보다 낮아져서는 안 됩니다.
! 움직이거나 들어올리기 전에 손잡이가 올바른 사용 위치에 있는지 확인하십시오.
! 휴대용 아기 침대의 손잡이와 밑면이 손상되거나 마모되지 않았는지 정기적으로 점검해야 합니다.
! 손잡이, 등받이 뒤, 유모차 측면에 짐을 더 가중하면 유모차의 안정성에 영향을 주게 됩니다.

! 제조업체의 승인을 받지 않은 액세서리는 사용해서는 안 됩니다.
! 본 제품은 22kg 또는 4살 이하의 어린이에게 적합한 제품입니다.
! 제조업체에서 권장하지 않는 한 추가 매트리스를 더 넣어서는 안 됩니다.

유모차 조립

(1-12페이지의 그림 참조)

이 제품을 조립하고 사용하기 전에 설명서의 모든 지침을 읽어보십시오.

유모차 열기

이미지 참조 ❶ - ❸

! 계속하기 전에 유모차의 잠금장치가 완전히 열려 있는지 확인합니다.

앞바퀴 조립 및 분리

이미지 참조 ❹ - ❺

뒷바퀴 조립 및 분리

이미지 참조 ❻ - ❼

수납 바구니 조립

이미지 참조 ❽ - ❾

캐노피 조립

이미지 참조 ❿ - ⓫

손잡이 바 조립

이미지 참조 ⓬ - ⓭

손쉽게 아이를 앉히고 내리기 위해 손잡이 바 한쪽을 열 수 있습니다.

! 아이를 항상 벨트로 고정하십시오. 손잡이 바는 안전장치가 아닙니다.

완전히 조립된 유모차는 다음과 같이 표시됩니다. ⓮

유모차 작동

캐노피 사용

이미지 참조 ⓯ - ⓰

! 등받이를 똑바로 세운 위치로 조정하는 것이 편하지 않으면 캐노피를 열기 전에 등받이를 누르십시오. ⓯

! 한 번 들어맞으면 캐노피를 주기적으로 분리하는 것은 권장되지 않습니다.

시트 전환

이미지 참조 ⓱ - ⓲

시트는 엄마와 아이가 서로 얼굴을 마주볼 수 있도록 전환할 수 있습니다.

시트를 올리는 동안 시트 해제 버튼을 잡으십시오. ⓱ 시트를 반대 방향으로 돌리고 시트를 시트 마운트에 삽입하십시오. ⓲

기울기 조정

이미지 참조 ⓳

등받이에는 5가지 위치가 있습니다.

등받이를 기울이려면 조정 버튼 ⓳ - 1을 잡은 후 등받이를 원하는 각도로 조정합니다. ⓳ - 2 등받이를 올리려면 위로 밉니다.

! 기울임 정도가 사용에 맞게 적절하게 설정되었는지 확인하십시오.

버클 사용

이미지 참조 ⓴ - ㉑

유모차 해제

가운데 버튼을 눌러 버클을 풉니다. ⓴

버클 잠금

허리 벨트 버클과 어깨 버클 ㉑ - 1을 맞춘 후 이를 중앙 버클과 맞춰 끼웁니다. ㉑ - 2
"찰칵" 소리는 버클이 완전히 잠겼음을 의미합니다. ㉑ - 3

! 떨어지거나 미끄러져 심각한 부상을 입는 일이 발생하지 않도록 하려면 항상 아이를 안전장치로 고정하십시오.

! 아이가 안락하게 고정되었는지 확인하십시오. 아이와 안전벨트 사이에 공간은 한 손이 통과할 정도입니다.

! 어깨 벨트를 교차시키지 마십시오. 이렇게 하면 아이의 목에 압박을 줄 수 있습니다.

어깨 및 허리 벨트 사용

이미지 참조 ㉒ - ㉕

! 아이를 좌석에 태운 후 아이가 떨어지지 않도록 보호하기 위해 어깨와 허리 벨트가 적절한 높이와 길이인지 확인하십시오.

㉒ - 1 안전 벨트 앵커 A
㉒ - 2 안전 벨트 앵커 B
㉒ - 3 슬라이드 조절 장치

큰 아이의 경우 안전 벨트 앵커 A와 가장 높은 어깨 슬롯을 사용하십시오. 작은 아이의 경우 안전 벨트 앵커 B와 가장 낮은 어깨 슬롯을 사용합니다.

안전 벨트 앵커의 위치를 조절하려면 앵커를 측면을 향하도록 돌립니다. 안전 벨트 슬롯을 뒤에서 앞으로 통과시킵니다. ㉓ 아이의 어깨 높이와 가장 가까운 슬롯을 다시 통과시킵니다. ㉔

슬라이드 조절 장치를 사용하여 벨트 길이를 변경합니다. ㉕ - 1

버튼 ㉕ - 2를 누르고 허리 벨트를 적절한 길이로 당깁니다. ㉕ - 3

가랑이 벨트 사용

이미지 참조 ㉖ - ㉗

아이의 요구에 따라 가랑이 스트랩을 조정할 수 있는 위치로는 두 가지가 있습니다.

위치 1 어린 아기는 이 위치㉖ - 1를 사용합니다.

위치 2 좀 더 큰 아기는 이 위치㉖ - 2를 사용합니다.

i. 가랑이 벨트를 밖으로 당기고 평평하게 놓습니다. 27 - 1 & 27 - 2

ii. 가랑이 벨트 앵커를 돌려 짧은 쪽이 앞으로 향하게 한 후 가랑이 벨트 슬롯을 통과시킵니다. 27 - 3 & 27 - 4

iii. 가랑이 벨트 전면에서 아이의 가랑이와 가장 가까운 슬롯을 한 번 더 통과시킵니다. 27

다리 받침대 조정

이미지 참조 28 - 29

다리 받침대에는 2가지로 위치를 변경할 수 있습니다.

다리 받침대 올리기

다리 받침대를 올리려면 위로 미십시오.

다리 받침대 내리기

다리 받침대 양쪽의 조절 버튼 29 - 1을 누르고 다리 받침대를 아래로 회전합니다. 29 - 2

전면 회전 고정 장치 사용

이미지 참조 30

전면 회전 고정 장치를 위로 밀어 움직이는 방향을 그대로 유지합니다. 30

팁 고르지 못한 표면에 회전 고정 장치를 사용할 것을 권장합니다.

브레이크 사용

이미지 참조 31 - 32

바퀴를 잠그려면 브레이크 레버를 아래로 밟습니다. 31

바퀴를 해제하려면 브레이크 레버를 위로 올리기만 하면 됩니다. 32

팁 유모차가 정지해 있으면 브레이크를 항상 걸어 두십시오.

손잡이 조절

이미지 참조 33

손잡이는 3가지 형태로 사용할 수 있습니다.

손잡이의 높이를 조정하려면 손잡이 조절 버튼을 누르면서 손잡이를 위 또는 아래로 당깁니다. 33 - 2 33 - 1

유모차 접기

이미지 참조 34 - 35

! 유모차를 접기 전에 캐노피를 접으십시오.

등받이 뒷면에 있는 기울임 손잡이를 눌러 등받이를 가로 위치로 회전합니다. 34

접기 버튼을 들어올리고 접기 페달을 아래로 밟고 유모차를 앞으로 밀어 접습니다. 34

수납 래치가 자동으로 수납 장착 장치에 걸린 후 유모차가 완전히 접히고 잠깁니다. 35

액세서리 사용

액세서리는 별도로 판매되거나 지역에 따라 제공되지 않을 수 있습니다.

Joie 유아 안전장치 사용

이미지 참조 36 - 42

Joie 유아 안전장치 gemm, i-Gemm 3, i-Level Pro, i-Snug 2, i-Jemini와 함께 사용할 경우 다음 지침을 참조하십시오.

1. 어댑터를 부착하려면 36처럼 어댑터를 마운트에 놓습니다. "찰칵" 소리는 다리 어댑터가 완전히 잠겼음을 의미합니다. 37
2. 유아 안전장치를 부착하려면 38처럼 유아 안전장치를 어댑터에 놓습니다. "찰칵" 소리는 다리 유아 안전장치는 완전히 잠겼음을 의미합니다. 39
3. 유아 안전장치를 제거하려면 두 유모차 고정 릴리스 버튼 A를 누르면서 40 - 1유아 안전장치를 위로 들어올립니다. 40 - 2

! 유모차 및 어댑터를 사용하는 데 문제가 있을 경우 해당 사용 설명서를 참조하십시오.

! 어댑터를 분리하려면 두 릴리스 버튼을 누르면서 어댑터를 위로 들어올립니다. 41 - 2 41 - 1

! 42처럼 어댑터를 분리합니다.

! 유아 안전장치를 부착한 경우 유모차를 접지 마십시오.

Chrome 휴대용 아기 침대 사용

이미지 참조 43 - 45

휴대용 아기 침대를 섀시에 부착

휴대용 아기 침대의 측면을 프레임의 어댑터에 맞게 정렬합니다. 휴대용 아기 침대를 딸깍 소리가 날 때까지 똑바로 내립니다. 43 "딸깍" 소리가 나면 휴대용 아기 침대가 완전히 연결되었다는 뜻입니다. 44

! 휴대용 아기 침대를 사용하기 전에는 항상 어댑터를 분리하십시오.

! 휴대용 아기 침대가 부착된 경우 유모차를 접지 마십시오.

휴대용 아기 침대 분리

휴대용 아기 침대 양쪽의 릴리스 버튼을 누른 후 45 - 1 위쪽으로 들어올립니다. 45 - 2

풋머프 앞가림 커버 사용

이미지 참조 46 - 48

부드러운 풋머프 앞가림 커버는 아이에게 따뜻하고 편안한 수면 환경을 제공해 줍니다. 다음 단계를 따라 풋머프 앞가림 커버를 조립합니다.

1. 풋머프 앞가림 커버를 조립하기 전에 다리 받침대 및 등받이를 수평 위치 및 기울임 위치로 조절합니다. 46
2. 다리 받침대를 풋머프 앞가림 커버로 덮으십시오. 47

조립된 풋머프 앞가림 커버는 48처럼 표시됩니다.

방수 커버 사용

이미지 참조 49

방수 커버를 조립하려면 유모차 위에 놓으십시오. 49

! 방수 커버를 사용하기 전에 시트가 고정되었는지 확인하십시오.

! 방수 커버를 사용할 때는 항상 통풍이 잘되는지 확인하십시오.

! 사용하지 않을 때는 접기 전에 방수 커버가 깨끗하고 건조한 상태인지 확인하십시오.

! 방수 커버를 조립한 후에는 유모차를 접지 마십시오.

! 날씨가 더울 때는 아이를 방수 커버가 조립된 유모차에 태우지 마십시오.

! 어른이 보고 있는 상태에서 사용해야 합니다. 캐노피 없이 유모차를 사용하지 마십시오.

부드러운 제품 분리 및 조립

이미지 참조 50 - 53

다음 그림처럼 손잡이 바 제거 13

시트 아래에 있는 버클을 여십시오. 50

시트 부드러운 제품을 다시 조립하려면 위 단계를 역순으로 따르십시오 53 - 51

관리 및 유지보수

이미지 참조 59

! 탈착식 시트 패드는 찬물에 세척할 수 있고 다림질할 필요가 없습니다. 표백제를 사용하지 마십시오.

! 유모차 프레임을 청소하려면 가정용 비누와 따뜻한 물만 사용하십시오. 표백제나 세제를 사용하지 마십시오.

! 이따금 유모차에 나사가 풀렸는지, 부품이 마모되었는지, 자재나 바느질 부분이 찢어졌는지 확인하십시오. 필요에 따라 부품을 교체하거나 수리하십시오.

! 햇빛이나 열에 과도하게 노출되면 바래지거나 뒤틀어지는 부분이 생길 수 있습니다.

! 유모차가 젖게 되면 보관하기 전에 캐노피를 열고 전체적으로 건조시키십시오.

! 바퀴에서 끼익거리는 소리가 나면 가벼운 오일(예: 실리콘 스프레이, 녹 방지 오일, 미싱 오일)을 사용하십시오. 오일을 축과 바퀴 어셈블리에 바르는 것이 중요합니다. 59

! 해면에서 유모차를 사용할 때는 사용하고 나서 메커니즘과 바퀴 어셈블리에 모래나 소금기가 없도록 유모차를 완전히 깨끗하게 청소하십시오.

EL Καλώς ήλθατε στη Joie™

Συγχαρητήρια, γίνατε μέλος της οικογένειας Joie! Είμαστε ιδιαιτέρως ενθουσιασμένοι που θα βρισκόμαστε μαζί στο ταξίδι σας με το μικρό σας. Κατά τις μετακινήσεις σας με το Joie chrome™ 2 χρησιμοποιείτε ένα υψηλής ποιότητας, πλήρως πιστοποιημένο καρότσι που έχει εγκριθεί σύμφωνα με τα Ευρωπαϊκά πρότυπα ασφαλείας EN 1888-2:2018+A1:2022. Αυτό το προϊόν είναι κατάλληλο για παιδιά βάρους μέχρι και 22 κιλών ή ηλικίας έως 4 ετών, όποιο συμβεί πρώτο. Διαβάστε προσεκτικά αυτό το εγχειρίδιο και ακολουθήστε κάθε βήμα για να εξασφαλίσετε άνετη μετακίνηση και βέλτιστη προστασία για το παιδί σας.

ΣΗΜΑΝΤΙΚΟ - ΔΙΑΒΑΣΤΕ ΠΡΟΣΕΚΤΙΚΑ ΚΑΙ ΦΥΛΑΞΤΕ ΓΙΑ ΜΕΛΛΟΝΤΙΚΗ ΑΝΑΦΟΡΑ.

Επισκεφθείτε μας στο joiebaby.com για να κατεβάσετε εγχειρίδια και να δείτε κι άλλα συναρπαστικά προϊόντα Joie!

Έκτακτη ανάγκη

Σε περίπτωση έκτακτης ανάγκης ή ατυχήματος, η παροχή των πρώτων βοηθειών στο παιδί σας και η άμεση αναζήτηση ιατρικής περίθαλψης αποτελούν επιτακτική ανάγκη.

Κατάλογος εξαρτημάτων

Πριν από τη συναρμολόγηση βεβαιωθείτε ότι όλα τα εξαρτήματα είναι διαθέσιμα. Εάν λείπει οποιοδήποτε εξάρτημα, παρακαλούμε επικοινωνήστε με το κατάστημα λιανικής πώλησης. Δεν απαιτούνται εργαλεία για τη συναρμολόγηση.

1 Πλαίσιο καροτσιού
2 Μπροστινοί τροχοί (X2)
3 Πίσω τροχοί (X2)
4 Διάταξη φρένου
5 Μπάρα χεριών
6 Στήριγμα ποδιών
7 Κλείδωμα τροχών
8 Μπροστινός τροχός
9 Πίσω τροχός
10 Στήριγμα καθίσματος
11 Κουμπί αποδέσμευσης καθίσματος
12 Πόρπη
13 Κουμπί αναδίπλωσης
14 Κουμπί ρύθμισης λαβής
15 Μοχλός ανάκλισης
16 Καλάθι αποθήκευσης
17 Μοχλός φρένου
18 Μάνταλο αποθήκευσης
19 Βάση μάνταλου αποθήκευσης
20 Λαβή

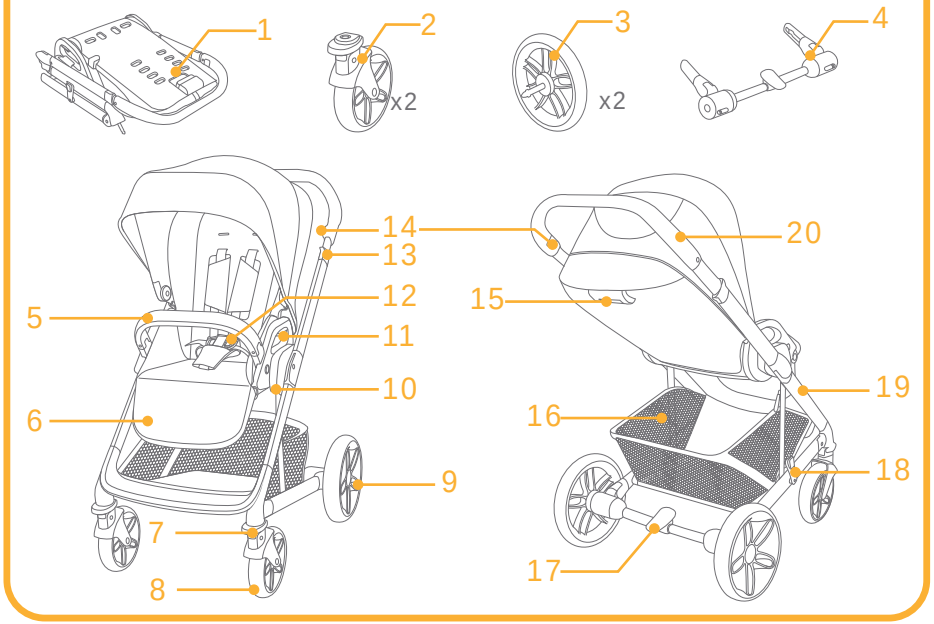

Εξαρτήματα
(Ενδέχεται να μην περιλαμβάνονται)

1 Κουκούλα
2 Κάλυμμα μαξιλαριού ιμάντα καβάλου
3 Κάλυμμα μαξιλαριού ιμάντα ώμου
4 Κάλυμμα βροχής
5 Ποδιά υπνόσακου
6 Πορτ-μπεμπέ
7 Προσαρμογέας

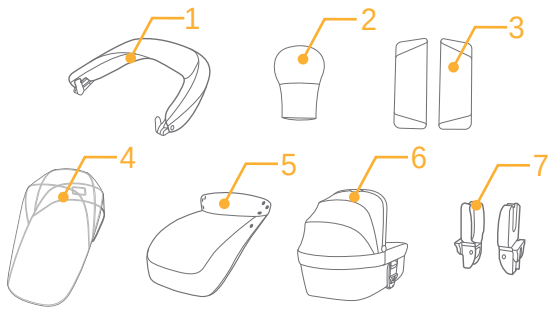

Τα εξαρτήματα ενδέχεται να πωλούνται ξεχωριστά ή να μην είναι διαθέσιμα ανάλογα με την περιοχή.

ΠΡΟΕΙΔΟΠΟΙΗΣΗ

! Χρησιμοποιείτε πάντα το σύστημα συγκράτησης. Συνιστάται επίσης χρήση των ιμάντων ώμων.
! Βεβαιωθείτε ότι όλα τα εξαρτήματα ασφάλισης είναι τοποθετημένα πριν από τη χρήση.
! Μην αφήνετε το παιδί να παίζει με αυτό το προϊόν.
! Πριν τη χρήση, βεβαιωθείτε ότι το σώμα του καροτσιού, το κάθισμα και τα εξαρτήματα στερέωσης του καθίσματος είναι σωστά τοποθετημένα.
! Απαιτείται συναρμολόγηση από ενήλικο.
! Χρησιμοποιήστε το καρότσι αν το παιδί σας ζυγίζει λιγότερο από 22 κιλά. Κίνδυνος πρόκλησης βλάβης στο καρότσι, αν το παιδί ζυγίζει περισσότερο.
! Για να αποφύγετε επικίνδυνες, ασταθείς καταστάσεις, μην τοποθετείτε αντικείμενα βάρους άνω των 4,5 κιλών στο καλάθι αποθήκευσης.
! Μην αφήνετε ποτέ το παιδί σας χωρίς επίβλεψη. Φροντίστε να βλέπετε συνεχώς το παιδί ενώ βρίσκεται στο καρότσι.
! Χρησιμοποιείτε το καρότσι μόνο με ένα παιδί τη φορά. Μην τοποθετείτε πορτοφόλια, τσάντες, δέματα ή εξαρτήματα επάνω στη λαβή ή την κουκούλα.
! Η υπερφόρτωση, η λανθασμένη αναδίπλωση ή η χρήση εξαρτημάτων από άλλους κατασκευαστές μπορεί να προκαλέσει ζημιά, καταστροφή ή μείωση της ασφάλειας του καροτσιού. Διαβάστε τις οδηγίες χρήσης προσεκτικά.
! Πρέπει να χρησιμοποιούνται μόνο ανταλλακτικά που παρέχονται ή συνιστώνται από τον κατασκευαστή/διανομέα.
! Διαβάστε όλες τις οδηγίες σε αυτό το εγχειρίδιο πριν τη χρήση του προϊόντος. Φυλάξτε αυτό το εγχειρίδιο οδηγιών για μελλοντική χρήση. Σε περίπτωση που δεν ακολουθήσετε αυτές τις προειδοποιήσεις και οδηγίες, αυτό μπορεί να έχει ως αποτέλεσμα σοβαρό τραυματισμό ή ακόμη και θάνατο.
! Οι ζώνες ασφαλείας και τα συστήματα συγκράτησης πρέπει να χρησιμοποιούνται σωστά.
! Για να αποφύγετε σοβαρούς τραυματισμούς από πτώση ή ολίσθηση, χρησιμοποιείτε πάντα ζώνη ασφαλείας.
! Βεβαιωθείτε ότι το σώμα του παιδιού σας είναι μακριά από τα κινούμενα μέρη κατά τη ρύθμιση του καροτσιού.
! Το παιδί μπορεί να γλιστρήσει στα ανοίγματα των ποδιών και να στραγγαλιστεί αν δεν χρησιμοποιούνται οι ιμάντες.
! Ποτέ μην χρησιμοποιείτε το καρότσι σε σκάλες ή κυλιόμενες σκάλες.
! Διατηρείτε μακριά από αντικείμενα υψηλής θερμοκρασίας, υγρά και ηλεκτρονικό εξοπλισμό.
! Μην αφήνετε ποτέ το παιδί σας να στέκεται όρθιο στο καρότσι ή να κάθεται στο καρότσι με το κεφάλι στο μπροστινό τμήμα του καροτσιού.
! Μην χρησιμοποιείτε το καρότσι σε δρόμους, πλαγιές ή επικίνδυνες περιοχές.
! Βεβαιωθείτε ότι έχετε ασφαλίσει όλους τους μηχανισμούς πριν χρησιμοποιήσετε το καροτσάκι.
! Για να αποφύγετε πιθανότητα στραγγαλισμού, ΜΗΝ τοποθετείτε αντικείμενα με κορδόνια γύρω από το λαιμό του παιδιού σας, μην αναρτάτε κορδόνια πάνω από το προϊόν και μην ή δένετε παιχνίδια με κορδόνια.
! Για να αποφύγετε τυχόν ανατροπή, ΜΗΝ τοποθετείτε τίποτα επάνω στη λαβή.
! ΜΗΝ σηκώνετε το καρότσι ενώ το παιδί είναι επάνω σε αυτό.
! ΜΗΝ χρησιμοποιείτε το καλάθι αποθήκευσης για να μεταφέρετε το παιδί.

! Για να αποτρέψετε κίνδυνο ανατροπής, μην αφήνετε ποτέ το παιδί να σκαρφαλώνει στο καρότσι. Βάζετε και βγάζετε το παιδί από το καρότσι εσείς.
! Για να αποφύγετε τραυματισμούς βεβαιωθείτε ότι το παιδί παραμένει σε απόσταση όταν ανοίγετε και κλείνετε το καρότσι.
! Βεβαιωθείτε ότι το καρότσι είναι πλήρως ανοικτό ή κλειστό προτού αφήσετε το παιδί να πλησιάσει το καρότσι.
! Για να διασφαλίσετε την ασφάλεια του παιδιού σας, βεβαιωθείτε ότι όλα τα μέρη έχουν συναρμολογηθεί και στερεωθεί σωστά προτού χρησιμοποιήσετε το καρότσι.
! Για να αποφύγετε κίνδυνο στραγγαλισμού, βεβαιωθείτε ότι το παιδί σας είναι σε απόσταση από την κουκούλα.
! Ενεργοποιείτε πάντα τα φρένα κατά τη στάθμευση του καροτσιού.
! Διακόψτε τη χρήση του καροτσιού αν έχει υποστεί φθορά.
! Το καρότσι πρέπει να χρησιμοποιείται μόνο σε ταχύτητα περπατήματος. Αυτό το προϊόν δεν προορίζεται για χρήση κατά το τζόκινγκ.
! Για την αποφυγή ασφυξίας, αφαιρέστε την πλαστική σακούλα και τα υλικά συσκευασίας πριν από τη χρήση του προϊόντος. Η πλαστική σακούλα και τα υλικά συσκευασίας θα πρέπει στη συνέχεια να φυλάσσονται μακριά από μωρά και παιδιά.
! Αυτό το προϊόν δεν είναι κατάλληλο για τρέξιμο ή πατινάζ.
! Για τα καρότσια που προορίζονται για χρήση από τη γέννηση, συνιστάται η χρήση της πλέον οριζόντιας θέσης για τα νεογέννητα μωρά.
! Κατά την τοποθέτηση και την αφαίρεση του παιδιού πρέπει να ενεργοποιείται το φρένο.
! Το πορτ-μπεμπέ δεν πρέπει να χρησιμοποιείται, μόλις το παιδί μπορεί να καθίσει μόνο του, να γυρίσει στο πλάι και να στηριχθεί στα χέρια και τα γόνατά του. Μέγιστο βάρος παιδιού:9 κιλά.
! Μην αφήνετε τα παιδιά να παίζουν χωρίς επίβλεψη κοντά στο πορτ-μπεμπέ.
! Το πορτ-μπεμπέ ΔΕΝ πρέπει να χρησιμοποιείται για παρατεταμένο ύπνο.
! ΜΗΝ χρησιμοποιείτε ή προσθέτετε άλλο στρώμα εκτός από αυτό που παρέχεται με το πορτ-μπεμπέ.
! Για τα καθίσματα αυτοκινήτων που χρησιμοποιούνται σε συνδυασμό με ένα πλαίσιο, αυτό το όχημα δεν αντικαθιστά μια κούνια ή ένα κρεβάτι. Εάν το παιδί σας πρέπει να κοιμηθεί, τότε θα πρέπει να τοποθετηθεί σε κατάλληλο πορτ-μπεμπέ, κούνια ή κρεβάτι.
! Βεβαιωθείτε ότι το κεφάλι του παιδιού στο πορτ-μπεμπέ δεν είναι ποτέ χαμηλότερα από το σώμα του παιδιού.
! Πριν από τη μεταφορά ή την ανύψωση, βεβαιωθείτε ότι η λαβή είναι στη σωστή θέση χρήσης.
! Οι λαβές και το κάτω μέρος του πορτ-μπεμπέ πρέπει να επιθεωρούνται τακτικά για ενδείξεις ζημιών και φθοράς.
! Κάθε φορτίο που συνδέεται με τη λαβή και/ή με το πίσω μέρος της πλάτης ή/και τις πλευρές του καροτσιού θα επηρεάσει τη σταθερότητα του καροτσιού.
! Εξαρτήματα που δεν έχουν εγκριθεί από τον κατασκευαστή δεν πρέπει να χρησιμοποιούνται.
! Αυτό το προϊόν είναι κατάλληλο για παιδιά βάρους μέχρι και 22 κιλών ή ηλικίας έως 4 ετών, όποιο συμβεί πρώτο.
! Δεν πρέπει να προστίθεται επιπλέον στρώμα, εκτός εάν το συνιστά ο κατασκευαστής.

Συναρμολόγηση καροτσιού

(Ανατρέξτε στις εικόνες στις σελίδες 1-12)

Διαβάστε όλες τις οδηγίες σε αυτό το εγχειρίδιο πριν τη συναρμολόγηση και χρήση του προϊόντος.

Άνοιγμα καροτσιού

Δείτε τις εικόνες 1 - 3

! Βεβαιωθείτε ότι το καρότσι είναι σωστά ασφαλισμένο πριν συνεχίσετε.

Συναρμολόγηση & αφαίρεση μπροστινού τροχού

Δείτε τις εικόνες 4 - 5

Συναρμολόγηση & αφαίρεση πίσω τροχού

Δείτε τις εικόνες 6 - 7

Συναρμολόγηση καλαθιού αποθήκευσης

Δείτε τις εικόνες 8 - 9

Συναρμολόγηση της κουκούλας

Δείτε τις εικόνες 10 - 11

Συναρμολόγηση μπάρας χεριών

Δείτε τις εικόνες 12 - 13

Η μπάρα χεριών μπορεί να ανοίξει στη μία πλευρά για εύκολη τοποθέτηση και απομάκρυνση του παιδιού.

! Ασφαλίζετε πάντα το παιδί με τον ιμάντα. Η μπάρα δεν είναι διάταξη συγκράτησης.

Το πλήρως συναρμολογημένο καρότσι εμφανίζεται στην εικόνα 14

Χρήση καροτσιού

Χρήση της κουκούλας

Δείτε τις εικόνες 15 - 16

! Πιέστε την πλάτη του καθίσματος προτού ανοίξετε την κουκούλα, εάν δεν είναι εύκολο να ρυθμίσετε την πλάτη του καθίσματος σε όρθια θέση. 15

! Μετά την τοποθέτηση, δεν συνιστάται η συχνή αφαίρεση της κουκούλας.

Αλλαγή θέσης καθίσματος

Δείτε τις εικόνες 17 - 18

Το κάθισμα μπορεί να αλλάξει θέση, ώστε το παιδί να κοιτάζει προς τη μητέρα.

Πατήστε τα κουμπιά αποδέσμευσης καθίσματος και σηκώστε το κάθισμα προς τα πάνω. 17 Γυρίστε το κάθισμα προς την αντίστροφη κατεύθυνση και μετά τοποθετήστε το κάθισμα στις βάσεις καθίσματος. 18

Ρύθμιση ανάκλισης

δείτε την εικόνα 19

Υπάρχουν 5 θέσεις για την πλάτη.

Για ανάκλιση της πλάτης, πιέστε το κουμπί ρύθμισης 19 - 1 και, στη συνέχεια, προσαρμόστε την πλάτη καθίσματος στην επιθυμητή κλίση. 19 - 2 Για να ανεβάσετε την πλάτη, πιέστε προς τα επάνω.

! Βεβαιωθείτε ότι η κλίση έχει ρυθμιστεί σωστά.

Χρήση της πόρπης

Δείτε τις εικόνες 20 - 21

Άνοιγμα πόρπης

Πιέστε το κεντρικό κουμπί για να ανοίξετε την πόρπη. 20

Κλείδωμα πόρπης

Ταιριάξτε την πόρπη του ιμάντα μέσης με την πόρπη του ιμάντα ώμων 21 - 1 και κουμπώστε στην κεντρική πόρπη. 21 - 2

Ένας ήχος “κλικ” σημαίνει ότι η πόρπη έχει ασφαλίσει σωστά. 21 - 3

! Για να αποφύγετε σοβαρούς τραυματισμούς από πτώση ή ολίσθηση, χρησιμοποιείτε πάντα τους ιμάντες.

! Βεβαιωθείτε ότι το παιδί σας είναι δεμένο σωστά. Βεβαιωθείτε ότι ο χώρος μεταξύ του παιδιού και του ιμάντα ώμου είναι περίπου το πάχος ενός χεριού.

! Μην σταυρώνετε τους ιμάντες ώμου. Αυτό θα ασκήσει πίεση στον λαιμό του παιδιού.

Χρήση των ιμάντων ώμων και μέσης

Δείτε τις εικόνες 22 - 25

! Για να προστατέψετε το παιδί σας από πτώσεις, αφού το τοποθετήσετε στο κάθισμα, ελέγξτε εάν οι ιμάντες ώμων και μέσης έχουν ρυθμιστεί σωστά.

22 - 1 Άγκιστρο ιμάντα ώμου A
22 - 2 Άγκιστρο ιμάντα ώμου B
22 - 3 Ρύθμιση μήκους

Για μεγαλύτερα παιδιά, χρησιμοποιήστε το άγκιστρο ιμάντα ώμου A και τις επάνω υποδοχές ιμάντα. Για μικρότερα παιδιά, χρησιμοποιήστε το άγκιστρο ιμάντα ώμου B και τις κάτω υποδοχές ιμάντα.

Για να ρυθμίσετε τη θέση του άγκιστρου των ιμάντων ώμων, στρέψτε το άγκιστρο ώστε να είναι επίπεδο με το πλαϊνό τμήμα στραμμένο προς τα εμπρός. Περάστε το από την υποδοχή από πίσω προς τα εμπρός. 23
Περάστε το ξανά από την υποδοχή που είναι πιο κοντά στο ύψος των ώμων του παιδιού. 24

Χρησιμοποιήστε το ρυθμιστικό για να προσαρμόσετε το μήκος του ιμάντα. 25 - 1

Πατήστε το κουμπί 25 - 2 ενώ τραβάτε τον ιμάντα μέσης για να ρυθμίσετε το σωστό μήκος. 25 - 3

Χρήση ιμάντα καβάλου

Δείτε τις εικόνες 26 - 27

Ο ιμάντας καβάλου μπορεί να ρυθμιστεί σε 2 θέσεις, ανάλογα με τις ανάγκες του παιδιού.

Θέση 1 Αυτή η θέση χρησιμοποιείται για μικρότερα μωρά 26 - 1

Θέση 2 Αυτή η θέση χρησιμοποιείται για μεγαλύτερα μωρά 26 - 2

i. Τραβήξτε τον ιμάντα καβάλου και τοποθετήστε τον σε οριζόντια θέση. 27 - 1 & 27 - 2

ii. Περιστρέψτε το άγκιστρο του ιμάντα καβάλου ώστε η κοντή πλευρά να είναι προς τα μπροστά και, στη συνέχεια, περάστε την μέσα από την υποδοχή του ιμάντα καβάλου. 27 - 3 & 27 - 4

iii. Περάστε το ξανά μέσα από την υποδοχή που βρίσκεται πιο κοντά στον καβάλο του παιδιού από το μπροστινό μέρος του ιμάντα καβάλου. 27

Ρύθμιση στηρίγματος ποδιών

Δείτε τις εικόνες 28 - 29

Το στήριγμα ποδιών έχει 2 θέσεις.

Ανέβασμα στηρίγματος ποδιών

Για να ανεβάσετε το στήριγμα ποδιών, απλώς ωθήστε το προς τα πάνω.

Κατέβασμα στηρίγματος ποδιών

Πατήστε τα κουμπιά ρύθμισης και στις δύο πλευρές του στηρίγματος ποδιών 29 - 1 και περιστρέψτε το στήριγμα προς τα κάτω. 29 - 2

Χρήση της ασφάλειας μπροστινών τροχών

δείτε την εικόνα 30

Ανασηκώστε τις ασφάλειες των μπροστινών τροχών για να εμποδίσετε την περιστροφή των τροχών και να διατηρήσετε την κατεύθυνση κίνησης. 30

Συμβουλή Συνιστάται η χρήση των ασφαλειών των μπροστινών τροχών σε ανώμαλες επιφάνειες.

Χρήση του φρένου

Δείτε τις εικόνες 31 - 32

Για να ασφαλίσετε τους τροχούς, πιέστε τον μοχλό φρένων προς τα κάτω. 31

Για να απελευθερώσετε τροχούς, απλά ανασηκώστε τον μοχλό φρένων. 32

Συμβουλή Ασφαλίζετε πάντα το φρένο όταν το καρότσι είναι σταματημένο.

Ρύθμιση λαβής

δείτε την εικόνα 33

Η λαβή έχει 3 θέσεις.

Για να προσαρμόσετε το ύψος της λαβής, τραβήξτε τη λαβή προς τα πάνω ή προς τα κάτω 33 - 2 πιέζοντας το κουμπί ρύθμισης λαβής.33 - 1

Αναδίπλωση καροτσιού

Δείτε τις εικόνες 34 - 35

! Κλείστε την κουκούλα πριν κλείσετε το καρότσι.

Πιέστε τη λαβή ανάκλισης στο πίσω μέρος της πλάτης του καθίσματος για να στρέψετε την πλάτη του καθίσματος σε οριζόντια θέση. 34

Ανασηκώστε το κουμπί αναδίπλωσης, πατήστε το πεντάλ αναδίπλωσης προς τα κάτω και σπρώξτε το καρότσι προς τα μπροστά για να το κλείσετε. 34

Το μάνταλο ασφάλισης θα κουμπώσει αυτόματα στην υποδοχή και το καρότσι θα ασφαλίσει πλήρως. 35

Χρήση των εξαρτημάτων

Τα εξαρτήματα ενδέχεται να πωλούνται ξεχωριστά ή να μην είναι διαθέσιμα ανάλογα με την περιοχή.

Χρήση με παιδικό κάθισμα Joie

δείτε τις εικόνες 36 - 42

Κατά τη χρήση με το παιδικό κάθισμα Joie i-Gemm 3, i-Level Pro, i-Snug 2, i-Jemini, Sprint, ανατρέξτε στις παρακάτω οδηγίες.

1. Για να προσαρτήσετε τον προσαρμογέα, τοποθετήστε τον προσαρμογέα στις βάσεις όπως απεικονίζεται 36, Ένας ήχος “κλικ” σημαίνει ότι ο προσαρμογέας έχει ασφαλίσει σωστά. 37
2. Για να προσαρτήσετε το παιδικό κάθισμα ασφαλείας, τοποθετήστε το παιδικό κάθισμα ασφαλείας στον προσαρμογέα όπως απεικονίζεται 38, Ένας ήχος “κλικ” σημαίνει ότι το παιδικό κάθισμα ασφαλείας έχει ασφαλίσει σωστά. 39
3. Για να αφαιρέσετε το παιδικό κάθισμα ασφαλείας, ανασηκώστε το παιδικό κάθισμα ασφαλείας προς τα πάνω 40 - 2 πιέζοντας τα δύο κουμπιά αποδέσμευσης από το καρότσι Α. 40 - 1

! Εάν αντιμετωπίζετε οποιαδήποτε προβλήματα σχετικά με τη χρήση του καροτσιού και του προσαρμογέα, ανατρέξτε στο σχετικό εγχειρίδιο οδηγιών.

! Για να αφαιρέσετε τον προσαρμογέα, ανασηκώστε τον προσαρμογέα προς τα πάνω 41 - 2 πιέζοντας τα δύο κουμπιά αποδέσμευσης. 41 - 1

! Αφαιρέστε τον προσαρμογέα όπως φαίνεται στην εικόνα 42.

! Μην διπλώνετε το καρότσι όταν έχετε τοποθετήσει το παιδικό κάθισμα.

Χρήση πορτ μπεμπέ Chrome

Δείτε τις εικόνες 43 - 45

Προσάρτηση του πορτ μπεμπέ στον άξονα

Ευθυγραμμίστε τις πλευρές του πορτ μπεμπέ με τους προσαρμογείς στο πλαίσιο. Πιέστε το πορτ-μπεμπέ προς τα κάτω μέχρι να ασφαλίσει στη θέση του. 43 Ένας ήχος “κλικ” σημαίνει ότι το πορτ-μπεμπέ έχει τοποθετηθεί σωστά. 44

! Αφαιρείτε πάντα τους προσαρμογείς προτού χρησιμοποιήσετε το πορτ μπεμπέ.

! Μην διπλώνετε το καρότσι όταν έχετε τοποθετήσει το πορτ-μπεμπέ.

Αφαίρεση πορτ-μπεμπέ

Πιέστε τα κουμπιά αποδέσμευσης και στις δύο πλευρές του πορτ-μπεμπέ 45 - 1 και, στη συνέχεια, ανασηκώστε το προς τα πάνω. 45 - 2

Χρήση ποδιάς υπνόσακου

Δείτε τις εικόνες 46 - 48

Η ποδιά υπνόσακου μπορεί να προσφέρει στο παιδί σας ένα ζεστό και άνετο περιβάλλον ύπνου.
Συναρμολογήστε την ποδιά υπνόσακου ακολουθώντας τα παρακάτω βήματα.

1. Προσαρμόστε το στήριγμα ποδιών και την πλάτη του καθίσματος σε οριζόντια θέση και σε θέση ανάκλισης αντίστοιχα προτού συναρμολογήσετε την ποδιά υπνόσακου. 46
2. Καλύψτε το στήριγμα ποδιών με την ποδιά υπνόσακου. 47

Η συναρμολογημένη ποδιά υπνόσακου εμφανίζεται στην εικόνα 48.

Χρήση του καλύμματος βροχής

δείτε την εικόνα 49

Για να συναρμολογήσετε το κάλυμμα βροχής, τοποθετήστε το επάνω στο καρότσι. 49

! Προτού χρησιμοποιήσετε το κάλυμμα βροχής, βεβαιωθείτε ότι έχετε ασφαλίσει το κάθισμα.

! Όταν χρησιμοποιείτε το κάλυμμα βροχής, ελέγχετε πάντα τον αερισμό του καροτσιού.

! Όταν δεν χρησιμοποιείται, ελέγξτε ότι το κάλυμμα βροχής είναι καθαρό και στεγνό πριν το διπλώσετε.

! Μην κλείνετε το καρότσι όταν είναι τοποθετημένο το κάλυμμα βροχής.

! Μην τοποθετείτε το παιδί σας στο καρότσι με το κάλυμμα βροχής τοποθετημένο αν ο καιρός είναι ζεστός.

! Να χρησιμοποιείται υπό την επίβλεψη ενηλίκων. Μην χρησιμοποιείτε σε καρότσι χωρίς κουκούλα.

Αφαίρεση και συναρμολόγηση μαλακών στοιχείων

δείτε τις εικόνες 50 - 53

Αφαιρέστε την προστατευτική μπάρα όπως φαίνεται στην εικόνα 13

Ανοίξτε την πόρπη που βρίσκεται στο κάτω μέρος του καθίσματος. 50

Για να τοποθετήσετε ξανά τα μαλακά στοιχεία καθίσματος, ακολουθήστε τα βήματα με την αντίστροφη σειρά 53 - 51

Φροντίδα και συντήρηση

δείτε την εικόνα 59

! Το αφαιρούμενο μαξιλάρι μπορεί να πλυθεί με κρύο νερό και να στεγνώσει στον αέρα. Μην χρησιμοποιείτε λευκαντικό.

! Για να καθαρίσετε το πλαίσιο του καροτσιού, χρησιμοποιήστε οικιακό σαπούνι και ζεστό νερό. Μην χρησιμοποιείτε λευκαντικό ή απορρυπαντικό.

! Ελέγχετε περιοδικά το καρότσι για χαλαρές βίδες, φθαρμένα εξαρτήματα, σχισμένο υλικό ή φθορές. Αντικαταστήστε ή επισκευάστε τα εξαρτήματα όπως απαιτείται.

! Η υπερβολική έκθεση στον ήλιο ή τη θερμότητα μπορεί να προκαλέσει ξεθώριασμα ή παραμόρφωση των εξαρτημάτων.

! Εάν το καρότσι βραχεί, ανοίξτε την κουκούλα και αφήστε το να στεγνώσει καλά πριν το αποθηκεύσετε.

! Εάν οι τροχοί τρίζουν, χρησιμοποιήστε ένα ελαφρύ λάδι (π.χ. σπρέι πυριτίου, αντισκωριακό λάδι ή λάδι ραπτομηχανής). Είναι σημαντικό να εισέλθει το λάδι στο συγκρότημα άξονα και τροχού. 59

! Όταν χρησιμοποιείτε το καροτσάκι σας στην παραλία, καθαρίστε πλήρως το καροτσάκι σας μετά τη χρήση για να αφαιρέσετε άμμο και αλάτι από τους μηχανισμούς και τα συγκροτήματα τροχών.

DA Velkommen til Joie™

Tillykke og velkommen til Joie-familien! Vi er så glade for at være en del af din rejse med den lille. Når du er på tur med Joie chrome™ 2, bruger du en certificeret klapvogn af høj kvalitet som er godkendt efter de europæiske sikkerhedsstandarder EN 1888-2:2018+A1:2022. Dette produkt er beregnet til børn op til 22 kg eller 4 år, hvad enten der kommer først. Læs denne vejledning omhyggeligt og følg alle trinene så du sikrer, at dit barn har det behageligt og er ordentligt beskyttet under turen.

VIGTIGT - LÆS OMHYGGELIGT OG BEHOLD TIL SENERE REFERENCE.

Besøg os på joiebaby.com, hvor du kan downloade vejledninger og se flere spændende Joie-produkter!

Nødsituation

I tilfælde af en nødsituation eller ulykke er det vigtigst, at dit barn straks får førstehjælp og lægebehandling.

Liste over dele

Kontroller, at alle delene følger med, inden du begynder at samle produktet. Hvis der mangler nogen dele, bedes du venligst kontakte din lokale forhandler. Der skal ikke bruges værktøj til at samle produktet.

1 Klapvognsstel
2 Forhjul (X2)
3 Baghjul (X2)
4 Bremsesamling
5 Armbøjle
6 Lægstøtte
7 Hjulslås
8 Forhjul
9 Baghjul
10 Sædets monteringssøjle
11 Knap til frigivelse af sæde
12 Spænde
13 Foldeknap
14 Justeringsknap til håndtag
15 Håndtag til at læne sædet tilbage
16 Opbevaringskurv
17 Bremsegreb
18 Opbevaringslås
19 Beslag til opbevaringslås
20 Håndtag

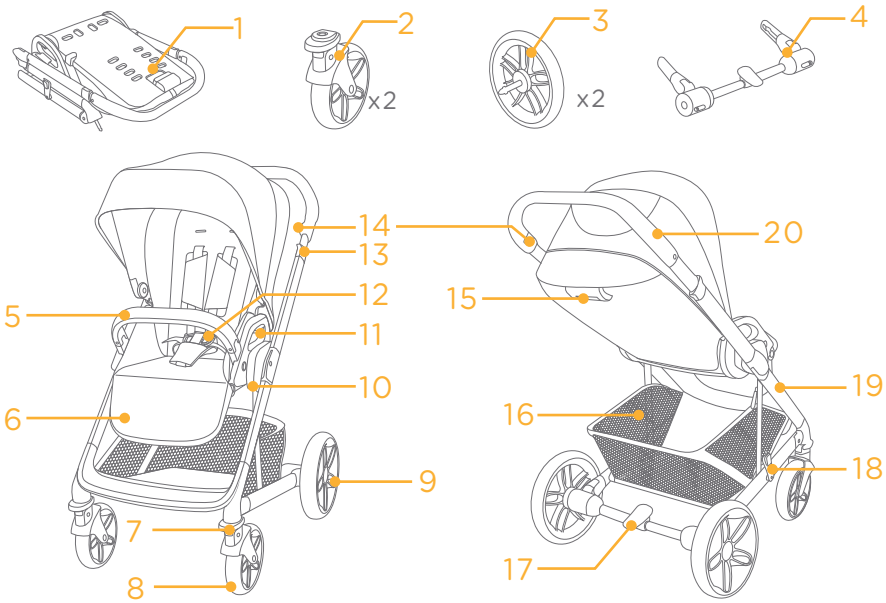

Tilbehør
(medfølger muligvis ikke)

1 Kaleche
2 Betræk til skridtpude på sele
3 Betræk til pude på skuldersele
4 Regnslag
5 Kørepose
6 Babylift
7 Adapter

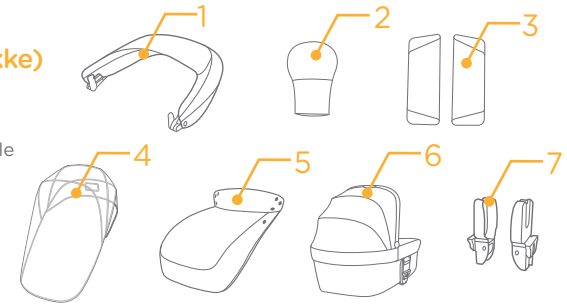

Tilbehør sælges muligvis separat og er muligvis ikke tilgængeligt i dit område.

ADVARSEL

! Brug altid fastspændingssystemet. Det anbefales, at skulderselerne også bruges.
! Sørg for, at alle låsene er låst inden brug.
! Lad ikke barnet lege med dette produktet.
! Sørg altid for, at fastgørelsesanordningerne på barnevogne, sædeenheder og bilsæder er spændt ordentligt før brug.
! Produktet skal samles af en voksen.
! Brug klapvognen til børn op til 22kg. Tungere børn kan beskadige klapvognen.
! For at forhindre en farlig, ustabil tilstand, må du ikke anbringe mere end 4,5 kg i opbevaringskurven.
! Efterlad aldrig barnet uden opsyn. Vær altid i stand til at holde øje med barnet i klapvognen.
! Bruge kun klapvognen med ét barn ad gangen. Anbring aldrig punge, indkøbsposer, pakker eller tilbehør på håndtaget eller kalechen.
! Overbelastning, forkert foldning eller brug af komponentdele fra andre producenter kan medføre, at klapvognen bliver beskadiget, går i stykker eller bliver usikker. Læs brugsanvisningen omhyggeligt.
! Brug kun reservedele, som leveres eller er godkendt af fabrikanten/distributøren.
! Læs alle instrukserne i brugsanvisningen, før du bruger produktet. Gem brugsanvisningen til senere brug. Manglende overholdelse af disse advarsler og instruktioner kan medføre alvorlige kvæstelser eller dødsfald.
! Sikkerhedsseler og fastspændingssystemer skal bruges korrekt.
! For at undgå, at barnet kommer til skade ved at falde eller glide ud, skal du altid bruge sikkerhedssele.
! Sørg for at dit barns krop går fri fra de bevægelige dele, når du justerer klapvognen.
! Barnet kan få benene ind i åbninger eller blive kvalt, hvis selen ikke anvendes.
! Brug aldrig klapvognen på trapper eller rulletrapper.
! Hold produktet væk fra varme genstande, væsker og elektronik.
! Lad aldrig barnet stå op eller sidde omvendt i klapvognen.
! Efterlad aldrig klapvognen på vejen, på skråninger eller andre farlige steder.
! Sørg for, at alle mekanismerne er fastgjort, før klapvognen bruges.
! For at undgå kvælning må du IKKE lægge noget rundt om barnets hals, ophænge snore fra dette produkt eller binde snore til legetøj.
! For at undgå, at produktet vælter, må du IKKE putte noget på håndtaget.
! Løft IKKE klapvognen, mens barnet sidder i den.
! Brug IKKE opbevaringskurven som barnelift.

! For at undgå at klapvognen vipper, må du aldrig lade barnet kravle op i den. Løft altid barnet ind og ud af klapvognen.
! For at undgå skader, skal børn altid holdes væk fra produktet, når du folder det ud eller sammen.
! Vær sikker på klapvognen er helt åben eller sammenfoldet, før barnet kommer i nærheden af klapvognen.
! Af hensyn til barnets sikkerhed skal du altid sikre dig, at alle dele er samlet og monteret korrekt, før du bruger klapvognen.
! For at undgå strangulering skal du sørge for, at dit barn er fri af kalechen.
! Slå altid bremserne til, når du parkerer klapvognen.
! Stop med at bruge klapvognen, hvis den er beskadiget eller ødelagt.
! Klapvognen må kun bruges i gå-hastighed. Dette produkt er ikke beregnet til brug under løb.
! For at undgå kvælning skal plastikposen og alle emballagematerialer fjernes, inden produktet tages i brug. Plastikposen og emballagen skal derefter holdes væk fra babyer og børn.
! Dette produkt er ikke beregnet til brug under løb eller skating.
! Det anbefales at bruge en særligt egnet skråstol i tilbagelænet tilstand til babyer.
! Parkeringsbremsen skal slås til, når du skal anbringe barnet eller tage det op.
! Barnesengen må ikke bruges, så snart barnet er i stand til at sidde selv, rulle rundt og trykke sig selv op på hænder og knæ. Barnets maksimale vægt: 9 kg.
! Lad ikke andre børn lege uden opsyn i nærheden af babyliften.
! En babylift er IKKE beregnet til at sove i længere tid.
! Der må IKKE bruges eller lægges en anden madras i babyliften end den, der følger med.
! Dette produkt kan ikke, sammen med autostolen, erstatte en barneseng eller en seng til spædbørn. Hvis barnet skal sove, bør du anbringe det i en passende barnevognskasse, barneseng eller seng.
! Når barnet ligger i babyliften, skal du sørge for at dets hoved ikke er lavere end kroppen.
! Sørg for, at håndtaget er i den rigtige position, før du bærer eller løfter bæresengen.
! Håndtagene og bunden af babyliften skal regelmæssigt ses efter for tegn på skader og slid.
! Enhver vægt, der anbringes på håndtaget og/eller bag på ryglænet og/eller på siderne af klapvognen vil påvirke stabiliteten.
! Brug ikke tilbehør, der ikke er godkendt af producenten.
! Dette produkt er beregnet til børn op til 22 kg eller 4 år, hvad enten der kommer først.
! Der må ikke tilføjes nogen ekstra madrasser, medmindre fabrikanten anbefaler det.

Sådan samles klapvognen

(Se venligst billederne på 1-12)

Læs alle instruktionerne i denne vejledning, inden du samler og tager produktet i brug.

Åbn klapvognen

Se billederne ❶ - ❸

! Sørg for, at klapvognen er foldet helt ud, før du fortsætter.

Montering og afmontering af forhjulet

Se billederne ❹ - ❺

Montering og afmontering af baghjulet

Se billederne ❻ - ❼

Montering af kurven

Se billederne ❽ - ❾

Montering af kaleche

Se billederne ❿ - ⓫

Montering af armbøjlen

Se billederne ⓬ - ⓭

Armbøjlen kan åbnes på den ene side, så barnet nemt kan puttes i og tages ud.

! Sørg altid for, at spænde barnet fast med selerne. Armbøjlen er ikke beregnet til selerne.

Den færdigsamlede klapvogn er vist som ⓮

Sådan bruges klapvognen

Brug af kalechen

Se billederne ⓯ - ⓰

! Tryk på ryglænet før du åbner kalechen, hvis det ikke er praktisk at justere ryglænet helt op. ⓯

! Når kalechen sidder ordentligt på, anbefales det ikke at tage den af regelmæssigt.

Skift af sæde

Se billederne ⓱ - ⓲

Sædet kan vendes om, så mor og barn kan være ansigt til ansigt.

Tryk på frigivelsesknapperne til sædet og løft sædet. ⓱ Drej sædet i om, og sæt sædet i sædebeslagene. ⓲

Justering af ryglænet

se billede ⓳

Ryglænet har 5 indstillinger.

For at læne ryglænet tilbage, skal du trykke på justeringsknappen ⓳ - 1 og derefter justere ryglænet. ⓳ - 2 Tryk opad, for at hæve ryglænet.

! Indstil ryglænet i en passende vinkel.

Brug af spændet

Se billederne ⓴ - ㉑

Spænd spændet op

Tryk på midterknappen for at løsne spændet. ⓴

Lås spændet

Sæt spændet på taljeselen mod skulderspændet ㉑- 1, og tryk det ind i spændet. ㉑ - 2
Et "klik" betyder, at spændet er spændt fast. ㉑ - 3

! For at undgå, at barnet kommer til skade ved at falde eller glide ud, skal du altid bruge selen til barnet.

! Sørg for at dit barn sidder godt fastspændt. Afstanden mellem barnet og skulderselerne skal være ca. som tykkelsen af en hånd.

! Kryds ikke skulderremmene. Dette vil medføre pres på barnets hals.

Brug af skulder- og taljeseler

Se billederne ㉒ - ㉕

! Når barnet sidder i autostolen, skal du sørge for, at skulder- og taljeselerne er i den korrekte højde og længde, så barnet ikke kan falde ud.

- ㉒ - 1 Fastgørelsespunkt A til skulderselen
- ㉒ - 2 Fastgørelsespunkt B til skulderselen
- ㉒ - 3 Glidejustering

Større børn skal bruge fastgørelsespunkt A til skuldersele og det højeste skulderplacering. Mindre børn skal bruge fastgørelsespunkt B til skuldersele og lavere skulderplacering.

Hvis du vil justere placeringen af fastgørelsespunktet for skuldersele, skal du vende spændet, så det ligger plant fremad. Stik det igennem skulderselen bagfra. ㉓ Før den igennem det hul, der er tættest på barnets skulderhøjde. ㉔

Brug glidejusteringen til at ændre selens længde. ㉕ - 1

Tryk på knappen ㉕ - 2, og træk samtidig taljeselen ud til den ønskede længde. ㉕ - 3

Brug af skridtselen

Se billederne ㉖ - ㉗

Skridtselen kan sættes på to måder efter barnets behov.

Placering 1 Mindre babyer bruger denne placering ㉖ - 1

Placering 2 Større babyer bruger denne placering ㉖ - 2

i. Træk skridtselen ud og placer den, så den er plan. ㉗ - 1 & ㉗ - 2

ii. Drej forankringen til skridtselen, så den korte side kan trækkes frem, og træk den derefter gennem hullet til selen. ㉗ - 3 & ㉗ - 4

iii. Træk den igen gennem hullet, der er tættest på barnets skridt fra forsiden af skridtselen. ㉗

Justering af lægstøtten

Se billederne 28 - 29

Lægstøtten har 2 indstillinger.

Hæv lægstøtten

Du kan hæve lægstøtten ved blot at skubbe den opad.

Sænk lægstøtten

Tryk på justeringsknapperne på begge sider af lægstøtten 29 - 1, og drej lægstøtten nedad. 29 - 2

Brug af forhjulslåsen

se billede 30

Skub forreste hjullås op for at fastholde retningen. 30

Tip Det anbefales at bruge hjullåsen på ujævne overflader.

Brug af bremsen

Se billederne 31 - 32

Træd på bremsepedalen, for at låse hjulene. 31

For at låse hjulene op, skal du løfte bremsepedalen op. 32

Tip Brug altid bremsen, når klapvognen står stille.

Justering af håndtaget

se billede 33

Håndtaget har 3 positioner.

For at justere håndtagets højde, skal du trække håndtaget opad eller nedad 33 - 2 mens du trykker på håndtagets justeringsknap.33 - 1

Sådan foldes klapvognen sammen

Se billederne 34 - 35

! Kalechen skal foldes sammen, inden klapvognen foldes sammen.

Tryk på tilbagelæningshåndtaget på bag på ryglænet for at dreje ryglænet så det er vandret. 34

Træk op i foldeknappen, træd foldepedalen nedad, tryk klapvognen fremad for at folde den sammen. 34

Opbevaringslåsen låses automatisk fast til opbevaringsholderen, hvorefter klapvognen foldes og låses helt sammen. 35

Brug af tilbehør

Tilbehør sælges muligvis separat og er muligvis ikke tilgængeligt i dit område.

Brug med en Joie autostol

se billederne 36 - 42

Hvis produktet bruges med Joie autostolen gemm, i-Gemm 3, i-Level Pro, i-Snug 2, i-Jemini eller Spring, bedes du venligst følge følgende vejledninger.

1. For at sætte adapteren på, skal du sætte den på beslagene, som vist i 36. Der lyder et klik, hvilket betyder at adapteren er låst helt fast. 37
2. For at sætte autostolen på, skal du sætte den på adapteren, som vist i 38. Der lyder et klik, hvilket betyder at autostolen er låst helt fast. 39
3. For at tage autostolen ud, skal du løfte autostolen opad 40 - 2 mens du trykker på de to udløserknapper til autostolen A. 40 - 1

! Hvis du har spørgsmål om brug af klapvognen og adapteren, bedes du venligst se brugervejledningen til denne.

! For at tage adapteren af, skal du løfte adapteren opad 41 - 2 mens du trykker på de to udløserknapper. 41 - 1

! Tag adapteren af, som vist i 42.

! Fold venligst ikke klapvognen sammen, når du monterer autostolen.

Brug af Chrome babyliften

Se billederne 43 - 45

Sæt babyliften i chassiset

Sørg for at siderne af babyliften passer med adapterne på rammen. Tryk babyliften nedad, indtil den klikkes på plads. 43 Et klik betyder, at babyliften er ordentlig sat ordentligt på. 44

! Tag altid adapterne af ud, før babyliften bruges.

! Fold venligst ikke klapvognen sammen, når du monterer bæresengen.

Sådan tager du babyliften ud

Tryk på udløserknapperne på begge sider af babyliften 45 - 1, og løft den derefter opad. 45 - 2

Sådan bruges køreposen

Se billederne 46 - 48

Den bløde kørepose kan give dit barn et varmt og behageligt miljø at sove i.
Køreposen sættes på ved at følge følgende trin.

1. Juster lægstøtten vandret og læn ryglænet helt ned, før du sætter køreposen. 46
2. Tildæk lægstøtten med køreposen. 47

Den monterede kørepose er vist i 48.

Brug af regnslaget

se billede 49

For at sætte regnslaget på, skal det placeres over klapvognen. 49

! Inden du bruger regnslaget, skal du sørge for at sædet er ordentligt fastgjort.

! Når regnslaget bruges, skal du altid sørge for at der er ventilation.

! Inden regnslaget pakkes sammen, skal du sørge for at det er blevet rengjort og er ordentligt tørt.

! Fold ikke klapvognen sammen, når regnslaget sidder på.

! Undgå, at barnet sidder i klapvognen med regnslaget på i varmt vejr.

! Skal bruges under opsyn af en voksen. Må ikke bruges på en klapvogn uden kaleche.

Afmonter og samling af bløde varer

se billederne 50 - 53

Fjern armstøtte vist som 13

Åbn spændet i bunden af sædet. 50

Følg nedenstående trin i omvendt rækkefølge, for at sætte de bløde dele på igen 53 - 51

Pleje og vedligeholdelse

se billede 53

! Aftageligt sædepude, der kan vaskes i kold vand og lufttørres. Den må ikke vaskes med blegemiddel.

! Stellet må kun rengøres med almindeligt sæbevand. Det må ikke rengøres med blegemiddel eller rengøringsmidler.

! Kontroller regelmæssigt klapvognen for løse skruer, slidte dele, ødelagt stof eller syninger. Udskift eller reparer delene efter behov.

! Hvis klapvognen udsættes for sol eller varme i længere tid, kan nogle af delene blive slidt eller skæve.

! Hvis klapvognen bliver våd, skal du åbne kalechen, og lad den tørre grundigt inden den gemmes væk.

! Hvis hjulene piber, skal de smøres med en let olie (fx silikonespray, rustfrit olie eller symaskineolie). Det er vigtigt at få olien ind i akslen og hjulsamlingen. 53

! Hvis klapstolen bruges på en strand, skal den rengøres grundigt efter brug. Fjern alt sand og salt på de mekaniske dele og på hjulsamlingerne.

قائمة الأجزاء

تأكد من توفر جميع الأجزاء قبل التجميع. يرجى الاتصال بالمُوزِّع المحلي في حالة غياب أي جزء. لا داعٍ لاستخدام أية أدوات للتجميع.

١ إطار عربة الأطفال
٢ عدد ٢ عجلة أمامية
٣ عدد ٢ عجلة خلفية
٤ مجموعة المكابح
٥ مسند الذراعين
٦ مسند الساقين
٧ القفل الدوار
٨ العجلة الأمامية
٩ العجلة الخلفية
١٠ موضع تركيب المقعد
١١ زر تحرير المقعد
١٢ إبزيم
١٣ زر الطي
١٤ زر ضبط المقبض
١٥ زر ضبط الانحناء
١٦ سلة التخزين
١٧ ذراع الفرامل
١٨ مزلاج التخزين
١٩ كُتيفة تثبيت مزلاج التخزين
٢٠ المقبض

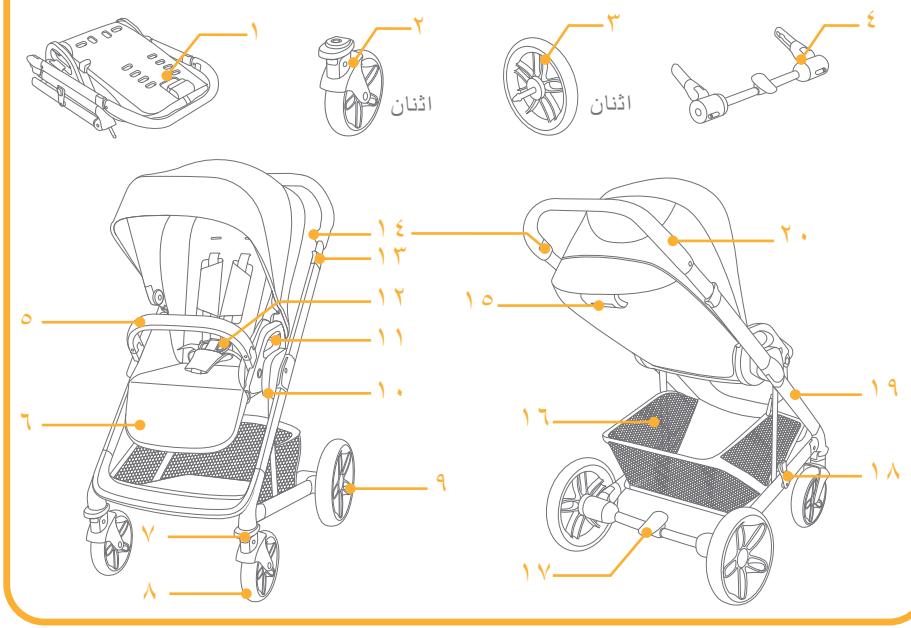

الملحقات

(قد لا تكون مرفقة)

١ المظلة
٢ غطاء وسادة مجموعة أحزمة مفرق الساقين
٣ غطاء وسادة مجموعة أحزمة الكتف
٤ الغطاء الواقي من المطر
٥ مئزر حقيبة تدفئة الطفل
٦ حقيبة حمل الطفل
٧ المهايئ

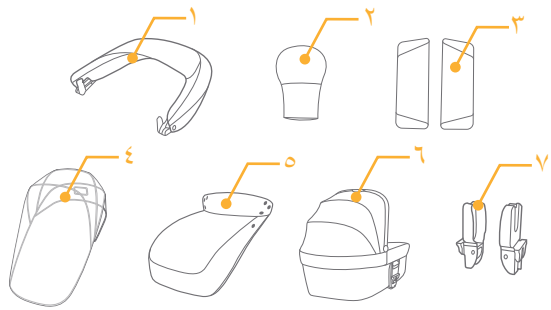

قد يتم بيع الملحقات فرديًا أو قد لا تكون متاحة وفقًا للمنطقة.

AR مرحبًا بك في عالم Joie™

تهانينا لانضمامك إلى عائلة Joie! إننا في غاية السعادة لاشتراكنا في رحلتك مع طفلك الصغير؛ حيث يضمن لك السير مع Joie chrome™ 2 أنك تستخدم عربة أطفال عالية الجودة ومعتمدة بالكامل ومطابقة لمعايير السلامة الأوروبية EN 1888-2:2018+A1:2022. هذا المنتج مناسب للاستخدام مع أطفال حتى ٢٢ كجم أو ٤ سنوات، أيهما يأتي أولاً. يرجى قراءة هذا الدليل بعناية واتباع كل خطوة فيه لضمان قيادة مريحة وتوفير أفضل حماية لطفلك.

هام: يرجى قراءة التعليمات بعناية والاحتفاظ بها للرجوع إليها مستقبلاً.

زوروا موقعنا الإلكتروني joiebaby.com لتحميل أدلة الاستخدام ومشاهدة منتجات Joie المشوقة!

الطوارئ

في حالات الطوارئ أو الحوادث، يرجى العناية بالطفل عن طريق القيام بالإسعافات الأولية وتقديم العلاج الطبي فورًا.

- احرص على تأمين المكابح عند وقوف العربة.
- احرص على عدم استخدام العربة في حال تعرضها للتلف أو الكسر.
- يجب استخدام العربة بسرعة المشي فقط. هذا المنتج غير مُصمم للاستخدام أثناء الركض.
- لتفادي الاختناق، احرص على إزالة الكيس البلاستيكي ومواد التعبئة قبل استخدام المنتج. والاحتفاظ بهما بعيدا عن متناول الأطفال والرضع.
- هذا المنتج غير مناسب للاستخدام أثناء الجري أو التزحلق.
- صُممت عربة الأطفال لاستخدامها منذ لحظة الولادة، ويفضل استخدام وضعية الانحناء المُصممة خصيصًا للأطفال حديثي الولادة.
- يجب تأمين المكابح عند وضع الطفل في العربة وإخراجه منها.
- لا يُستخدم سرير الطفل المحمول بمجرد أن يصبح الطفل قادرًا على الجلوس بمفرده والتدحرج والشب على يديه وركبتيه. الحد الأقصى لوزن الطفل: ٩ كجم
- لا تدع أطفالاً آخرين يلعبون بالقرب من حقيبة حمل الطفل.
- حقيبة حمل الطفل غير معدة للاستخدام لنوم الطفل لفترات طويلة.
- تجنب وضع أي مفارش أو أحشية غير المثبتة بحقيبة حمل الطفل.
- لا تستبدل هذه العربة بسرير الطفل أو الفراش وذلك في مقاعد السيارات المقترنة بهيكل السيارة. وفي حالة رغبة الطفل في النوم، يجب وضعه في مهد مناسب بعربة الطفل أو سرير طفل محمول أو سرير ثابت.
- يرجى التأكد من أن رأس الطفل الموجود في حقيبة حمل الطفل يجب ألا يكون أبدًا في مستوى أدنى من جسمه.
- يرجى التأكد من أن المقبض في وضع الاستخدام السليم قبل الحمل أو الرفع.
- يجب فحص المقابض والجانب السفلي من حقيبة حمل الطفل بانتظام بحثًا عن علامات دالة على تلف أو بلى.
- لا تربط أشياء بالمقبض أو ظهر المقعد أو جوانب عربة الأطفال نظرًا لتأثيرها على ثباتها.
- يجب عدم استخدام قطع الغيار غير المعتمدة من قِبل الجهة المُصنِّعة.
- هذا المنتج مناسب للاستخدام مع أطفال حتى ٢٢ كجم أو ٤ سنوات، أيهما يأتي أولاً.
- لا يُسمح بإضافة مراتب أخرى ما لم يوصى المصنِّع بذلك.

تحذير

- احرص دائمًا على استخدام نظام تقييد حركة الطفل. كما يُنصح باستخدام أحزمة الكتف أيضًا.
- تأكد من تأمين كافة أجهزة القفل قبل الاستخدام.
- لا تدع الطفل يعبث بهذا المنتج.
- تحقق من صحة تعشيق هيكل العربة أو وحدة المقعد أو أدوات تثبيت المقعد قبل الاستخدام.
- يجب التجميع بواسطة شخص بالغ.
- استخدم عربة الأطفال مع طفل يقل وزنه عن ٢٢ كجم. حيث إن استخدام العربة لحمل طفل زائد الوزن سيؤدي إلى تلفها.
- لتفادي الحالات الخطرة أو غير المستقرة، لا تضع عناصر يزيد وزنها على ٤,٥ كجم في سلة التخزين.
- لا تترك الطفل أبدًا دون مراقبة. واحرص دائمًا على مراقبة الطفل أثناء تواجده في العربة.
- استخدم العربة لحمل طفل واحد فقط في كل مرة. ويحظر وضع حقائب اليد أو حقائب التسوق أو الطرود أو الإكسسوارات على المقبض أو الغطاء.
- قد يتسبب الحمل الزائد أو محاولة طيّ العربة بطريقة غير صحيحة أو استخدام قطع غيار من إنتاج جهات تصنيع أخرى في تلف العربة أو كسرها أو جعلها غير آمنة للاستخدام. ويرجى الاطلاع على دليل التعليمات بعناية.
- تجنب استخدام قطع غيار غير القطع المرفقة أو الموصى بها من قِبل الجهة المُصنِّعة أو المُوزِّع.
- يُرجى قراءة كل التعليمات الواردة في هذا الدليل قبل استخدام المنتج. يُرجى الاحتفاظ بدليل التعليمات لاستخدامه مستقبلاً. وقد يؤدي عدم مراعاة هذه التحذيرات وإتباع التعليمات إلى وقوع إصابات بالغة أو الوفاة.
- يجب استخدام أحزمة الأمان ونظام تقييد الحركة استخدامًا صحيحًا.
- احرص على استخدام حزام الأمان دائمًا لتفادي وقوع الإصابات البالغة الناتجة عن الوقوع أو الانزلاق.
- تأكد من ابتعاد جسد طفلك عن الأجزاء المتحركة عند ضبط العربة.
- في حالة عدم استخدام الحزام قد ينزلق الطفل إلى فتحات الساق ومن ثم يتسبب ذلك في اختناقه.
- يُحظر استخدام عربة الأطفال على درج أو سلالم كهربائية.
- احرص على إبعاد العربة عن مصادر الحرارة المرتفعة أو السوائل أو الأجهزة الإلكترونية.
- يُحظر وقوف الطفل على العربة أو جلوسه بداخلها عندما تكون رأسه متجه ناحية المقدمة.
- يُحظر وضع عربة الأطفال على الطرق أو المنحدرات أو المناطق الخطرة.
- تأكد من صحة تثبيت كل الأجزاء قبل استخدام العربة.
- لتفادي الاختناق، تجنب وضع أي أجسام مزودة بسلاسل حول رقبة الطفل أو قم بفصل السلاسل عن المنتج أو ربطها في الألعاب.
- للحيلولة دون ميل العربة، تجنب وضع أي أجسام على المقبض.
- تجنب رفع العربة إذا كان الطفل بداخلها.
- تجنب وضع الطفل داخل سلة التخزين.
- لتجنب ميل العربة، احرص على عدم تسلق الطفل لها. ارفع طفلك داخل العربة أو خارجها دائمًا.
- تأكد من إبعاد الطفل عند بسط العربة أو طيها لتجنب إلحاق أي ضرر به.
- تأكد من فتح العربة أو طيها بالكامل قبل السماح للطفل بالاقتراب منها.
- لضمان سلامة طفلك، يُرجى التأكد من تركيب كل المكوّنات وإحكام ربطها جيدًا قبل استخدام العربة.
- لتجنب اختناق طفلك، تأكد من إبعاده عن الغطاء.

ضبط الانحناء

راجع الصورة ⑮

توجد ٥ مواضع لضبط مسند الظهر.

لإمالة مسند الظهر، اضغط بقوة على زر الضبط ⑮ - ١، ثم اضبط مسند الظهر إلى الزاوية المطلوبة. ⑮ - ٢ لرفع مسند الظهر، ادفعه لأعلى.

! تأكد من ضبط الإمالة على وضع مناسب للاستخدام.

استخدام إبزيم الحزام

راجع الصور ⑳ - ㉑

تحرير الإبزيم

اضغط على الزر الأوسط لتحرير الإبزيم. ⑳

قفل الإبزيم

وصّل إبزيم حزام الخصر بإبزيم حزام الكتف ㉑ - ١ من خلال تثبيتهما في الإبزيم الأوسط. ㉑ - ٢

يشير سماع صوت "نقرة" إلى قفل الإبزيم بالكامل. ㉑ - ٣

! لتفادي وقوع إصابات بالغة ناجمة من الوقوع أو الانزلاق، احرص دائمًا على تأمين طفلك باستخدام الحزام.

! تأكد من تثبيت طفلك بإحكام، وأن المسافة بين الطفل ومجموعة أحزمة الكتف تساوي سُمك يد واحدة تقريبًا.

! لا تضع أحزمة الكتف بشكل متقاطع؛ حيث سيؤدي هذا إلى الضغط على رقبة الطفل.

استخدام مجموعة أحزمة الكتف والخصر

راجع الصور ㉒ - ㉕

! لحماية طفلك من السقوط بعد وضعه في المقعد، تحقق من وجود مجموعتي أحزمة الكتف والخصر على ارتفاع وطول مناسبين.

㉒ - ١ نقطة تثبيت مجموعة أحزمة الكتف أ

㉒ - ٢ نقطة تثبيت مجموعة أحزمة الكتف ب

㉒ - ٣ ضابط الانزلاق

استخدم مُثبت مجموعة أحزمة الكتف أ وفتحات الكتف الأعلى مع الأطفال ذوي الحجم الكبير. استخدم مُثبت حزام الكتف من النوع ب والفتحات السفلية للحزام مع الأطفال ذوي الحجم الصغير.

لضبط وضع مُثبت حزام الكتف، قم بإدارة المُثبت ليكون في نفس مستوى الجانب المتجه للأمام. أدخل الحزام عبر فتحة حزام الكتف من الخلف إلى الأمام. ㉓ وقم بإعادة إدخاله من خلال الفتحة الأقرب لمستوى ارتفاع كتف الطفل. ㉔

استخدم ضابط الانزلاق لتغيير طول الحزام. ㉕ - ١

اضغط على الزر ㉕ - ٢ بينما تسحب حزام الخصر للوصول إلى الطول المناسب. ㉕ - ٣

استخدام أحزمة مفرق الساقين

راجع الصور ㉖ - ㉗

يوجد موضعان لضبط حزام مفرق الساقين بما يتوافق مع متطلبات الطفل.

الموضع ١ للأطفال الرضع الصغار ㉖ - ١

الموضع ٢ للأطفال الرضع الكبار ㉖ - ٢

i. اسحب مجموعة أحزمة مفرق الساقين للخارج وضعها بحيث تكون في وضعية مستوية. ㉗ - ١ و ㉗ - ٢

ii. أدر مثبت مجموعة أحزمة مفرق الساقين بحيث يكون الجانب القصير متجهًا للأمام، ثم مررها عبر فتحة مجموعة أحزمة مفرق الساقين. ㉗ - ٣ و ㉗ - ٤

iii. أعد تمريرها عبر الفتحة الأقرب لمفرق ساقي الطفل من أمام مجموعة أحزمة مفرق الساقين. ㉗

تجميع عربة الأطفال

(يرجى الرجوع إلى الأشكال الموضحة بالصفحات ١-١٢)

يرجى قراءة كل التعليمات الواردة في هذا الدليل قبل تجميع المنتج واستخدامه.

فتح عربة الأطفال

راجع الصور ① - ③

! تحقق من فتح العربة بالكامل قبل المتابعة.

تركيب وفصل العجلة الأمامية

راجع الصور ④ - ⑥

تركيب وفك العجلات الخلفية

راجع الصور ⑦ - ⑦

تركيب سلة التخزين

راجع الصور ⑧ - ⑨

تركيب المظلة

راجع الصور ⑩ - ⑪

تجميع مسند الذراعين

راجع الصور ⑫ - ⑬

يمكن فتح أحد جانبي مسند الذراعين لوضع الطفل في العربة و إخراجه منها بسهولة.

! احرص دائمًا على إحكام تثبيت الطفل بمجموعة الأحزمة؛ حيث إن مسند الذراع ليس أداة لتقييد الحركة.

تم توضيح تعليمات تركيب العربة بالكامل على النحو ⑭

تشغيل العربة

استخدام المظلة

راجع الصور ⑮ - ⑯

! يرجى الضغط على مسند الظهر قبل فتح المظلة إذا لم يكن ذلك مريحًا لضبط مسند الظهر على الوضع القائم. ⑮

! بعد تركيب المظلة، لا يوصى بإزالتها بشكلٍ منتظم.

تبديل وضع المقعد

راجع الصور ⑰ - ⑱

يمكن تغيير وضع المقعد لتمكين الأم من رؤية وجه طفلها أثناء القيادة.

اضغط على أزرار تحرير المقعد أثناء رفع المقعد، ⑰ ولف المقعد إلى الاتجاه المعاكس، ثم أدخل المقعد في كتيفتي تثبيته. ⑱

عند الاستخدام مع نظام تقييد حركة الطفل gemm أو i-Gemm 3 أو i-Level Pro أو i-Snug 2 أو i-Jemini أو Sprint من Joie، يرجى اتباع التعليمات التالية:

١- لتثبيت المهايئ، ضعه على كُتيفات التثبيت كما هو موضح بالرسم ٣٦، حيث يشير سماع صوت "نقرة" إلى قفل المهايئ بالكامل. ٣٧

٢- لتثبيت نظام تقييد حركة الطفل، ضع نظام تقييد حركة الطفل على مهايئ كما هو موضح بالرسم ٣٨، حيث يشير سماع صوت "نقرة" إلى قفل نظام تقييد حركة الطفل بالكامل. ٣٩

٣- لفك نظام تقييد حركة الطفل، ارفع نظام تقييد حركة الطفل في اتجاه لأعلى ٤٠ - ٢ في أثناء الضغط على زري تحرير العربة أ. ٤٠ - ١

! يُرجى الرجوع إلى دليل التعليمات عند مواجهة أية مشكلات متعلقة باستخدام عربة الأطفال أو باستخدام المهايئ.

! لفك المهايئ، ارفع المهايئ في اتجاه لأعلى ٤١ - ٢ في أثناء الضغط على زري التحرير. ٤١ - ١

! أزِل المهايئ كما هو موضح بالرسم ٤٢.

! يُرجى عدم طي العربة عند التركيب بمثبت الأطفال.

استخدام حقيبة حمل الطفل Chrome

راجع الصور ٤٣ - ٤٥

ثبت حقيبة حمل الطفل في الهيكل

قم بمحاذاة جوانب حقيبة حمل الطفل مع المهايئات المثبتة على الإطار، ضع الحقيبة مباشرة لأسفل في المكان المخصص لها حتى تسمع صوت استقرارها في مكانها.

٤٣ يشير سماع صوت "نقرة" إلى تجميع حقيبة حمل الطفل بالكامل. ٤٤

! قم بإزالة المهايئات باستمرار قبل استعمال حقيبة حمل الطفل.

! يرجى عدم طي العربة عند تركيب سرير الطفل المحمول.

فك حقيبة حمل الطفل

اضغط على أزرار التحرير في كلا جانبي حقيبة حمل الطفل ٤٥ - ١، ثم ارفعها في اتجاه لأعلى. ٤٥ - ٢

استخدام مئزر حقيبة تدفئة الطفل

راجع الصور ٤٦ - ٤٨

يوفر مئزر حقيبة تدفئة الطفل النوم الهادئ لطفلك في أجواء مريحة ودافئة. جمِّع مئزر حقيبة تدفئة الطفل باتباع الخطوات التالية.

١- اضبط مسند الساقين ومسند الظهر على موضع الاستواء وموضع الإمالة على الترتيب قبل تجميع مئزر حقيبة تدفئة الطفل. ٤٦

٢- غطِ مسند الساقين بمئزر حقيبة تدفئة الطفل. ٤٧

يظهر مئزر حقيبة تدفئة الطفل بعد تجميعه كما في الرسم ٤٨.

استخدام الغطاء الواقي من المطر

راجع الصورة ٤٩

لتجميع الغطاء الواقي من المطر، ضعه فوق العربة. ٤٩

! قبل استخدام الغطاء الواقي من المطر، لابد من التأكد من أن المقعد قد تم تثبيته جيدًا.

! عند استخدام الغطاء الواقي من المطر، يرجى التأكد من تهويته باستمرار.

! في حالة عدم استخدام الغطاء الواقي من المطر، تأكد من تنظيفه وتجفيفه قبل طيه.

! يُرجى عدم طيّ العربة بعد تركيب الغطاء.

! تجنب وضع الطفل في عربة الأطفال المثبَّت بها الغطاء الواقي من المطر في حالة الطقس الحار.

! يُستخدم تحت إشراف شخص راشد. لا يُستخدم على عربة أطفال بدون مظلة.

ضبط مسند الساقين

راجع الصور ٢٨ - ٣٠

يوجد موضعان لضبط مسند الساقين.

رفع دعامة الساقين

لرفع دعامة القدمين، فقط ادفعها لأعلى.

خفض دعامة الساقين

اضغط على أزرار الضبط في كلا جانبي دعامة الساقين ٢٩ - ١، ثم لف دعامة الساقين في اتجاه لأسفل. ٢٩ - ٢

استخدام القفل الدوار الأمامي

راجع الصورة ٣٠

اسحب الأقفال الأمامية الدوارة لأعلى للحفاظ على اتجاه الحركة. ٣٠

تلميح يُوصى باستخدام الأقفال الدوارة مع الأسطح غير المستوية.

استخدام المكابح

راجع الصور ٣١ - ٣٣

لإيقاف حركة العجلات، اضغط على لسان المكبح نحو الأسفل. ٣١

لتحرير حركة العجلات، ما عليك سوى رفع لسان المكبح. ٣٢

تلميح استخدم المكابح دائمًا عندما تكون العربة في وضع التوقف.

ضبط المقبض

راجع الصورة ٣٤

توجد ٣ وضعيات لضبط المقبض.

لضبط ارتفاع المقبض، اسحبه في اتجاه لأعلى أو لأسفل ٣٤ - ٢ بينما تضغط على زر ضبط المقبض. ٣٤ - ١

طي عربة الأطفال

راجع الصور ٣٥ - ٣٦

! يرجى طيّ المظلة قبل طيّ العربة.

اضغط على مقبض الإمالة خلف مسند الظهر لتدوير مسند الظهر إلى الموضع الأفقي. ٣٥

ارفع زر الطيّ واضغط على دواسة الطي نحو الأسفل وادفع العربة في اتجاه للأمام لطيها. ٣٦

وهنا سيتعلق مزلاج التخزين بصورة أوتوماتيكية بمزلاج التثبيت، ثم تُطوى العربة بالكامل ويُحكم إغلاقها. ٣٦

استخدام الملحقات

قد يتم بيع الملحقات فرديًا أو قد لا تكون متاحة وفقًا للمنطقة.

الاستخدام مع نظام تقييد حركة الطفل من Joie

راجع الصور ٣٧ - ٤١

فك وتركيب الأجزاء اللينة

راجع الصور ٥٠ - ٥٨

فُك مسند الذراعين كما هو موضح في ١٢

افتح الإبزيم الموجود في الجانب السفلي من المقعد. ٥٠

لإعادة تجميع أجزاء المقعد اللينة، اتبع الخطوات الواردة أعلاه بترتيب عكسي ٥٨ - ٥١

العناية والصيانة

راجع الصورة ٥٩

! يمكن غسل وسادة المقعد القابلة للإزالة بالماء البارد ثم تركها لتجف. يحظر استخدام مبيضات.

! لتنظيف إطار العربة، استخدم صابونًا منزليًا وماء دافئًا فقط. ويحظر استخدام أية منظفات أو مبيضات.

! تحقق من وقت لآخر من عدم وجود أجزاء تالفة أو أقمشة ممزقة أو براغي مفكوكة أو غرز خياطة ممزقة. واحرص على استبدال الأجزاء التالفة أو إصلاحها عند الحاجة.

! قد يتسبب التعرض المفرط لأشعة الشمس أو الحرارة في بهتان ألوان الأجزاء وانبعاجها.

! في حالة بلل عربة الأطفال، افتح الغطاء واتركها لتجف جيدًا قبل تخزينها.

! إذا سمعت صرير من العجلات، فاستخدم زيتًا خفيفًا (مثل بخاخ سيلكون أو زيت مقاوم للصدأ أو زيت ماكينة خياطة). ويُوصى بوضع الزيت داخل تركيبات العجلات والمحور. ٥٩

! عند استخدام عربة الأطفال على الشاطئ، احرص على تنظيف تركيبات العجل والمعدات من الرمال والملح جيدًا بعد الاستخدام.

HU Üdvözli a Joie™

Gratulálunk, hogy Ön is a Joie család tagja lett! Nagyon örülünk, hogy részesei lehetünk a kisgyermeke életútjának. A Joie chrome™ 2 babakocsival való utazás során Ön egy kiváló minőségű, teljes mértékben hitelesített babakocsit használ, amely az EN 1888-2:2018+A1:2022 európai biztonsági szabványok szerint engedélyezett. Ez a termék legfeljebb 22 kg-os vagy 4 éves gyermeknek megfelelő, amelyik hamarabb bekövetkezik. Kérjük, figyelmesen olvassa el ezt a kézikönyvet, és kövesse a lépéseket, hogy kényelmes utazást és a legjobb védelmet biztosítsa a gyermekének.

FONTOS - OLVASSA EL FIGYELMESEN, ÉS ŐRIZZE MEG A KÉSŐBBI HASZNÁLATRA.

Látogasson el a joiebaby.com webhelyre, ahol letöltheti a kézikönyveket, és további izgalmas Joie termékeket talál!

Vészhelyzet

Vészhelyzet vagy baleset esetén a legfontosabb, hogy gyermekét azonnal elsősegélyben és orvosi ellátásban részesítse.

Alkatrészlista

Az összeszerelés előtt győződjön meg róla, hogy minden alkatrész rendelkezésre áll. Ha bármelyik alkatrész hiányzik, kérjük, forduljon a helyi kereskedőhöz. Az összeszereléshez nincs szükség szerszámokra.

1 Babakocsiváz
2 Első kerék (X2)
3 Hátsó kerék (X2)
4 Fékszerkezet
5 Kartartó rúd
6 Vádlitámasz
7 Bolygózár
8 Első kerék
9 Hátsó kerék
10 Ülésrögzítő
11 Üléskioldó gomb
12 Csat
13 Összehajtó gomb
14 Fogantyúállító gomb
15 Hátradöntő fogantyú
16 Tárolókosár
17 Fékkar
18 Tárolóretesz
19 Tárolóretesz rögzítője
20 Fogantyú

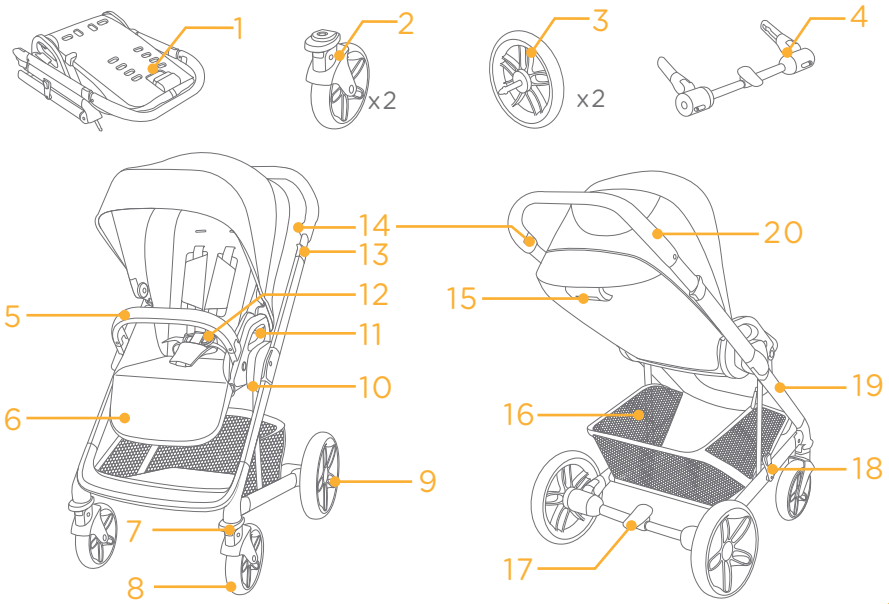

Kiegészítők

(Nem biztos, hogy tartozékok)

1 Tető
2 Ágyékszíj borítója
3 Vállhámszíjborító
4 Esővédő
5 Lábzsák
6 Mózeskosár
7 Adapter

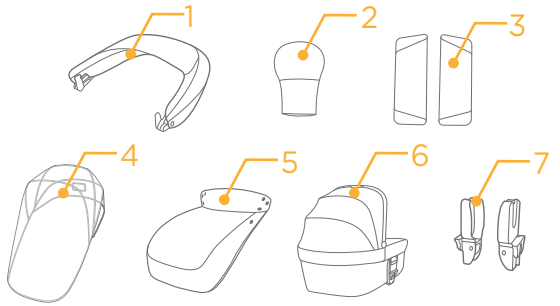

A kiegészítőket vagy külön árulják, vagy lehet, hogy nem érhetőek el a régiótól függően.

FIGYELEM

! Mindig használja az övrendszert. Ajánlott a vállhámszíj használata is.
! Használat előtt győződjön meg arról, hogy minden záró eszköz be van kapcsolva.
! Ne hagyja, hogy a gyermek játsszon ezzel a termékkel.
! Használat előtt ellenőrizze, hogy a babakocsi szerkezete és az ülés vagy autós gyermekülés csatlakozó részei megfelelően rögzültek-e.
! Az összeszerelést felnőtt személynek kell elvégeznie.
! A babakocsit 22 kg-nál könnyebb gyermekkel használja. Nem beleval gyermekkel kárt okozhat a babakocsiban.
! Hogy megelőzzön egy veszélyes, instabil helyzetet, ne tegyen 4,5 kg-nál nagyobb súlyt a tárolókosárba.
! Soha ne hagyja a gyermekét felügyelet nélkül. A gyereket mindig tartsa szem előtt, amíg a babakocsiban van.
! A babakocsit egyszerre csak egy gyermek használja. Soha ne helyezzen táskákat, bevásárló szatyrokat, csomagokat vagy tartozékokat a fogantyúra vagy az ülésre.
! A túlterhelés, a helytelen hajtogatás vagy a más gyártótól származó alkatrészek használata a babakocsi sérülését, törését vagy nem biztonságos használatát okozhatja. Kérjük, figyelmesen olvassa el a használati útmutatót.
! Csak a gyártó/forgalmazó által szállított vagy ajánlott cserealkatrészeket használja.
! A termék használata előtt olvassa el az útmutatóban lévő összes utasítást. Kérjük, őrizze meg a használati útmutatót a jövőbeni felhasználásra. A figyelmeztetések és útmutatások figyelmen kívül hagyása komoly sérülést vagy halált okozhat.
! A biztonsági öveket és rögzítő rendszereket helyesen kell használni.
! A leesésből vagy kicsúszásból eredő súlyos sérülések elkerülése érdekében mindig használja a biztonsági övet.
! Győződjön meg arról, hogy a gyermek teste nem akad be a mozgó alkatrészekbe, amikor a babakocsin állít.
! Ha nem használja a hámszíjakat, a gyermek becsúszhat a lábnyílásokba, és becsípheti a kocsi.
! Soha ne használjon babakocsit lépcsőkön vagy mozgólépcsőkön.
! Tartsa távol magas hőmérsékletű tárgyaktól, folyadékoktól és elektronikától.
! Soha ne engedje a gyermeknek, hogy felálljon a babakocsira, vagy hogy úgy üljön a babakocsiba, hogy a feje a kocsi eleje felé legyen.
! Soha ne hagyja a babakocsit az úton, lejtőkön vagy veszélyes zónákban.
! A babakocsi használata előtt győződjön meg arról, hogy minden mechanizmus rögzítve van.
! Az esetleges fulladások megelőzése érdekében NE tegyen zsinórral ellátott tárgyakat a gyermek nyaka köré, ne függesszen fel zsinórokat a gyerekágyra, és ne kössön zsinórokat a játékokra.
! Ahhoz hogy megelőzze a feldőlést, NE tegyen semmit a fogantyúra.
! NE emelje fel a babakocsit amíg a gyermek a kocsiban van.
! NE használja a tárolókosarat gyerekhordozóként.

! A babakocsi feldőlésének megelőzése érdekében soha ne engedje a gyermeket felmászni rá. Mindig emelje ki és be a gyermeket a babakocsiból.
! A sérülések elkerülése érdekében gondoskodjon róla, hogy a gyermek távol legyen, amikor összehajtja vagy kinyitja a terméket.
! Győződjön meg arról, hogy a babakocsi teljesen ki van nyitva, vagy össze van csukva, mielőtt a gyermeket a babakocsi közelébe engedi.
! A gyermek biztonságának érdekében kérjük, győződjön meg, hogy minden alkatrész össze van szerelve és megfelelően meg van húzva, mielőtt a babakocsit használja.
! Ahhoz, hogy megelőzze a fulladást, győződjön meg róla, hogy a gyermek távol van a tetőtől.
! Mindig használja a fékeket, amikor leparkolja a babakocsit.
! Ne használja tovább a babakocsit, ha sérült vagy törött.
! A babakocsit csak sétálva használja. Ez a termék nem kocogásra készült.
! A fulladás elkerülése érdekében távolítsa el a műanyag zacskókat és csomagoló anyagokat, mielőtt a terméket használná. A műanyag zacskót és a csomagoló anyagokat ezután a csecsemőktől és gyermekektől távol kell tartani.
! Ez a termék nem megfelelő kocogásra vagy görkorcsolyázásra.
! A születéstől használható babakocsikat ajánlott a legjobban megdöntött helyzetben használni újszülött gyermekeknél.
! A parkolóféket kapcsolja be, amikor behelyezi és kiveszi a gyereket.
! A mózeskosarat nem szabad használni, amint a gyermek képes egyedül ülni, megfordulni és négykézlábra állni. A gyermek maximális súlya: 9 kg.
! Ne hagyjon más gyerekeket felügyelet nélkül a mózerkosár mellett játszani.
! A mózeskosár NEM használható hosszú alvásra.
! NE használjon és ne adjon hozzá semmilyen matracot, csak ami a mózeskosár tartozéka volt.
! Autós ülés és alváz együttes használata esetén ez a jármű nem helyettesíti a mózeskosarat vagy az ágyat. Ha a gyermekének aludnia kell, akkor megfelelő babakocsiba, kiságyba vagy ágyba kell helyezni.
! Biztosítsa, hogy a gyermek feje a mózeskosárban soha ne legyen lentebb, mint a gyermek teste.
! Kérjük győződjön meg, hogy a fogantyú a helyes használati helyzetben van, mielőtt felemelné vagy hordozná.
! A mózeskosár alján levő fogantyúkat rendszeresen ellenőrizni kell kopás és sérülés miatt.
! Bármilyen teher, amit a fogantyúra, a háttámlára és/vagy a jármű oldalára helyez, befolyásolhatja a jármű stabilitását.
! Ne használjon a gyártó által jóvá nem hagyott tartozékokat.
! Ez a termék legfeljebb 22 kg-os vagy 4 éves gyermeknek megfelelő, amelyik hamarabb bekövetkezik.
! Ne használjon további matracokat, kivéve ha a gyártó ajánlja.

A babakocsi összeszerelése

(Lásd az 1-12. oldalon levő ábrákat)

Kérjük, a termék összeszerelése és használata előtt olvassa el a jelen kézikönyvben található összes utasítást.

A babakocsi kinyitása

lásd a képeket ❶ - ❸

! Mielőtt folytatja, győződjön meg róla, hogy a babakocsi teljesen ki van nyitva.

Az első kerék fel- és leszerelése

lásd a képeket ❹ - ❺

A hátsó kerék fel- és leszerelése

lásd a képeket ❻ - ❼

Szerelje össze a tárolókosarat

lásd a képeket ❽ - ❾

A tető összeszerelése

lásd a képeket ❿ - ⓫

A kartartó rúd összeszerelése

lásd a képeket ⓬ - ⓭

A kartartó rudat az egyik oldalon ki lehet nyitni a gyermek könnyű belültetése és kivétele érdekében.

! A gyermeket mindig rögzítse a szíjjal. A kartartó rúd nem rögzítő eszköz.

A teljesen összeszerelt babakocsit a következő ábra mutatja: ⓮

A babakocsi működése

A tető használata

lásd a képeket ⓯ - ⓰

! Kérjük, nyomja meg a háttámlát, mielőtt kinyitja a tetőt, ha nem kényelmes a háttámlát függőleges helyzetbe állítani. ⓯

! A felszerelés után nem ajánlott a tető gyakori eltávolítása.

Az ülés megfordítása

lásd a képeket ⓱ - ⓲

Az ülés megfordítható, és így az anya és a gyermek egymással szemben lehetnek.

Szorítsa meg az ülés kioldó gombját, miközben kiemeli az ülést. ⓱ Fordítsa az ülést a fordított irányba, majd helyezze be az ülést az ülésrögzítőkbe. ⓲

A hátradöntés beállítása

Lásd a következő ábrát: ⓳

A háttámlának öt helyzete van.

A háttámla hátradöntéséhez szorítsa meg az állító gombot ⓳ - 1, majd állítsa a háttámlát a kívánt szögbe. ⓳ - 2 A háttámla felemeléséhez nyomja fel.

! Győződjön meg róla, hogy a döntés a használathoz megfelelőre van állítva.

A csat használata

lásd a képeket ⓴ - ㉑

A csat kinyitása

Nyomja meg a középső gombot a csat kioldásához. ⓴

A csat zárolása

Igazítsa a deréköv csatját a vállcsathoz ㉑ - 1, majd kattintsa a középső csatba. ㉑ - 2
A „kattanó" hang azt jelenti, hogy a csat teljesen zárva van. ㉑ - 3

! A kiesés vagy kicsúszás miatt bekövetkező komoly sérülések megelőzése érdekében mindig rögzítse a gyermeket hámszíjakkal.

! Győződjön meg róla, hogy a gyermek szorosan rögzítve van. A gyermek és a vállhámszíj közötti tér körülbelül kézvastagságú legyen.

! Ne keresztezze a vállszíjakat. Ez nyomást gyakorol a gyermek nyakára.

A váll- és csípőhámszíjak használata

lásd a képeket ㉒ - ㉕

! Ahhoz, hogy a gyermekét megvédje a kieséstől, miután a gyermeket behelyezte az ülésbe, ellenőrizze, hogy a váll- és csípőhámszíjak megfelelő magasságban vannak és megfelelő hosszúságúak.

㉒ - 1 Vállhámszíjrögzítő A
㉒ - 2 Vállhámszíjrögzítő B
㉒ - 3 Csúszó szabályozó

Nagyobb gyermek esetén használja a vállhámszíj A rögzítését és a legmagasabb vállréseket. Kisebb gyermek esetében használja a vállhámszíj B rögzítését és a legalsó vállréseket.

A vállhámszíjrögzítő helyzetének állításához fordítsa a rögzítőt úgy, hogy szintben legyen, és az oldala előre nézzen. Húzza át a vállhámszíjnyíláson hátulról előre. ㉓ Húzza át újra azon a nyíláson, amelyik a legközelebb áll a gyermek vállmagasságához. ㉔

A hámszíj hosszának módosításához használja a csúszó szabályozót. ㉕ - 1

Nyomja meg a gombot ㉕ - 2, miközben a csípőhámszíjat a megfelelő hosszúságúra húzza. ㉕ - 3

Az ágyékszíj használata

lásd a képeket ㉖ - ㉗

Az ágyékszíjat két helyzetbe lehet állítani a gyermek szükségletei szerint.

1. pozíció Ezt a pozíciót kisebb babák esetén használja ㉖ - 1

2. pozíció Ezt a pozíciót nagyobb babák esetén használja ㉖ - 2

i. Húzza ki az ágyékszíjat, és helyezze el úgy, hogy szintben legyen. ㉗ - 1 & ㉗ - 2

ii. Fordítsa el az ágyékszíj rögzítőjét, hogy a rövidebb oldal előre nézzen, majd húzza át az ágyékszíj nyílásán. ㉗ - 3 & ㉗ - 4

iii. Húzza át újra azon a nyíláson, amelyik a legközelebb van a gyermek lábához az ágyékszíj előtt. ㉗

A vádlitámasz beállítása

lásd a képeket 28 - 29

A vádlitámasznak 2 helyzete van.

A vádlitámasz emelése

A vádlitámasz felemeléséhez csak nyomja felfelé.

A vádlitámasz leengedése

Nyomja meg a vádlitámasz mindkét oldalán található állító gombokat 29 - 1, majd fordítsa lefelé a vádlitámaszt. 29 - 2

Az első bolygózár használata

Lásd a következő ábrát: 30

Nyomja felfelé az első bolygózárakat a mozgási irány fenntartásához. 30

Tipp Az egyenetlen felületeken ajánlott a bolygózárak használata.

A fék használata

lásd a képeket 31 - 32

A kerekek blokkolásához lépjen a fékkarra lefelé. 31

A kerekek kioldásához csak emelje felfelé a fékkart. 32

Tipp Mindig aktiválja a féket, amikor a babakocsi álló helyzetben van.

A fogantyú állítása

Lásd a következő ábrát: 33

A fogantyúnak 3 helyzete van.

A fogantyú magasságának állításához húzza a fogantyút felfelé vagy lefelé 33 - 2, miközben nyomva tartja a fogantyúállító gombot.33 - 1

A babakocsi összehajtása

lásd a képeket 34 - 35

! Kérjük, hajtsa be a tetőt, mielőtt összehajtaná a babakocsit.
Nyomja meg a hátradöntő fogantyút a háttámla hátulján, hogy a háttámlát vízszintes helyzetbe forgassa. 34

Emelje meg az összehajtó gombot, lépjen rá az összehajtó pedálra, és nyomja előre a babakocsit annak összehajtásához. 34

A tároló retesz automatikusan a tároló rögzítőbe zár, és ekkor a babakocsi teljesen összehajtva és zárva van. 35

Kiegészítők használata

A kiegészítőket vagy külön árulják, vagy lehet, hogy nem érhetőek el a régiótól függően.

A Joie gyerekülés használata

lásd a képeket 36 - 42

Joie gemm, i-Gemm 3, i-Level Pro, i-Snug 2, i-Jemini és Sprint babahordozó használata esetén kövesse az alábbi utasításokat.

1. Az adapter csatlakoztatásához helyezze az adaptert a rögzítőkbe az ábra szerint 36. A kattanó hang azt jelenti, hogy az adapter teljesen rögzült. 37
2. A babahordozó csatlakoztatásához helyezze a babahordozót a rögzítőkbe az ábra szerint 38. A kattanó hang azt jelenti, hogy a babahordozó teljesen rögzült. 39
3. A babahordozó eltávolításához emelje a babahordozót felfelé 40 - 2, miközben nyomva tartja a két babakocsirögzítés-kioldó A gombot. 40 - 1

! Amennyiben problémája adódik a babakocsi és az adapter használatával, kérjük olvassa el ezek használati útmutatóját.

!! Az adapter eltávolításához, emelje felfelé az adaptert 41 - 2 , miközben nyomva tartja a két kioldó gombot. 41 - 1

! Távolítsa el az adaptert: 42.

! Kérjük ne hajtsa össze a babakocsit, amikor a babahordozó csatlakoztatva van.

A Chrome mózeskosár használata

lásd a képeket 43 - 45

Csatolja a mózeskosarat az alvázhoz

Igazítsa a mózeskosár oldalait a váz adaptereihez. Nyomja a mózeskosarat közvetlenül lefelé, amíg helyére nem kattan. 43 A kattanás azt jelenti, hogy a mózeskosár teljesen rögzült. 44

! A mózeskosár használata előtt mindig távolítsa el az adaptereket.

! Kérjük, ne hajtsa össze a babakocsit, amikor a mózeskosár csatlakoztatva van.

A mózeskosár eltávolítása

Nyomja meg a mózeskosár mindkét oldalán található kioldó gombokat 45 - 1, majd emelje ki felfelé. 45 - 2

A lábzsák használata

lásd a képeket 46 - 48

A puha lábzsák kényelmes és meleg alvó környezetet biztosít a gyermeknek. Szerelje össze a lábzsákot a következő lépésekkel.

1. Állítsa a vádlitámaszt és háttámlát vízszintes, illetve döntött helyzetbe, mielőtt összeszereli a lábzsákot. 46
2. Takarja be a vádlitámaszt a lábzsákkal. 47

Az összeszerelt lábzsákot ez az ábra mutatja: 48.

Az esővédő haszálata

Lásd a következő ábrát: 49

Az esővédő felhelyezéséhez helyezze azt a babakocsi fölé. 49

! Az esővédő használata előtt győződjön meg arról, hogy az ülés rögzítve van.

! Amikor az esővédőt használja, mindig ellenőrizze a szellőzést.

! Amikor nem használja, összehajtás előtt győződjön meg róla, hogy az esővédő tiszta és száraz.

! Az esővédő használatakor ne hajtsa össze a babakocsit.

! Meleg időben ne tegye a gyermeket felszerelt esővédővel rendelkező babakocsiba.

! Csak felnőtt felügyelet mellett használható. Ne használja ülés nélküli kocsin.

A puha alkatrészek eltávolítása és felhelyezése

lásd a képeket 50 - 53

Távolítsa el a karfát az ábrán látható módon 13

Nyissa ki a csatot, amely az ülés alján van. 50

A puha alkatrészek visszaszereléséhez kövesse a fenti lépéseket fordított sorrendben 53 - 51

Gondozás és karbantartás

Lásd a következő ábrát: 59

! A levehető üléspárna hideg vízben mosható és kiteregetve szárítható. Nem szabad fehéríteni.

! A babakocsivázat kizárólag háztartási szappannal és meleg vízzel tisztítsa meg. Ne használjon fehérítőt vagy mosószert.

! Rendszeres időközönként ellenőrizze, hogy nincsenek-e meglazult csavarok, elhasználódott alkatrészek, illetve elszakadt anyagdarabok vagy varrások a babakocsin. Szükség esetén cserélje le vagy javítsa meg az alkatrészeket.

! Túlzott napfény vagy hő hatására az alkatrészek kifakulhatnak vagy deformálódhatnak.

! Ha a babakocsi nedves lesz, nyissa ki a tetőt, és hagyja megszáradni tárolás előtt.

! Ha a kerekek nyikorognak, használjon könnyűolajat (pl. szilikonspray-t, rozsdagátló olajat vagy varrógépolajat). Fontos, hogy az olaj bejusson a tengelybe és a kerékegységbe. 59

! Ha a babakocsit tengerparton használja, tisztítsa meg teljesen a babakocsit, hogy eltávolítsa a homokot és a sót a fék- és a kerékrendszerből.

CZ Vítá vás značka Joie™

Blahopřejeme vám – stali jste se členy rodiny Joie! Jsme nadšeni, že můžeme doprovázet vaše děťátko na cestě. Při cestování s kočárkem Joie chrome™ 2 používáte kvalitní, plně certifikovaný kočárek schválený evropskými bezpečnostními normami EN 1888-2:2018+A1:2022. Tento produkt je vhodný pro děti do 22 kg nebo do 4 let (podle toho, co nastane dříve). Pozorně si přečtěte tento návod. Jeho dodržováním zajistíte pohodlnou jízdu a maximální ochranu svého dítěte.

DŮLEŽITÉ - POZORNĚ SI PŘEČTETE TENTO NÁVOD A USCHOVEJTE JEJ PRO BUDOUCÍ POUŽITÍ.

Pro stažení návodů a více podrobností o vzrušujících výrobcích Joie nás navštivte na joiebaby.com!

Stav nouze

V případě ohrožení nebo úrazu je nejdůležitější poskytnout vašemu dítěti okamžité ošetření a následnou lékařskou pomoc.

Seznam součástí

Před sestavením se ujistěte, že nechybí žádné součásti. V případě, že některá součást chybí, kontaktujte prodejce. K sestavení nejsou zapotřebí žádné nástroje.

1 Rám kočárku
2 Přední kolečko (X2)
3 Zadní kolečko (X2)
4 Sestava brzdy
5 Opěrka rukou
6 Opěrka nohou
7 Zámek natáčení koleček
8 Přední kolečko
9 Zadní kolečko
10 Držák sedátka
11 Tlačítko uvolnění sedátka
12 Přezka
13 Tlačítko rozložení
14 Tlačítko nastavení držadla
15 Rukojeť náklonu
16 Úložný košík
17 Páčka brzdy
18 Úložná západka
19 Držák úložné západky
20 Rukojeť

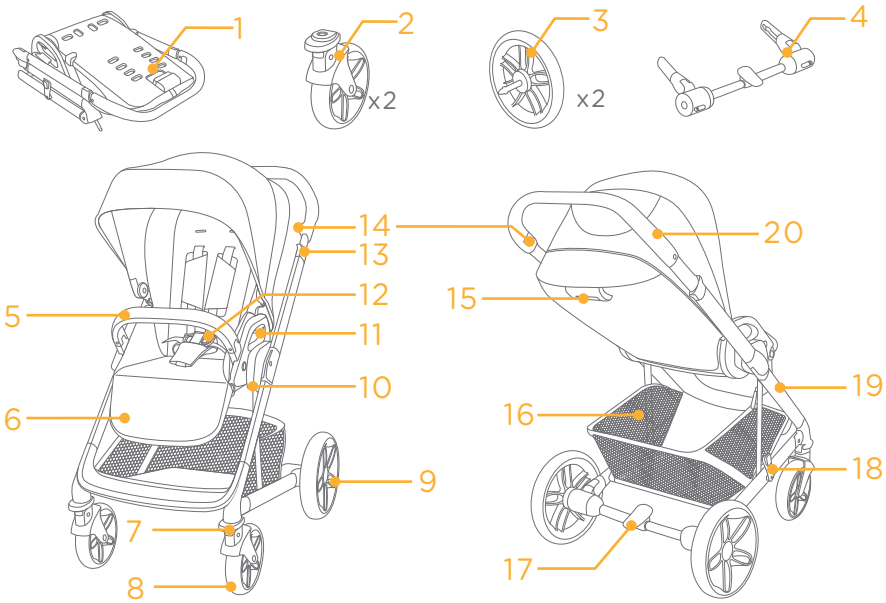

Příslušenství
(Nemusí být součástí)

1 Stříška
2 Polstr rozkrokového postroje
3 Polstr ramenního postroje
4 Pláštěnka
5 Nánožník fusaku
6 Hluboká korba
7 Adaptér

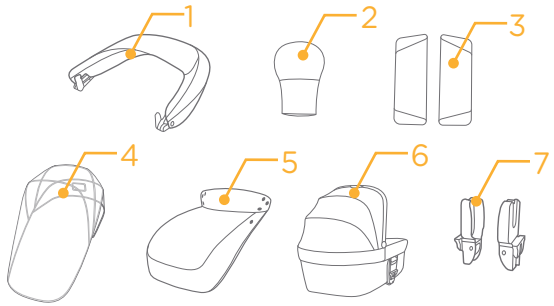

Příslušenství se může prodávat zvlášť nebo nemusí být k dispozici v závislosti na regionu.

VAROVÁNÍ

! Vždy používejte zádržný systém. Doporučujeme rovněž používat ramenní postroj.
! Před použitím zkontrolujte, zda jsou všechny pojistky aktivovány.
! Nedovolte, aby si dítě s tímto výrobkem hrálo.
! Před použitím zkontrolujte, zda jsou správně zajištěny upevňovací prvky korby, sedátka nebo autosedačky.
! Sestavení smí provést pouze dospělá osoba.
! Tento kočárek používejte pouze s dítětem o hmotnosti do 22kg. Při převážení nepřipoutaného dítěte dojde k poškození kočárku.
! Aby se zabránilo nebezpečné a nestabilní situaci, neumísťujte do úložného košíku více než 4,5 kg.
! Své dítě v žádném případě neponechávejte bez dozoru. Když je vaše dítě v kočárku, mějte jej vždy na očích.
! Na tomto kočárku převážejte pouze jedno dítě najednou. V žádném případě neumísťujte peněženky, nákupní tašky, balíky nebo příslušenství na držadlo nebo stříšku.
! Přetěžování, nesprávné rozkládání nebo používání dílů jiných výrobců může způsobit poškození, rozbití nebo omezení bezpečnosti kočárku. Pozorně si přečtěte návod k použití.
! Je dovoleno používat pouze náhradní díly, které byly dodány nebo doporučeny výrobcem/distributorem.
! Před použitím tohoto výrobku si přečtěte všechny pokyny v tomto návodu. Uchovejte si tento návod pro budoucí použití. Nedodržení těchto výstrah a pokynů může vést k vážnému poranění nebo smrti.
! Je nezbytné správně používat bezpečnostní pásy a zádržné systémy.
! Aby se zabránilo pádu nebo vyklouznutí a vážnému zranění, vždy používejte bezpečnostní pás.
! Při nastavování kočárku zajistěte, aby se vaše dítě nacházelo mimo dosah pohyblivých částí.
! V případě nepoužití postroje může dítě sklouznout do otvorů pro nohy a zamotat se.
! V žádném případě nepoužívejte tento kočárek na schodech nebo eskalátorech.
! Uchovávejte mimo dosah předmětů o vysoké teplotě, kapalin a elektroniky.
! V žádném případě nedovolte svému dítěti, aby si na kočárku stoupalo nebo aby sedělo na kočárku hlavou dopředu.
! V žádném případě neumísťujte kočárek na silnice, svahy nebo nebezpečná místa.
! Před použitím kočárku zkontrolujte, zda jsou všechny mechanizmy zajištěné.
! Aby se zabránilo uškrcení, NEUMÍSŤUJTE předměty s provázky okolo krku dítěte, nezavěšujte provázky z tohoto výrobku ani nepřivazujte provázky k hračkám.
! NEPOKLÁDEJTE žádné předměty na držadlo, aby se zabránilo převržení.
! NEZVEDEJTE kočárek, pokud je dítě v kočárku.

! NEVOZTE dítě v úložném košíku.
! Aby se zabránilo převrácení, v žádném případě nedovolte dítěti, aby na kočárek šplhalo. Při vkládání a vyjímání z kočárku dítě vždy zvedněte.
! Rozkládání a skládání tohoto výrobku provádějte v bezpečné vzdálenosti od dítěte, aby se zabránilo zranění.
! Než dítě pustíte ke kočárku, ujistěte se, že kočárek je zcela otevřený nebo rozložen.
! Aby byla zajištěna bezpečnost vašeho dítěte, před použitím kočárku zkontrolujte, zda jsou všechny díly řádně sestaveny a zajištěny.
! Aby se zabránilo uškrcení, zajistěte, aby vaše dítě bylo mimo dosah stříšky.
! Při parkování kočárku vždy použijte brzdy.
! Pokud je kočárek poškozený nebo rozbitý, přestaňte jej používat.
! Tento kočárek lze používat pouze při rychlosti chůze. Tento výrobek není určen pro použití při kondičním běhání.
! Před používáním tohoto výrobku odstraňte igelitový sáček a obalové materiály, aby se zabránilo udušení. Igelitový sáček a obalové materiály je třeba uchovávat mimo dosah novorozenců a dětí.
! Tento výrobek není vhodný pro běhání nebo bruslení.
! Tento kočárek je určen pro používání od narození. Pro novorozence doporučujeme používat největší sklon.
! Při vkládání nebo vyjímání dětí musí být aktivováno parkovací zařízení.
! Přestaňte používat hlubokou korbu, jakmile dítě dokáže samo sedět, otočit se a samo se zvedat na ruce a kolena. Maximální hmotnost dítěte: 9 kg.
! Nenechávejte si v blízkosti hluboké korby hrát jiné děti bez dozoru.
! Hluboká korba NENÍ určena pro dlouhodobé spaní.
! NEPOUŽÍVEJTE ani nepřidávejte jinou matraci, než byla dodána s touto hlubokou korbou.
! Používáte-li autosedačky v kombinaci s podvozkem, toto vozidlo nenahrazuje postýlku ani lůžko. Když vaše dítě potřebuje spát, uložte jej do vhodné hluboké korby, postýlky nebo na vhodné lůžko.
! Hlava dítěte v hluboké korbě se v žádném případě nesmí nacházet níže, než tělo dítěte.
! Před přenášením nebo zvedáním zkontrolujte, zda se držadlo(a) nachází ve správné poloze pro použití.
! Pravidelně kontrolujte, zda nejsou poškozené nebo opotřebované rukojeti a spodní strana hluboké korby.
! Jakákoli zátěž připevněná na držadlo a/nebo na zadní stranu opěráku a/nebo na boční strany vozidla sníží jeho stabilitu.
! Je zakázáno používat příslušenství, které nebylo schváleno výrobcem.
! Tento produkt je vhodný pro děti do 22 kg nebo do 4 let (podle toho, co nastane dříve).
! Není-li doporučeno výrobcem, nepřidávejte žádnou další matraci.

Sestavení kočárku

(Řiďte se prosím obrázky na straně 1-12)

Před montáží a použitím tohoto výrobku si přečtěte všechny pokyny v tomto návodu.

Otevřený kočárek

viz obrázky ❶ - ❸

! Než budete pokračovat, zkontrolujte, zda je kočárek zcela složený.

Montáž a sejmutí předního kolečka

viz obrázky ❹ - ❺

Montáž a sejmutí zadního kolečka

viz obrázky ❻ - ❼

Montáž úložného košíku

viz obrázky ❽ - ❾

Montáž stříšky

viz obrázky ❿ - ⓫

Montáž opěrky rukou

viz obrázky ⓬ - ⓭

Opěrku rukou lze na jedné straně otevřít pro snadné usazení a vyjmutí dítěte.

! Vždy zajistěte své dítě postrojem. Opěrka rukou není zádržné zařízení.

Zcela sestavený kočárek je zobrazen na obrázku ⓮

Používání kočárku

Použití stříšky

viz obrázky ⓯ - ⓰

! Pokud nelze nastavit opěrák do svislé polohy, před rozevřením stříšky jej stiskněte. ⓯

! Po nasazení nedoporučujeme stříšku pravidelně snímat.

Otočení sedačky

viz obrázky ⓱ - ⓲

Sedačku lze otočit, což umožňuje, aby bylo dítě otočené k matce.

Sevřete uvolňovací tlačítka sedátka a zvedněte sedátko nahoru. ⓱ Otočte sedátko do opačného směru a potom zasuňte sedátko do držáků. ⓲

Nastavení ležení

viz obrázek ⓳

K dispozici je 5 poloh opěráku.

Chcete-li změnit polohu opěráku, sevřete tlačítko nastavení ⓳ - 1 a potom nastavte opěrák do požadované polohy. ⓳ - 2 Chcete-li opěrák zvednou, zatlačte jej nahoru.

! Ujistěte se, že náklon je řádně nastaven pro použití.

Použití spony

viz obrázky ❷❍ - ❷❶

Uvolnění spony

Stiskněte prostřední tlačítko pro odepnutí spony. ❷❍

Zámek spony

Srovnejte sponu bederního pásu se sponou ramenního pásu ❷❶ - 1 a zacvakněte do středové spony. ❷❶ - 2

Jakmile se ozve „cvaknutí“, znamená to, že spona je zcela zajištěná. ❷❶ - 3

! Aby se zabránilo pádu nebo vyklouznutí a vážnému zranění, vždy zajistěte své dítě postrojem.

! Ujistěte se, že dítě je pohodlně zajištěno. Mezi dítětem a ramenním postrojem musí být prostor přibližně na tloušťku jedné ruky.

! Nekřižte ramenní pásy. Tím se vytváří tlak na krk dítěte.

Použití ramenního postroje a postroje do pasu

viz obrázky ❷❷ - ❷❺

! Abyste vaše dítě ochránili před vypadnutím, po usazení dítěte do sedačky zkontrolujte, zda jsou ramenní a bederní postroj ve správné výšce a délce.

❷❷ - 1 Kotva ramenního postroje A
❷❷ - 2 Kotva ramenního postroje B
❷❷ - 3 Posuvný regulátor

Pro větší dítě použijte kotvu ramenního postroje A a nejvyšší ramenní sloty. Pro menší dítě použijte kotvu ramenního postroje B a nejnižší ramenní sloty.

Pro úpravu pozice kotvy ramenního postroje otočte kotvu tak, aby byla v rovině s boční stranou směřující dopředu. Protáhněte ji slotem ramenního postroje zezadu dopředu. ❷❸ Znovu ji protáhněte slotem, který je nejblíže výšce ramene dítěte. ❷❹

Pro změnu délky postroje použijte posuvný regulátor. ❷❺ - 1

Stiskněte tlačítko ❷❺ - 2 a zároveň vytáhněte bederní postroj na správnou délku. ❷❺ - 3

Použijte postroj přes rozkrok

viz obrázky ❷❻ - ❷❼

Existují 2 polohy nastavení rozkrokového popruhu podle požadavků dítěte.

Poloha 1 V případě menších dětí se používá tato poloha ❷❻ - 1

Poloha 2 V případě větších dětí se používá tato poloha ❷❻ - 2

i. Vytáhněte rozkrokový postroj ven a umístěte jej tak, aby byl vodorovně. ❷❼ - 1 & ❷❼ - 2

ii. Otočte kotvu rozkrokového postroje tak, aby kratší strana směřovala dopředu, a potom ji provlékněte otvorem pro rozkrokový postroj. ❷❼ - 3 & ❷❼ - 4

iii. Znovu protáhněte otvorem, který nejblíže rozkroku dítěte, z přední strany rozkrokového postroje. ❷❼

Úprava opěrky nohou

viz obrázky 28 - 29

Opěrka nohou má 2 polohy.

Zvednutí opěrky nohou

Chcete-li zvednout opěrku nohou, zatlačte ji směrem nahoru.

Spuštění opěrky nohou

Stiskněte nastavovací tlačítka na obou stranách opěrky nohou 29 - 1 a otočte opěrku nohou směrem dolů. 29 - 2

Použití zámku natáčení předních koleček

viz obrázek 30

Zatlačte zámky natáčení předních koleček směrem nahoru pro udržení směru jízdy. 30

Tip Na nerovném povrchu doporučujeme zablokovat natáčení koleček.

Použití brzdy

viz obrázky 31 - 32

Pro zajištění koleček stlačte páčku brzdy směrem dolů. 31

Pro uvolnění koleček stačí zvednout páčku brzdy směrem nahoru. 32

Tip Když s kočárkem zastavíte, vždy jej zabrzděte.

Úprava držadla

viz obrázek 33

Rukojeť má 3 polohy.

Chcete-li upravit výšku rukojeti, přitáhněte rukojeť nahoru nebo dolů 33 - 2 a zároveň stiskněte stavěcí tlačítko rukojeti. 33 - 1

Rozložení kočárku

viz obrázky 34 - 35

! Před rozložením kočárku složte stříšku.

Chcete-li otočit opěrák do vodorovné polohy, stiskněte rukojeť náklonu na zadní straně opěráku. 34

Zvedněte tlačítko pro rozložení, sešlápněte pedál pro rozložení dolů a zatlačením kočárku dopředu jej rozložte. 34

Když je kočárek zcela rozložen a zajištěn, úložná západka se automaticky zahákne do úložného úchytu. 35

Použití příslušenství

Příslušenství se může prodávat zvlášť nebo nemusí být k dispozici v závislosti na regionu.

Použití s dětským zádržným systémem Joie

viz obrázky 36 - 42

Při použití se zádržným systémem Joie gemm, i-Gemm 3, i-Level Pro, i-Snug 2, i-Jemini a Sprint si prosím přečtěte následující pokyny.

1. Při připojování umístěte adaptér na držáky podle obrázku 36. Jakmile se ozve „cvaknutí“, znamená to, že adaptér je zcela zajištěný. 37
2. Při připojování umístěte dětský zádržný systém na adaptér podle obrázku 38. Jakmile se ozve „cvaknutí“, znamená to, že dětský zádržný systém je zcela zajištěný. 39
3. Při odpojování zvedněte dětský zádržný systém 40 - 2 a zároveň stiskněte dvě uvolňovací tlačítka A uchycení ke kočárku. 40 - 1

! Máte-li problémy s použitím kočárku a adaptéru, přečtěte si prosím jeho vlastní pokyny k použití.

! Při odnímání zvedněte adaptér nahoru 41 - 2 a zároveň stiskněte dvě uvolňovací tlačítka. 41 - 1

! Odejměte adaptér podle obrázku 42.

! Nerozkládejte kočárek s nasazeným dětským zádržným systémem.

Používání hluboké korby Chrome

viz obrázky 43 - 45

Připevnění hluboké korby na podvozek

Zorientujte boční strany hluboké korby a adaptéry na rámu. Umístěte hlubokou korbu přímo dolů tak, aby zacvakla na místo. 43 „Cvaknutí“ znamená, že hluboká korba je zcela připevněna. 44

! Před použitím hluboké korby vždy odejměte adaptéry.

! Nerozkládejte kočárek s nasazenou hlubokou korbou.

Sejmutí hluboké korby

Stiskněte uvolňovací tlačítka na obou stranách hluboké korby 45 - 1 a potom ji zvedněte. 45 - 2

Používání nánožníku fusaku

viz obrázky 46 - 48

Textilní nánožník fusaku udržuje vaše dítě v teple a pohodlí. Nasaďte nánožník fusaku podle následujících pokynů.

1. Před nasazením nánožníku fusaku upravte opěrku nohou a hlavy do horizontální polohy a polohy náklonu. 46
2. Opěrku nohou zakryjte nánožníkem fusaku. 47

Sestavený nánožník fusaku je zobrazen na obrázku 48.

Použití pláštěnky

viz obrázek 49

Nasaďte pláštěnku na kočárek. 49

! Před použitím pláštěnky zkontrolujte, zda je sedačka upevněná.

! Při použití pláštěnky prosím vždy zkontrolujte její ventilaci.

! Před rozložením vždy zkontrolujte, zda byla pláštěnka očištěna a je suchá.

! Nerozkládejte kočárek s nasazenou pláštěnkou.

! V horkém počasí neumísťujte dítě do kočárku s nasazenou pláštěnkou.

! Používat pouze pod dohledem dospělé osoby. Nepoužívejte na kočárku bez stříšky.

Sejmutí a montáž látkových částí

viz obrázky 50 - 53

Odstraňte opěrku rukou, jak je znázorněno na 13

Rozepněte přezku na dolní straně sedátka. 50

Při nasazování látkových částí sedačky provádějte výše uvedené kroky v opačném pořadí 53 - 51

Péče a údržba

viz obrázek 59

! Odnímatelný polstr sedačky lze prát ve studené vodě bez máchání. Nebělit.

! K čištění rámu kočárku použijte pouze běžné mýdlo a teplou vodu. Nepoužívejte bělidlo ani detergent.

! Pravidelně kontrolujte stav opotřebení součástí a případné uvolněné šrouby, potrhání materiálu nebo švů výrobku. Poškozené součásti podle potřeby vyměňte nebo opravte.

! Nadměrné vystavení slunci nebo teplu může způsobit blednutí nebo deformování dílů.

! Pokud kočárek navlhne, otevřete stříšku a před uložením ho nechte důkladně oschnout.

! Pokud kolečka skřípají, použijte lehký olej (např. silikonový sprej, antikorozní olej nebo olej na šicí stroje). Je důležité namazat olejem nápravu koleček. 59

! Po používání na pláži kočárek důkladně vyčistěte a odstraňte písek a sůl z mechanismů a nápravy koleček.

SK Vitajte v rodine Joie™

Blahoželáme, že ste sa stali súčasťou rodiny Joie! Sme nadšení, že sme súčasťou vašej cesty s vašim dieťaťom. Pri cestovaní s Joie chrome™ 2 používate kvalitný, plne certifikovaný kočík, schválený podľa európskych bezpečnostných noriem STN EN 1888-2:2018+A1:2022. Tento výrobok je vhodný pre deti od narodenia do 22 kg alebo 4 rokov, podľa toho, čo nastane skôr. Pozorne si prečítajte túto príručku a dodržiavajte všetky kroky na zabezpečenie pohodlnej jazdy a čo najlepšej ochrany svojho dieťaťa.

DÔLEŽITÉ - POZORNE SI PREČÍTAJTE A UCHOVAJTE PRE NESKORŠIE POUŽITIE.

Navštívte nás na joiebaby.com, kde si môžete stiahnuť manuály a pozrieť ďalšie zaujímavé výrobky spoločnosti Joie!

Núdzová situácia

V prípade mimoriadnej udalosti alebo nehody je najdôležitejšie, aby bolo o vaše dieťa ihneď postarané v rámci prvej pomoci a lekárskeho ošetrenia.

Zoznam častí

Pred zostavením skontrolujte, či máte všetky časti. Ak chýba ktorákoľvek časť, obráťte sa na miestneho predajcu. Na zostavenie nie sú potrebné žiadne nástroje.

1 Rám kočíka
2 Predné koleso (X2)
3 Zadné koleso (X2)
4 Brzdová zostava
5 Držadlo
6 Lýtková opierka
7 Zámok otáčania
8 Predné koleso
9 Zadné koleso
10 Držiak sedačky
11 Uvoľňovacie tlačidlo sedačky
12 Spona
13 Skladacie tlačidlo
14 Tlačidlo na nastavenie rukoväte
15 Rukoväť sklonu
16 Úložný košík
17 Brzdová páčka
18 Západka úložného priestoru
19 Západkový držiak úložného priestoru
20 Rukoväť

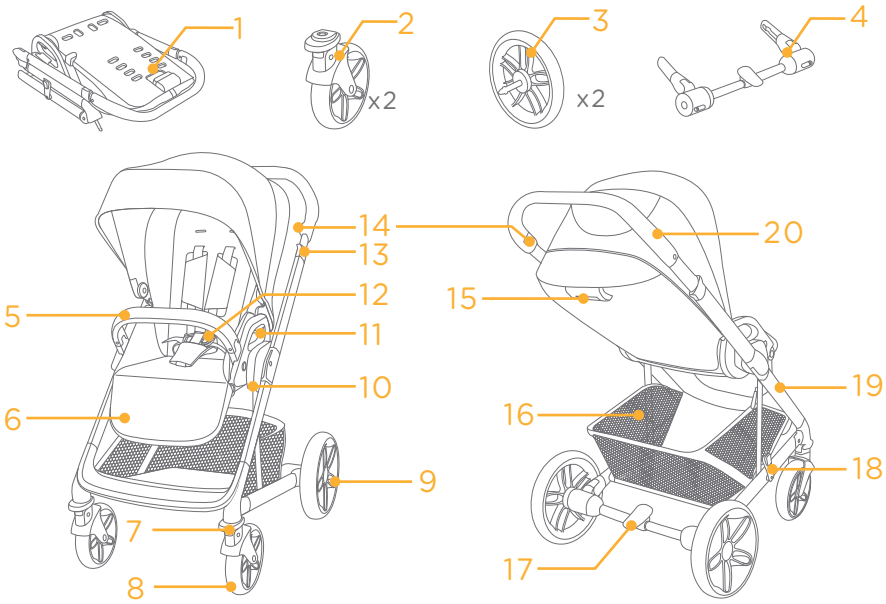

Príslušenstvo
(nemusí byť zahrnuté)

1 Strieška
2 Kryt podušky rozkrokového popruhu
3 Kryt podušky ramenných popruhov
4 Kryt proti dažďu
5 Prikrývka fusaku
6 Prenosná postieľka
7 Adaptér

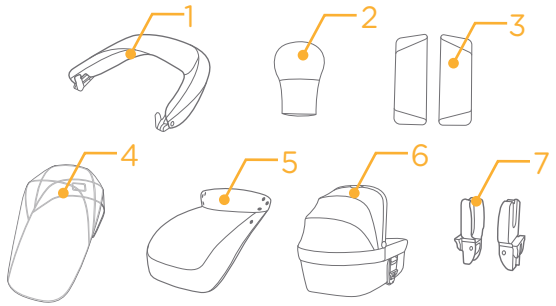

Príslušenstvo sa môže predávať samostatne alebo nemusí byť k dispozícii v závislosti od oblasti.

VÝSTRAHA

! Vždy používajte zadržiavací systém. Odporúča sa používať aj ramenné popruhy.
! Pred použitím skontrolujte, či sú zapojené všetky zaisťovacie zariadenia.
! Nenechávajte dieťa hrať sa s týmto výrobkom.
! Pred použitím skontrolujte, či sú teleso kočíka alebo jednotka sedačky, alebo upevňovacie prvky autosedačky správne zaistené.
! Montáž musia vykonať dospelé osoby.
! Kočík používajte s dieťaťom, ktoré váži menej ako 22kg. S nevhodným dieťaťom dôjde k poškodeniu kočíka.
! Aby ste predišli nebezpečným a nestabilným podmienkam, do úložného košíka neumiestňujte veci s hmotnosťou viac ako 4,5kg.
! Nikdy nenechajte dieťa bez dozoru. Vždy, keď je dieťa v kočíku, majte naň dobrý výhľad.
! Kočík používajte naraz len pre jedno dieťa. Nikdy nepokladajte na rukovať ani textilnú striešku peňaženky, nákupné tašky, balíky alebo prvky príslušenstva.
! Preťaženie, nesprávne zloženie alebo používanie komponentov iných výrobcov môže spôsobiť, že sa kočík poškodí, zlomí alebo že nebude bezpečný. Pozorne si prečítajte návod na použitie.
! Musia sa používať len náhradné diely dodávané alebo odporúčané výrobcom/distribútorom.
! Pred používaním tohto výrobku si prečítajte všetky pokyny, ktoré sú v príručke uvedené. Tento návod na použitie uložte pre budúce použitie. Nedodržanie týchto výstrah a pokynov môže viesť k vážnemu poraneniu alebo smrti.
! Bezpečnostné pásy a zadržiavacie systémy sa musia používať správne.
! Aby nedošlo k vážnemu zraneniu v dôsledku vypadnutia či vykĺznutia, vždy používajte bezpečnostný pás.
! Pri nastavovaní kočíka sa uistite, že je telo dieťaťa mimo pohyblivých častí.
! Ak sa nepoužijú popruhy, dieťa môže vkĺznuť do otvorov pre nohy a uškrtiť sa.
! Nikdy nepoužívajte kočík na schodoch ani eskalátoroch.
! Udržiavajte mimo objektov s vysokou teplotou, tekutín a elektroniky.
! Nikdy nedovoľte, aby dieťa stálo na kočíku alebo v ňom sedelo hlavou smerujúcou k prednej časti kočíka.
! Nikdy nenechávajte kočík na cestách, svahoch alebo v nebezpečných oblastiach.
! Pred použitím kočíka sa uistite, že sú všetky mechanizmy upevnené.
! Aby sa zabránilo uškrteniu, okolo krku dieťaťa NEUMIESTŇUJTE predmety so šnúrkami, šnúrky nenechajte visieť z tohto výrobku ani ich neuväzujte k hračkám.
! Aby ste predišli prevráteniu, NEDÁVAJTE nič na rukoväť.
! NEZDVÍHAJTE kočík, keď je v ňom dieťa.
! NEPOUŽÍVAJTE úložný košík ako nosič na dieťa.

! Aby ste predišli prevráteniu, nikdy nedovoľte, aby dieťa liezlo na kočík. Pri vkladaní dieťaťa do kočíka a vyberaní z neho ho vždy zdvihnite.
! Aby ste sa vyhli poraneniu, uistite sa, že je dieťa pri rozkladaní a skladaní tohto výrobku v bezpečnej vzdialenosti.
! Skôr než necháte dieťa priblížiť sa ku kočíku, uistite sa, že je kočík úplne rozložený alebo zložený.
! Aby ste zaistili bezpečnosť dieťaťa, pred používaním kočíka skontrolujte, či sú všetky diely riadne zostavené a dotiahnuté.
! Aby sa zabránilo uškrteniu, uistite sa, že je dieťa mimo plátennej striešky.
! Pri parkovaní kočíka vždy zatiahnite parkovaciu brzdu.
! Prestaňte používať kočík, ak je poškodený alebo porušený.
! Kočík sa môže používať len pri rýchlosti chôdze. Tento výrobok nie je určený na používanie pri behaní.
! Aby ste predišli uduseniu, pred použitím tohto výrobku odstráňte plastové vrecko a obalové materiály. Plastové vrecko a obalové materiály sa potom musia uchovávať mimo dosahu detí.
! Tento výrobok nie je vhodný na behanie alebo korčuľovanie.
! Kočík je navrhnutý na používanie od narodenia a pre novo narodené deti sa odporúča používanie úplne sklopenej polohy.
! Pri vkladaní a vyberaní detí sa musí aktivovať parkovacie zariadenie.
! Prenosná postieľka sa nesmie používať, keď bude dieťa schopné samo sedieť, prevrátiť sa a samo sa vytlačiť na ruky a kolená. Maximálna hmotnosť dieťaťa: 9 kg.
! Nenechávajte iné deti hrať sa bez dozoru v blízkosti prenosnej postieľky.
! Prenosná postieľka sa NESMIE používať na dlhodobé spanie.
! NEPOUŽÍVAJTE ani nepridávajte žiadny iný matrac ako ten, ktorý sa dodáva s prenosnou postieľkou.
! Pre sedadlá automobilov používané v spojení s podvozkom platí, že toto vozidlo nenahrádza postieľku ani posteľ. Ak vaše dieťa potrebuje spať, malo by sa umiestniť do vhodného telesa kočíka, postieľky alebo postele.
! Uistite sa, že hlava dieťaťa v prenosnej postieľke nebude nikdy nižšie ako telo dieťaťa.
! Pred nesením alebo zdvíhaním sa uistite, že je rukoväť v správnej polohe používania.
! Pravidelne sa musí kontrolovať, či rukoväte a spodná časť prenosnej postieľky nenesú známky poškodenia a opotrebovania.
! Akékoľvek zaťaženie pôsobiace na rukoväť a/alebo zadnú stranu operadla a/alebo na boky vozidla ovplyvní stabilitu vozidla.
! Príslušenstvo, ktoré nie je schválené výrobcom, sa nesmie používať.
! Tento výrobok je vhodný pre deti od narodenia do 22 kg alebo 4 rokov, podľa toho, čo nastane skôr.
! Nesmie sa pridávať žiadny ďalší matrac, pokiaľ to neodporúča výrobca.

Zostavenie kočíka

(Pozrite si obrázky na strane 1 - 12.)

Pred zostavením a používaním tohto výrobku si prečítajte všetky pokyny, ktoré sú v tejto príručke uvedené.

Rozloženie kočíka

pozrite si obrázky ❶ - ❸

! Pred pokračovaním skontrolujte, či je kočík úplne rozložený.

Zostavenie a odpojenie predného kolesa

pozrite si obrázky ❹ - ❺

Zostavenie a odpojenie zadného kolesa

pozrite si obrázky ❻ - ❼

Zostavenie úložného košíka

pozrite si obrázky ❽ - ❾

Zostavenie plátennej striešky

pozrite si obrázky ❿ - ⓫

Zostavenie držadla

pozrite si obrázky ⓬ - ⓭

Držadlo je možné vyklopiť na jednej strane pre ľahké usadenie a vybratie dieťaťa.

! Vždy zaistite dieťa popruhmi. Držadlo nie je zadržiavacie zariadenie.

Úplne zostavený kočík je zobrazený na obrázku ⓮

Prevádzka kočíka

Použitie striešky

pozrite si obrázky ⓯ - ⓰

! Ak nie je pohodlné nastaviť operadlo do vzpriamenej polohy, pred rozložením striešky zatlačte operadlo. ⓯

! Po namontovaní sa neodporúča pravidelné odmontovávanie striešky.

Zmena orientácie sedačky

pozrite si obrázky ⓱ - ⓲

Orientáciu sedačky možno zmeniť, čo umožní, že matka s dieťaťom budú tvárou v tvár.

Stlačte uvoľňovacie tlačidlá sedačky a pritom nadvihnite sedačku. ⓱ Otočte sedačku do opačného smeru a potom vložte sedačku do držiakov sedačky. ⓲

Nastavenie sklonu

pozrite si obrázok ⓳

Operadlo má 5 polôh.

Ak chcete sklopiť operadlo, stlačte nastavovacie tlačidlo ⓳ - 1 a nastavte operadlo do požadovaného uhla. ⓳ - 2 Ak chcete operadlo zvýšiť, zatlačte nahor.

! Skontrolujte, či je sklon nastavený správne pre používanie.

Použitie spony

pozrite si obrázky ⓴ - ㉑

Rozopnutie spony

Stlačením stredného tlačidla rozopnete sponu. ⓴

Zaistenie spony

Zarovnajte sponu bedrového pása s ramennou sponou ㉑ - 1 a zacvaknite do strednej spony. ㉑ - 2 Zvuk „cvaknutia“ znamená, že je spona úplne zaistená. ㉑ - 3

! Aby ste predišli vážnemu poraneniu v dôsledku pádu alebo vykĺznutia, vždy zaistite dieťa pomocou popruhov.

! Skontrolujte, či je dieťa pohodlne zaistené. Medzera medzi dieťaťom a ramennými popruhmi je široká asi na hrúbku jednej ruky.

! Neprekrížte ramenné pásy. Spôsobí to tlak na krk dieťaťa.

Použitie ramenných a bedrových popruhov

pozrite si obrázky ㉒ - ㉕

! Aby bolo vaše dieťa chránené pred vypadnutím, po umiestnení dieťaťa do sedadla skontrolujte, či sú ramenné a bedrové popruhy v správnej výške a či majú správnu dĺžku.

㉒ - 1 Kotva ramenného popruhu A
㉒ - 2 Kotva ramenného popruhu B
㉒ - 3 Posuvný nastavovací prvok

Pri väčšom dieťati použite kotvu ramenného popruhu A a najvyššie umiestnené ramenné otvory. Pri menšom dieťati použite kotvu ramenného popruhu B a najnižšie ramenné otvory.

Ak chcete upraviť polohu kotvy ramenného popruhu, otočte kotvu tak, aby bola v rovine so stranou smerujúcou dopredu. Prevlečte ju cez otvor ramenného popruhu zozadu dopredu. ㉓ Znova ju prevlečte cez otvor, ktorý je najbližšie k výške ramena dieťaťa. ㉔

Na zmenu dĺžky popruhov použite posuvný nastavovací prvok. ㉕ - 1

Stlačte tlačidlo ㉕ - 2 a zároveň potiahnite bedrové popruhy na správnu dĺžku. ㉕ - 3

Použitie rozkrokového popruhu

pozrite si obrázky ㉖ - ㉗

Sú 2 polohy, do ktorých možno nastaviť rozkrokový popruh podľa potrieb dieťaťa.

Poloha 1 Túto polohu používajú menšie deti ㉖ - 1

Poloha 2 Túto polohu používajú väčšie deti ㉖ - 2

i. Vytiahnite rozkrokový popruh a umiestnite ho tak, aby bol rovno. ㉗ - 1 a ㉗ - 2

ii. Otočte kotvu rozkrokového popruhu tak, aby krátka strana smerovala dopredu, potom ju prevlečte cez otvor rozkrokového popruhu. ㉗ - 3 a ㉗ - 4

iii. Znova ju prevlečte cez otvor, ktorý je najbližšie k rozkroku dieťaťa od prednej strany rozkrokového popruhu. ㉗

Nastavenie lýtkovej opierky

pozrite si obrázky 28 - 29

Lýtková opierka má 2 polohy.

Zdvihnutie lýtkovej opierky

Ak chcete lýtkovú opierku zvýšiť, len ju zatlačte dohora.

Zníženie lýtkovej opierky

Stlačte nastavovacie tlačidlá na oboch stranách lýtkovej opierky 28 - 1 a otočte lýtkovú opierku smerom nadol. 28 - 2

Použitie predného zámku otáčania

pozrite si obrázok 30

Vysuňte predné zámky otáčania, ak chcete udržiavať smer pohybu. 30

Tip Na nerovných povrchoch sa odporúča použitie zámkov otáčania.

Použitie brzdy

pozrite si obrázky 31 - 32

Stúpením na brzdovú páčku v smere nadol zablokujete kolesá. 31

Ak chcete kolesá uvoľniť, zdvihnite brzdovú páčku dohora. 32

Tip Keď kočík stojí, vždy použite brzdu.

Nastavenie rukoväte

pozrite si obrázok 33

Rukoväť má 3 polohy.

Ak chcete nastaviť výšku rukoväte, potiahnite rukoväť nahor alebo nadol 33 - 2, pričom držte stlačené nastavovacie tlačidlo rukoväte. 33 - 1

Zloženie kočíka

pozrite si obrázky 34 - 35

! Pred zložením kočíka zložte plátennú striešku.

Stlačením rukoväte sklonu na zadnej časti operadla otočte operadlo do horizontálnej polohy. 34

Nadvihnite skladacie tlačidlo, zošliapnite skladací pedál a zložte kočík jeho zatlačením dopredu. 34

Západka úložného priestoru sa automaticky zachytí o držiak úložného priestoru a potom bude kočík zložený a úplne zaistený. 35

Použitie príslušenstva

Príslušenstvo sa môže predávať samostatne alebo nemusí byť k dispozícii v závislosti od oblasti.

Použitie s detskou autosedačkou Joie

pozrite si obrázky 36 - 42

Pri použití s detskou autosedačkou Joie gemm, i-Gemm 3, i-Level Pro, i-Snug 2, i-Jemini, Sprint si pozrite nasledujúce pokyny.

1. Ak chcete pripevniť adaptér, umiestnite adaptér na držiaky, ako je zobrazené na obrázku 36. Zvuk „cvaknutia“ znamená, že je adaptér úplne zaistený. 37
2. Ak chcete pripevniť detskú autosedačku, položte detskú autosedačku na adaptér, ako je zobrazené na obrázku 38. Zvuk „cvaknutia“ znamená, že je detská autosedačka úplne zaistená. 39
3. Ak chcete vybrať detskú autosedačku, zdvihnite detskú autosedačku nahor 40 - 2, pričom majte stlačené dve tlačidlá na uvoľnenie upevnenia kočíka A. 40 - 1

! Pri akýchkoľvek problémoch s používaním kočíka a adaptéra si pozrite ich návody na použitie.

! Ak chcete vybrať adaptér, nadvihnite ho nahor 41 - 2, pričom majte stlačené dve uvoľňovacie tlačidlá. 41 - 1

! Vybratý adaptér je zobrazený na obrázku 42.

! Pri pripájaní detskej autosedačky neskladajte kočík.

Použitie prenosnej postieľky chrome

pozrite si obrázky 43 - 45

Pripojenie prenosnej postieľky na rám

Zarovnajte boky prenosnej postieľky s adaptérmi na ráme. Zatlačte prenosnú postieľku priamo nadol tak, aby zacvakla na miesto. 43 Zvuk „cvaknutia“ znamená, že je prenosná postieľka úplne zostavená. 44

! Pred použitím prenosnej postieľky vždy vyberte adaptéry.

! Pri pripájaní prenosnej postieľky neskladajte kočík.

Odmontovanie prenosnej postieľky

Stlačte uvoľňovacie tlačidlá na oboch bokoch prenosnej postieľky 45 - 1 a potom ju zdvihnite dohora. 45 - 2

Použitie prikrývky fusaku

pozrite si obrázky 46 - 48

Mäkká prikrývka fusaku môže dieťaťu poskytnúť teplé a príjemné prostredie na spanie.
Zostavte prikrývku fusaku podľa týchto krokov.

1. Pred zostavením prikrývky fusaku nastavte lýtkovú opierku a operadlo jednotlivo do vodorovnej a sklopenej polohy. 46
2. Prikryte lýtkovú opierku prikrývkou fusaku. 47

Zostavená prikrývka fusaku je zobrazená na obrázku 48.

Použitie krytu proti dažďu

pozrite si obrázok 49

Ak chcete zostaviť kryt proti dažďu, umiestnite ho nad kočík. 49

! Pred použitím krytu proti dažďu sa uistite, že je sedačka pripútaná.

! Pri používaní krytu proti dažďu vždy skontrolujte vetranie.

! Keď sa nepoužíva, pred zložením skontrolujte, či je kryt proti dažďu vyčistený a vysušený.

! Neskladajte kočík po namontovaní krytu proti dažďu.

! V horúcom počasí nedávajte svoje dieťa do kočíka s namontovaným krytom proti dažďu.

! Na použitie pod dozorom dospelej osoby. Nepoužívajte na kočíku bez plátennej striešky.

Odpojenie a zostavenie mäkkých textílií

pozrite si obrázky 50 - 53

Odmontovanie držadla je zobrazené ako 13

Rozopnite sponu, ktorá je na spodnej časti sedačky. 50

Ak chcete znova zostaviť mäkké textílie, postupujte podľa vyššie uvedených krokov v opačnom poradí 53 - 51

Starostlivosť a údržba

pozrite si obrázok 59

! Vyberateľné čalúnenie sedačky možno prať v studenej vode a sušiť vyvesením a odkvapkaním. Nepoužívajte bielidlo.

! Na čistenie rámu kočíka používajte len domáce mydlo a teplú vodu. Žiadne bielidlo ani čistiaci prostriedok.

! Občas skontrolujte, či na kočíku nie sú povolené skrutky, opotrebované súčasti, roztrhnutý alebo rozpáraný materiál. Tieto súčasti vymeňte alebo opravte.

! Nadmerné vystavenie slnečnému žiareniu alebo teplu môže spôsobiť vyblednutie alebo deformáciu častí.

! Ak je kočík vlhký, roztiahnite plátennú striešku a nechajte ho pred uskladnením dôkladne vysušiť.

! Ak kolesá pískajú, použite jemný olej (napr. silikónový sprej, antikorózny olej alebo olej do šijacieho stroja). Je dôležité, aby sa olej dostal do zostavy osky a kolesa. 59

! Pri používaní kočíka na pláži ho po použití úplne vyčistite, aby ste odstránili piesok a soľ z mechanizmov a zostáv kolies.

RU Вас приветствует компания Joie™!

Поздравляем — вы стали частью семьи Joie! Мы рады отправиться в путь вместе с вами и вашим малышом. Joie chrome™ 2 — это высококачественная коляска, сертифицированная по европейским стандартам безопасности EN 1888-2:2018+A1:2022. Данное изделие предназначено для детей весом до 22 кг или возрастом до 4 лет (в зависимости от того, что наступит раньше). Внимательно прочтите настоящее руководство и выполняйте все рекомендации, чтобы обеспечить удобство в поездке и максимальную защиту ребенка.

ВАЖНО! ВНИМАТЕЛЬНО ПРОЧТИТЕ И СОХРАНИТЕ НА БУДУЩЕЕ.

Скачать руководства и ознакомиться с другой замечательной продукцией Joie можно на веб-сайте joiebaby.com.

Чрезвычайные ситуации

В случае чрезвычайного происшествия или несчастного случая следует незамедлительно оказать ребенку первую помощь и обратиться к врачу.

Спецификация деталей

Перед сборкой данного изделия проверьте наличие всех деталей. В случае отсутствия любых деталей обратитесь в магазин, где было приобретено данное изделие. Для сборки не требуются инструменты.

1 Рама коляски
2 Передние колеса (2 шт.)
3 Задние колеса (2 шт.)
4 Тормозной блок
5 Поручень
6 Опора для ног
7 Фиксатор переднего колеса
8 Передние колеса
9 Задние колеса
10 Крепление сиденья
11 Кнопка фиксатора сиденья
12 Пряжка
13 Кнопка складывания
14 Кнопка регулировки рукоятки
15 Рукоятка регулировки наклона
16 Вещевая корзина
17 Педаль тормоза
18 Фиксатор для хранения
19 Защелка для хранения
20 Рукоятка

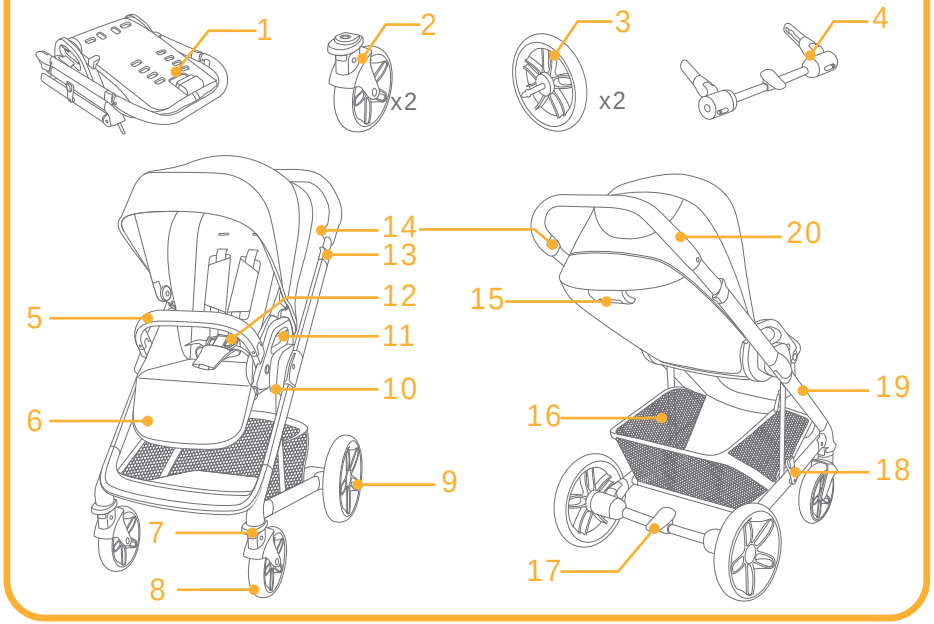

Принадлежности

(могут не входить в комплект поставки)

1. Козырек
2 Накладка на паховые ремни
3 Накладка на плечевые ремни
4 Дождевик
5 Фартук муфты для ножек
6 Переносная люлька
7. Адаптер

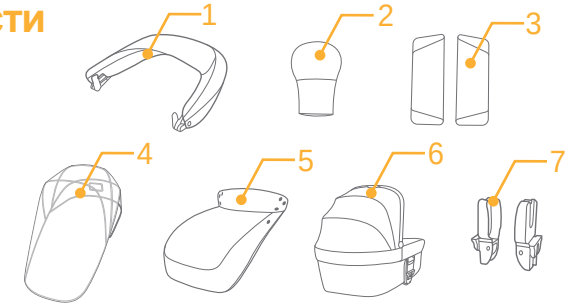

Принадлежности могут продаваться отдельно или не предлагаться в некоторых регионах.

ВНИМАНИЕ

! Всегда используйте удерживающую систему. Рекомендуется также использовать плечевые ремни.
! Прежде чем использовать коляску, убедитесь, что задействованы все фиксаторы.
! Не позволяйте ребенку играть с данным изделием.
! Перед использованием убедитесь, что все крепежные устройства на люльке с жестким дном, сиденье или автокресле задействованы надлежащим образом.
! Сборку должны осуществлять взрослые.
! В коляске допускается перевозить детей весом не более 22 кг. Перевозка в коляске детей большего веса может привести к ее повреждению.
! Во избежание опасного опрокидывания коляски не помещайте в вещевую корзину предметы весом более 4,5 кг.
! Категорически запрещается оставлять ребенка без присмотра. Ребенок, находящийся в коляске, должен быть всегда под присмотром.
! В коляске допускается перевозить только одного ребенка. Запрещается помещать на рукоятку и козырек кошельки, сумки, свертки и принадлежности.
! Превышение допустимой нагрузки, неправильное складывание и использование деталей других производителей может привести к повреждению, поломке и снижению безопасности коляски. Пожалуйста, внимательно прочтите настоящее руководство по эксплуатации.
! Разрешается использовать только запасные части, поставляемые или рекомендованные производителем или дистрибьютором коляски.
! Перед использованием данного изделия прочтите все инструкции в настоящем руководстве. Сохраните настоящее руководство по эксплуатации для использования в будущем. Несоблюдение этих предупреждений и инструкций может привести к причинению серьезного вреда здоровью ребенка или летальному исходу.
! Необходимо надлежащим образом использовать ремни безопасности и удерживающую систему.
! Во избежание причинения серьезного вреда здоровью ребенка в результате падения или выскальзывания из коляски обязательно используйте ремни безопасности.
! Во время регулировки коляски тело ребенка не должно соприкасаться с какими бы то ни было подвижными деталями.
! Если ребенок не пристегнут ремнем, он может выскользнуть через нижнюю часть коляски, что может привести к удушению.
! Категорически запрещается использовать коляску на лестницах и эскалаторах.
! Коляску необходимо держать вдали от горячих предметов, жидкостей и электронных приборов.
! Никогда не разрешайте ребенку стоять на коляске, а также сидеть на коляске лицом к рукоятке.
! Категорически запрещается помещать коляску на дороги, откосы и в другие опасные места.
! Перед использованием коляски убедитесь, что все ее механизмы закреплены.
! Во избежание удушения ЗАПРЕЩАЕТСЯ помещать предметы с лентами и веревками вокруг шеи ребенка, свешивать ленты и веревки с коляски, а также прикреплять веревки и ленты к игрушкам.

! Во избежание опрокидывания не ставьте ничего на рукоятку.
! ЗАПРЕЩАЕТСЯ поднимать коляску с находящимся в ней ребенком.
! ЗАПРЕЩАЕТСЯ помещать ребенка в вещевую корзину.
! Во избежание опрокидывания не позволяйте ребенку карабкаться по коляске. Усаживать и вынимать ребенка из коляски должен взрослый.
! Во избежание причинения вреда здоровью ребенка не складывайте и не раскладывайте коляску вблизи ребенка.
! Не разрешайте ребенку подходить к коляске, если она не полностью разложена или сложена.
! С целью обеспечения безопасности ребенка перед использованием коляски необходимо убедиться, что все детали собраны и закреплены надлежащим образом.
! Во избежание удушения удостоверьтесь, что козырек не касается ребенка.
! Остановив коляску, обязательно задействуйте тормоза.
! В случае повреждения или поломки коляски ее необходимо прекратить использовать.
! Коляску допускается катить только со скоростью пешей ходьбы. Коляска не предназначена для использования во время бега.
! Во избежание удушения перед использованием данного изделия снимите с него пластиковый пакет и упаковочные материалы. Храните пластиковый пакет и упаковочные материалы в недоступном для детей месте.
! Данное изделие не предназначено для бега или катания на роликах.
! Для новорожденных спинку коляски рекомендуется опустить в самое низкое положение.
! Перед тем как помещать ребенка в коляску или извлекать его из коляски, необходимо задействовать тормоза.
! Переносная люлька не предназначена для детей, умеющих самостоятельно сидеть, переворачиваться и вставать на четвереньки. Максимальный вес ребенка: 9 кг.
! Не разрешайте другим детям играть без присмотра возле переносной люльки.
! Переносная люлька НЕ предназначена для длительного сна.
! ЗАПРЕЩАЕТСЯ использовать и укладывать в люльку матрасы помимо того, который поставляется в комплекте с ней.
! Автолюлька, установленная на раму данной коляски, не заменяет люльку или кроватку для новорожденных. Чтобы уложить ребенка спать, его необходимо перенести в подходящую лежачую коляску, люльку или кровать.
! Следите за тем, чтобы голова ребенка в переносной люльке располагалась не ниже его тела.
! Перед тем, как переносить или поднимать, убедитесь, что рукоятка находится в правильном положении для эксплуатации.
! Рукоятки и дно переносной люльки следует регулярно осматривать на наличие признаков повреждения и износа.
! Прикрепление любого груза к рукоятке, спинке или боковым частям коляски приведет к нарушению ее устойчивости.
! Не разрешается использовать принадлежности, не одобренные производителем.
! Данное изделие предназначено для детей весом до 22 кг или возрастом до 4 лет (в зависимости от того, что наступит раньше).
! Использование дополнительных матрасов недопустимо, если это не рекомендовано производителем.

Сборка коляски

(См. рисунки на стр. 1-12)

Перед сборкой и использованием данного изделия прочтите все инструкции в настоящем руководстве.

Раскладывание коляски

См. рисунки ❶ - ❸

! Перед продолжением убедитесь, что коляска полностью разложена.

Сборка и снятие передних колес

См. рисунки ❹ - ❺

Сборка и снятие задних колес

См. рисунки ❻ - ❼

Сборка вещевой корзины

См. рисунки ❽ - ❾

Сборка козырька

См. рисунки ❿ - ⓫

Сборка поручня

См. рисунки ⓬ - ⓭

Поручень можно отодвинуть с одной стороны для удобства посадки и высадки ребенка.

! Всегда пристегивайте ребенка ремнями безопасности. Поручень не является удерживающим устройством.

Полностью собранная коляска показана на рисунке ⓮

Использование коляски

Использование козырька

См. рисунки ⓯ - ⓰

! Если не удобно установить спинку в вертикальное положение, то прежде чем раскрывать козырек, следует нажать на спинку. ⓯

! После установки не рекомендуется слишком часто снимать козырек.

Поворот сиденья

См. рисунки ⓱ - ⓲

Сиденье можно перевернуть так, чтобы ребенок находился лицом к матери.

Сожмите кнопки фиксации сиденья и поднимите сиденье. ⓱ Поверните сиденье в обратном направлении и установите его на крепления сиденья. ⓲

Регулировка наклона

см. рисунок ⓳

Спинку можно установить в одно из 5 положений наклона.

Чтобы опустить спинку, сожмите кнопку регулировки наклона ⓳ - 1 и расположите спинку под нужным углом. ⓳ - 2 Чтобы поднять спинку, переместите ее вверх.

! Установите подходящий для использования наклон спинки.

Использование пряжки

См. рисунки ⓴ - ㉑

Расстегивание пряжки

Чтобы расстегнуть пряжку, нажмите центральную кнопку. ⓴

Застегивание пряжки

Совместите пряжку на поясном ремне с пряжкой на плечевом ремне ㉑ - 1 и защелкните их в центральной пряжке. ㉑ - 2
При полной фиксации пряжки слышится характерный "щелчок" . ㉑ - 3

! Во избежание причинения тяжкого вреда здоровью ребенка в результате падения или выскальзывания из коляски обязательно пристегивайте ребенка ремнем.

! Удостоверьтесь, что ремни плотно прилегают к телу ребенка. Расстояние между телом ребенка и плечевыми ремнями не должно превышать толщину ладони.

! Не перекрещивайте плечевые ремни. Это приведет к сдавливанию шеи ребенка.

Использование плечевых и поясных ремней

См. рисунки ㉒ - ㉕

! Во избежание выпадения ребенка из коляски, усадив его в коляску, удостоверьтесь, что плечевые и поясные ремни установлены на правильную высоту и имеют подходящую длину.

㉒ - 1 Фиксатор плечевого ремня A
㉒ - 2 Фиксатор плечевого ремня B
㉒ - 3 Регулятор длины ремня

Для ребенка большого роста используйте фиксаторы плечевых ремней A и верхние прорези для ремней. Для ребенка небольшого роста используйте фиксаторы плечевых ремней B и нижние прорези для ремней.

Для регулировки положения фиксатора плечевого ремня разверните его плашмя и торцом вперед. Проденьте фиксатор через прорезь для плечевого ремня сзади вперед. ㉓ Снова проденьте его через прорезь, расположенную ближе всего к плечам ребенка. ㉔

С помощью регулятора длины отрегулируйте длину ремней. ㉕ - 1

Нажмите на кнопку ㉕ - 2 и одновременно вытяните поясной ремень на требуемую длину. ㉕ - 3

Использование накладок на паховые ремни

См. рисунки ㉖ - ㉗

Паховый ремень регулируется в 2 положениях в зависимости от параметров ребенка.

Положение 1 Это положение для маленьких детей ㉖ - 1

Положение 2 Это положение для более старших детей ㉖ - 2

i. Вытащите и разровняйте паховые ремни. ㉗ - 1 & ㉗ - 2

ii. Поверните крепление на паховом ремне, чтобы короткая сторона оказалась впереди, а затем проденьте ее через прорезь в паховом ремне. ㉗ - 3 & ㉗ - 4

iii. Снова проденьте ее из передней части пахового ремня через прорезь, расположенную ближе всего паховой области ребенка. ㉗

Регулировка положения опоры для ног

См. рисунки 28 - 29

Опору для ног можно установить в 2 положения.

Поднятие опоры для ног

Чтобы поднять опору для ног, потяните ее вверх.

Опускание опоры для ног

Нажмите на регулировочные кнопки с обеих сторон опоры для ног 29 - 1 и опустите опору. 29 - 2

Использование фиксаторов передних колес

см. рисунок 30

Поднимите фиксаторы передних колес, чтобы сохранить направление движения. 30

Совет Фиксаторы передних колес рекомендуется использовать на неровных поверхностях.

Использование тормоза

См. рисунки 31 - 32

Чтобы заблокировать колеса, опустите ногой педаль тормоза вниз. 31

Чтобы разблокировать колеса, поднимите педаль тормоза вверх. 32

Совет В случае остановки коляски обязательно задействуйте тормоз.

Регулировка положения рукоятки

см. рисунок 33

Рукоятка имеет 3 положения.

Для регулировки высоты рукоятки нажмите на кнопку регулировки рукоятки и поднимите или опустите рукоятку 33 - 2.33 - 1

Складывание коляски

См. рисунки 34 - 35

! Перед складыванием коляски необходимо сложить козырек.
Нажмите на рукоятку регулировки наклона с обратной стороны спинки, чтобы привести спинку в горизонтальное положение. 34

Поднимите кнопку складывания, нажмите ногой на педаль складывания, наклоните коляску вперед и сложите. 34

Фиксатор для хранения автоматически застегнется на защелке для хранения. После этого коляска будет полностью сложена и зафиксирована. 35

Использование принадлежностей

Принадлежности могут продаваться отдельно или не предлагаться в некоторых регионах.

Использование с автолюлькой Joie

См. рисунки 36 - 42

При использовании коляски Joie с удерживающей системой Gemm, i-Gemm 3, i-Level Pro, i-Snug 2, i-Jemini или Sprint соблюдайте приведенные ниже инструкции.

1. Для установки адаптера поместите его на крепления, как показано на рис. 36. При полной фиксации адаптера слышится характерный "щелчок". 37
2. Для установки автокресла поместите его на адаптер, как показано на рис. 38. При полной фиксации адаптера слышится характерный "щелчок". 39
3. Чтобы снять автокресло, нажмите на две кнопки фиксации коляски А и поднимите его вверх 40 - 2. 40 - 1

! В случае возникновения любых проблем при использовании коляски и адаптера, ознакомьтесь с руководством по эксплуатации этой системы.

! Чтобы снять адаптер, нажмите на две кнопки фиксации и поднимите его вверх 41 - 2. 41 - 1

! Снятие адаптера см. на рис. 42.

! Не складывайте коляску с установленной автолюлькой.

Использование переносной люльки Chrome

См. рисунки 43 - 45

Установка переносной люльки на раму

Совместите боковины переносной люльки с адаптерами на раме. Поставьте переносную детскую кроватку и прижмите ее книзу до щелчка. 43 При полной сборке переносной люльки слышится характерный "щелчок". 44

! Перед использованием переносной люльки обязательно снимайте адаптеры.

! Не складывайте коляску с установленной переносной люлькой.

Как снять переносную люльку

Нажмите на кнопки фиксации с обеих сторон переносной люльки 45 - 1 и поднимите ее кверху. 45 - 2

Использование фартука муфты для ножек

См. рисунки 46 - 48

Мягкий фартук муфты для ножек обеспечит ребенку тепло и комфорт.
Для установки фартука муфты для ножек выполните следующие действия.

1. Перед установкой фартука муфты для ножек приведите опору для ног и спинку в горизонтальное положение и положение наклона, соответственно. 46
2. Накройте опору для ног фартуком муфты для ножек. 47

Собранный фартук муфты для ножек показан на рисунке 48.

Использование дождевика

см. рисунок 49

Для сборки дождевика накройте им коляску. 49

! Перед использованием дождевика хорошо закрепите сиденье.

! При использовании дождевика обязательно проверяйте его вентиляцию.

! Неиспользуемый дождевик необходимо очистить, высушить и сложить.

! Не складывайте коляску, если на нее установлен дождевик.

! Не помещайте ребенка в коляску с дождевиком в жаркую погоду.

! Использовать под наблюдением взрослых. Не использовать коляску без козырька.

Снятие и надевание деталей из ткани

См. рисунки 50 - 53

Снимите поручень, см. рисунок 13

Расстегните пряжку на нижней части сиденья. 50

Чтобы надеть детали из ткани, выполните приведенные выше шаги в обратном порядке 53 - 51

Уход за изделием

см. рисунок 59

! Съемную подкладку сиденья можно стирать в холодной воде и сушить без отжима. Не отбеливать!

! Для очистки рамы коляски разрешается использовать только хозяйственное мыло и теплую воду. Запрещается использование отбеливателей и моющих средств.

! Время от времени проверяйте коляску на наличие плохо закрепленных винтов, признаков износа деталей, повреждений материала и швов. Заменяйте или ремонтируйте детали по необходимости.

! Чрезмерное нахождение на солнце или при повышенной температуре приводит к выцветанию или деформации деталей.

! Если коляска намокла, откройте козырек и хорошо просушите перед тем, как поместить коляску на хранение.

! Если скрипят колеса, смажьте их легким маслом (например силиконовой смазкой-аэрозолем, антикоррозийным маслом или маслом для швейных машин). Важно, чтобы при этом масло попало на ось и систему колеса. 59

! При использовании коляски на пляже полностью очищайте ее механизмы и колеса от песка и соли.

HR Dobro došli u Joie™

Čestitamo vam što ste postali član obitelji Joie! I mi smo uzbuđeni što možemo postati dijelom vašeg putovanja uz vašeg mališana. Dok putujete s Joie chrome™ 2, znajte da koristite visokokvalitetna, potpuno certificirana dječja kolica odobrena prema europskim normama o sigurnosti EN 1888-2:2018+A1:2022. Ovaj proizvod prikladan je za djecu od rođenja do težine 22 kg ili starosti 4 godine, što se od toga prije dogodi. Pažljivo pročitajte ovaj priručnik i slijedite svaki postupak iz uputa kako biste osigurali udobnu vožnju i najbolju zaštitu za svoje dijete.

VAŽNO – PROČITAJTE PAŽLJIVO I SAČUVAJTE ZA BUDUĆU UPORABU.

Posjetite joiebaby.com kako biste preuzeli priručnike i pregledali i ostale izvrsne i praktične Joie proizvode!

Hitan slučaj

U hitnom slučaju ili ako se dogodi nesreća najvažnije je pobrinuti se za dijete i odmah mu pružiti prvu pomoć i zdravstvenu skrb.

Popis dijelova

Prije sastavljanja provjerite jesu li raspoloživi svi dijelovi. Ako bilo koji dio nedostaje kontaktirajte lokalnog prodavača. Za sastavljanje nije potreban alat.

1 Okvir dječjih kolica
2 Prednji kotačić (X2)
3 Stražnji kotačić (X2)
4 Sklop kočnice
5 Prečka za ruke
6 Potpora za noge
7 Blokada okretanja
8 Prednji kotačić
9 Stražnji kotačić
10 Držač sjedalice
11 Gumb za oslobađanje sjedalice
12 Kopča
13 Gumb za sklapanje
14 Gumb za podešavanje ručke
15 Ručka za naginjanje
16 Košara za odlaganje
17 Poluga kočnice
18 Poluga za pohranu
19 Držač poluge za pohranu
20 Ručka

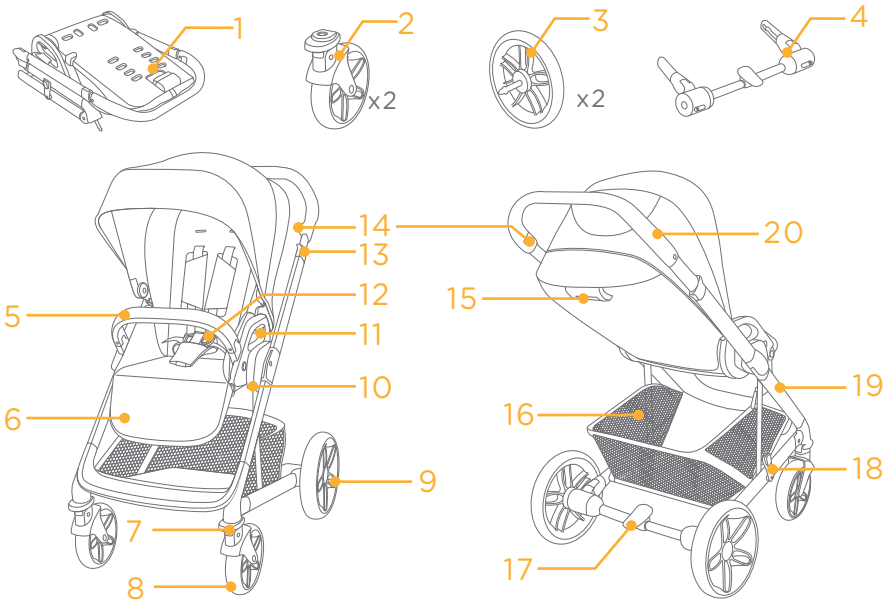

Dodatna oprema

(Možda nije uključena u isporuku)

1 Krović
2 Jastučić središnjeg pojasa
3 Jastučić trake za pričvršćivanje djetetovih ramena
4 Pokrov protiv kiše
5 Navlaka za noge
6 Košara za bebu
7 Adapter

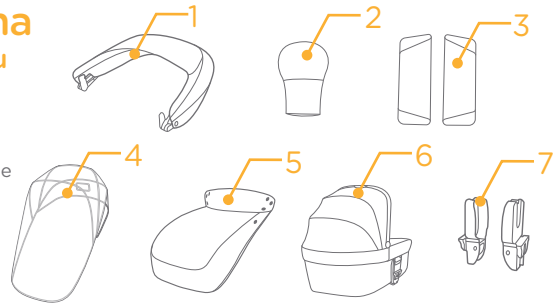

Ovisno o regiji dodatna oprema može biti zasebno u prodaji ili uopće ne mora biti raspoloživa.

UPOZORENJE

! Uvijek koristite sustav sigurnosnih pojaseva za pričvršćivanje djeteta. Preporučuje se koristiti i trake za pričvršćivanje djetetovih ramena.
! Prije uporabe provjerite jesu li uređaji za blokadu aktivirani.
! Ne dopustiti djetetu da se igra ovim proizvodom.
! Prije upotrebe provjerite jesu li košara za bebu, sjedalica ili uređaji za postavljanje i pričvršćivanje na sjedalo u automobilu pravilno smješteni i aktivirani.
! Sastavljanje treba vršiti odrasla osoba.
! Dječja kolica koristite samo za prijevoz djeteta ne težeg od 22 kg. Dječja kolica nisu namijenjena za dijete veće težine, pa će se na njima pojaviti oštećenja.
! Ne stavljajte više od 4,5kg u košaru za odlaganje kako biste spriječili opasne situacije i nestabilna stanja.
! Nikad ne ostavljajte dijete bez nadzora. Dok je dijete u kolicima neka vam je uvijek u vidnom polju.
! U dječjim kolicima smije biti samo jedno dijete. Ne stavljajte torbice, torbe za kupovinu, pakete niti stavke dodatne opreme na ručku niti na krović.
! Preopterećenje, nepravilno sklapanje ili korištenje dijelova drugih proizvođača mogu prouzročiti oštećenje ili lom kolica, ili ona više neće biti sigurna za uporabu. Pažljivo pročitajte priručnik s uputama.
! Potrebno je koristiti isključivo one zamjenske dijelove koje isporučuje ili je preporučio proizvođač / dobavljač.
! Prije upotrebe proizvoda pročitajte sve upute u ovom priručniku. Spremite priručnik s uputama za buduću upotrebu. Nepoštivanje ovih upozorenja i uputa može predstavljati opasnost i prouzročiti ozbiljne ozljede sa smrtnim ishodom.
! Sigurnosne pojaseve i sustave za pričvršćivanje djeteta treba pravilno koristiti.
! Radi sprječavanja ozbiljnih ozljeda zbog ispadanja ili isklizavanja, uvijek stavljajte pojas sjedalice.
! Prilikom podešavanja kolica provjerite je li tijelo djeteta izvan dohvata pokretnih dijelova.
! Ako se ne koriste trake za pričvršćivanje djeteta ono bi moglo iskliznuti u otvore za noge i zagušiti se.
! Nikad ne vozite niti ne koristite kolica na običnim ili pokretnim stubama.
! Držite podalje od predmeta i tekućina visoke temperature kao i elektronike.
! Djetetu nikad nemojte dopustiti da stoji na kolicima niti da sjedi u kolicima glavom prema vrhu prednjeg dijela kolica.
! Nikad ne stavljajte kolica na ceste, kosine ili opasna područja.
! Prije upotrebe dječjih kolica provjerite jesu li svi mehanizmi učvršćeni.
! Radi sprječavanja mogućeg davljenja NE postavljajte predmete s užadi ili nitima oko dječjeg vrata, maknite viseće trake s ovog proizvoda i ne stavljajte trake na igračke.
! Kako biste spriječili prevrtanje, NE STAVLJAJTE ništa na ručku.

! NE podižite kolica dok se dijete nalazi u njima.
! NE koristite košaru za odlaganje za vožnju ili nošenje djeteta.
! Nikad ne dozvoljavajte djetetu da se penje na kolica kako biste spriječili prevrtanje. Uvijek podignite dijete kad ga stavljate u kolica ili vadite iz njih.
! Prilikom sklapanja i rasklapanja ovog proizvoda udaljite dijete kako se ne bi ozlijedio.
! Uvjerite se kako su kolica u potpunosti otvorena ili preklopljena prije no što im se dijete približi.
! Prije korištenja kolica, a radi sigurnosti djeteta provjerite jesu li svi dijelovi kolica pravilno sastavljeni i učvršćeni.
! Pazite i provjerite kako dijete nije blizu krovića kako se ne bi ugušilo.
! Prilikom zaustavljanja kolica uvijek aktivirajte kočnice.
! Prestanite koristiti kolica ako su oštećena ili slomljena.
! Kolica se smiju koristiti samo brzinom hoda. Ovaj proizvod nije namijenjen i ne smije se koristiti trčeći.
! Uklonite plastičnu vreću i ambalažu prije korištenja ovog proizvoda radi sprječavanja opasnosti od gušenja. Plastičnu vreću i ambalažu treba skloniti i držati dalje od dohvata dojenčadi, beba i djece.
! Ovaj proizvod nije prikladan za trčanje ili rolanje.
! Dječja kolica koja su namijenjena za dijete od rođenja treba do kraja spustiti u najniži položaj kad se koristi za novorođenče.
! Prilikom stavljanja i vađenja djeteta iz kolica uvijek je potrebno aktivirati parkirnu kočnicu.
! Košara za bebu ne smije se više koristiti čim je dijete sposobno samostalno sjediti, prekrenuti se ili se odgurnuti i podignuti na ruke i koljena. Maksimalna težina djeteta: 9 kg.
! Ne dopuštajte drugoj djeci da se bez nadzora igraju blizu košare za bebu.
! Košara za bebu NE smije se koristiti za dulje spavanje djeteta.
! NE dodajte ni ne upotrebljavajte s bilo kojim drugim madracem osim onoga koji je isporučen s košarom za bebu.
! Dječje autosjedalice koje se koriste s bazom kolica ne mogu zamijeniti sklopivi ili običan dječji krevetić. Ako dijete treba spavati stavite ga u odgovarajuću košaru za bebu, sklopivi ili običan dječji krevetić.
! Kada stavljate dijete u košaru za bebu uvjerite se da mu je glava na višem položaju od tijela.
! Prije nošenja ili podizanja provjerite je li ručka u pravilnom položaju za korištenje.
! Ručke i dno košare za bebu treba redovito provjeravati kako bi se uočili znakovi oštećenja i istrošenosti.
! Svaki teret postavljen ili obješen na ručku i/ili na stražnju stranu naslona i/ili na bočne strane dječjih kolica utjecat će na njihovu stabilnost.
! Nije dozvoljeno korištenje dodatne opreme koju proizvođač nije odobrio.
! Ovaj proizvod prikladan je za djecu od rođenja do težine 22 kg ili starosti 4 godine, što se od toga prije dogodi.
! Nije dozvoljeno dodavati bilo kakav madrac osim ako to proizvođač ne preporučuje.

Sastavljanje kolica

(Pogledajte slike na stranicama 1 - 12)

Prije sastavljanja i upotrebe ovog proizvoda pročitajte sve upute u ovom priručniku.

Otvaranje dječjih kolica

pogledajte slike ❶ - ❸

! Prije nastavka provjerite jesu li kolica u potpunosti otvorena.

Postavljanje i skidanje prednjih kotača

pogledajte slike ❹ - ❺

Postavljanje i skidanje stražnjih kotača

pogledajte slike ❻ - ❼

Sastavljanje košare za odlaganje

pogledajte slike ❽ - ❾

Postavljanje krovića

pogledajte slike ❿ - ⓫

Sastavljanje prečke za ruke

pogledajte slike ⓬ - ⓭

Prečka za držanje može se s jedne strane otvoriti kako biste jednostavnije posjeli ili podignuli dijete.

! Dijete uvijek pričvrstite trakama za pričvršćivanje djeteta. Prečka za držanje nije dio sustava za pričvršćivanje djeteta.

Potpuno sklopljena kolica prikazana su na slici ⓮

Korištenje kolica

Korištenje krovića

pogledajte slike ⓯ - ⓰

! Prije otvaranja krovića pritisnite naslon ako nije praktično namjestiti naslon u uspravan položaj. ⓯

! Nakon postavljanja, ne preporučuje se često i redovito skidanje krovića.

Okretanje sjedalice

pogledajte slike ⓱ - ⓲

Moguće je okrenuti smjer sjedalice kako bi dijete sjedilo licem prema majci, odnosno osobi koja gura kolica.

Stisnite gumbe za oslobađanje sjedalice i podignite je. ⓱ Okrenite sjedalicu u suprotnom smjeru, a zatim je ponovno umetnite u nosače sjedalice. ⓲

Podešavanje nagiba

pogledajte sliku ⓳

Postoji 5 položaja naslona.

Da biste nagnuli naslon, stisnite gumb za podešavanje ⓳ - 1, a zatim nagnite naslon pod željenim kutom. ⓳ - 2 Za podizanje naslona, gurnite ga prema gore.

! Provjerite je li nagib pravilno namješten za upotrebu.

Korištenje kopče

pogledajte slike ⓴ - ㉑

Otvaranje kopče

Pritisnite središnji gumb za otvaranje kopče. ⓴

Zatvaranje kopče

Uskladite kopču remena oko struka s kopčom za rame ㉑ - 1 i pritisnite u središnju kopču dok ne klikne. ㉑ - 2
Zvuk „klik“ znači da je kopča pravilno zakopčana. ㉑ - 3

! Radi sprječavanja ozbiljnih ozljeda zbog ispadanja ili iskliznuća, dijete uvijek pričvrstite trakama pojasa.

! Provjerite je li dijete pravilno i sigurno pričvršćeno. Razmak između djeteta i traka pojasa za djetetova ramena mora biti približno debljine jednog prsta.

! Ne križajte trake za pričvršćivanje djetetovih ramena. To je prouzročiti pritisak na djetetov vrat.

Korištenje traka pojasa za ramena i kukove

pogledajte slike ㉒ - ㉕

! Kako bi zaštitili dijete od ispadanja, nakon što ga stavite u sjedalicu provjerite jesu li trake za pričvršćivanje djetetovih ramena i kukova na pravilnoj visini i jesu li pravilne duljine.

㉒ - 1 Mjesto za pričvršćivanje traka za ramena A
㉒ - 2 Mjesto za pričvršćivanje traka za ramena B
㉒ - 3 Klizni dio za podešavanje

Za veće dijete koristite učvršćivač A i najviše proreze za pričvršćivanje traka za ramena. Za manje dijete koristite učvršćivač B i najniže proreze za pričvršćivanje traka za ramena.

Za podešavanje položaja učvršćivača trake pojasa za ramena okrenite učvršćivač kako bi bio u ravnini sa stranom okrenutom prema naprijed. Provucite ih kroz otvor za trake pojasa za ramena sa stražnje na prednju stranu. ㉓ Ponovno provucite kroz otvor koji je najbliži visini djetetovih ramena. ㉔

Koristite klizni dio za podešavanje kako bi promijenili duljinu traka pojasa. ㉕ - 1

Pritisnite gumb ㉕ - 2 dok povlačite traku za struk na odgovarajuću duljinu. ㉕ - 3

Korištenje traka središnjeg pojasa

pogledajte slike ㉖ - ㉗

Postoje 2 položaja na koje se traka središnjeg pojasa može namjestiti, ovisno o veličini djeteta.

Položaj 1 Manje bebe koriste ovaj položaj ㉖ - 1

Položaj 2 Veće bebe koriste ovaj položaj ㉖ - 2

i. Povucite središnji pojas van i stavite ga da bude u ravnini. ㉗ - 1 i ㉗ - 2

ii. Okrenite učvršćivač središnjeg pojasa tako da kraća strana bude prema naprijed, a zatim ga provucite kroz prorez za središnji pojas. ㉗ - 3 i ㉗ - 4

iii. Ponovno ga provucite kroz prorez koji je najbliži djetetovim preponama s prednje strane središnjeg pojasa. ㉗

Podešavanje potpore za noge

pogledajte slike 28 - 29

Potpora za noge ima 2 položaja.

Podizanje potpore za noge

Za podizanje potpore za noge jednostavno je gurnite prema gore.

Spuštanje potpore za noge

Pritisnite gumbe za podešavanje na obje strane potpore za noge 29 - 1 i zakrenite potporu za noge prema dolje. 29 - 2

Korištenje blokade okretanja prednjih kotača

pogledajte sliku 30

Gurnite prema gore blokadu okretanja prednjih kotačića za zadržavanje pravca kretanja. 30

Savjet Na neravnim površinama preporučuje se koristiti blokade okretanja kotača.

Korištenje kočnice

pogledajte slike 31 - 32

Za blokadu kotačića stanite nogom i pritisnite polugu kočnice prema dolje. 31

Za oslobađanje kotačića jednostavno podignite polugu kočnice prema gore. 32

Savjet Dok su kolica zaustavljena uvijek aktivirajte kočnicu.

Podešavanje ručke

pogledajte sliku 33

Ručka ima 3 položaja.

Za podešavanje visine ručke, povucite je prema gore ili dolje 33 - 2 dok istodobno pritišćete gumb za podešavanje ručke.33 - 1

Sklapanje dječjih kolica

pogledajte slike 34 - 35

! Prije sklapanja kolica preklopite krović.

Pritisnite ručku za naginjanje na stražnjoj strani naslona da biste ga okrenuli u vodoravan položaj. 34

Podignite gumb za sklapanje, stanite na papučicu za sklapanje i pritisnite je prema dolje pa gurnite kolica prema naprijed da biste ih sklopili. 34

Kad poluga za pohranu automatski zahvati nosač za pohranu kolica su potpuno preklopljena i blokirana. 35

Korištenje dodatne opreme

Ovisno o regiji dodatna oprema može biti zasebno u prodaji ili uopće ne mora biti raspoloživa.

Korištenje s Joie dječjom autosjedalicom

pogledajte slike 36 - 42

Prilikom korištenja s Joie dječjom autosjedalicom gemm, i-Gemm 3, i-Level Pro, i-Snug 2, i-Jemini, Sprint, pogledajte sljedeće upute.

1. Da biste pričvrstili adapter, stavite ga na nosače kako je prikazano na slici 36, zvuk „klik“ znači da je adapter pravilno blokiran. 37
2. Da biste pričvrstili dječju autosjedalicu stavite je na adapter kako je prikazano na slici 38, zvuk „klik“ znači da je dječja autosjedalica pravilno blokirana. 39
3. Za skidanje dječje autosjedalice podignite je prema gore 40 - 2 dok istodobno pritišćete dva gumba za oslobađanje učvršćivača kolica A. 40 - 1

! Ako imate bilo kakvih problema u svezi korištenja dječjih kolica i adaptera, pogledajte njihove upute za uporabu.

! Za skidanje adaptera podignite ga prema gore 41 - 2 dok istodobno pritišćete dva gumba za oslobađanje. 41 - 1

! Uklanjanje adaptera prikazano je na slici 42.

! Ne sklapajte dječja kolica dok je pričvršćena dječja autosjedalica.

Korištenje Chrome košare za bebu

pogledajte slike 43 - 45

Pričvršćivanje košare za bebu na okvir

Poravnajte stranice košare za bebu s adapterima na okviru. Stavite i pritisnite košaru za bebu izravno prema dolje dok se sigurno ne učvrsti na mjesto. 43 Zvuk „klik“ znači da je košara bebu sigurno pričvršćena. 44

! Uvijek uklonite adaptere prije korištenja košare za bebu.

! Ne preklapajte dječja kolica dok je na njih postavljena košara za bebu.

Uklanjanje košare za bebu

Pritisnite gumbe za oslobađanje s obje strane košare za bebu 45 - 1, a zatim je podignite. 45 - 2

Korištenje navlake za noge

pogledajte slike 46 - 48

Mekana navlaka za noge pruža djetetu dodatnu zaštitu i toplinu za udobnije spavanje u kolicima. Pričvrstite navlaku za noge prateći upute u nastavku.

1. Prije stavljanja navlake za noge podesite potporu za noge u ravni položaj, a naslon sjedalice u nagnuti položaj. 46
2. Prekrijte potporu za noge navlakom za noge. 47

Potpuno sastavljena navlaka za noge prikazana je na slici 48.

Korištenje pokrova protiv kiše

pogledajte sliku 49

Za pričvršćivanje pokrova protiv kiše postavite ga preko kolica. 49

! Prije korištenja pokrova protiv kiše, provjerite je li sjedalica pričvršćena.

! Pri korištenju pokrova protiv kiše uvijek provjerite prozračivanje ispod pokrova.

! Ako se pokrov protiv kiše više ne koristi prije sklapanja provjerite je li očišćen i suh.

! Ne preklapajte dječja kolica nakon postavljanja pokrova protiv kiše.

! Tijekom toploga vremena ne stavljajte dijete u dječja kolica na kojima je postavljen pokrov protiv kiše.

! Mora se koristiti pod nadzorom odrasle osobe. Ne koristite na dječjim kolicima bez krovića.

Skidanje i postavljanje obloga i mekih dijelova

pogledajte slike 50 - 53

Uklonite prečku za ruke kao na slici 13

Otvorite kopču koja se nalazi na donjem dijelu sjedala. 50

Za ponovno postavljanje obloga i mekih dijelova slijedite gore navedene korake obrnutim redoslijedom 53 - 51

Briga i održavanje

pogledajte sliku 59

! Jastuk sjedalice može se skinuti i prati u hladnoj vodi i osušiti na zraku. Ne upotrebljavajte izbjeljivač.

! Za čišćenje okvira dječjih kolica koristite samo običan sapun i toplu vodu. Bez izbjeljivača ili deterdženta.

! S vremena na vrijeme provjerite zategnutost vijaka na dječjim kolicima i provjerite je li materijal istrošen i jesu li šavovi poderani. Prema potrebi zamijenite ili popravite dijelove.

! Dulje izlaganje suncu ili toplini može prouzročiti blijeđenje ili uvijanje dijelova.

! Ako su kolica vlažna prije pohrane otvorite krović i pustite neka se potpuno osuše.

! Ako kotačići glasno škripe koristite lagano ulje (na primjer silikonski sprej, ulje protiv hrđe ili ulje za šivaće strojeve). Važno je staviti ulje na sklop osovine i kotača. 59

! Nakon korištenja dječjih kolica na plaži pažljivo nakon toga očistite mehanizme i sklopove kotačića od ostataka pijeska i soli.

Allison Baby UK Ltd,
Venture Point, Towers Business Park
Rugeley, Staffordshire, WS15 1UZ
info.gl@joiebaby.com

For EU markets:
Bright Children's Products GmbH
Barthstr. 4, 80339 Munich Germany
info@brightchildrensproducts.com

bring the kids™

Share the joy at **joie**baby.**com**

IM-001904C