



Modelo 33803656 - CI32CBB
Código EAN: 8059019122984

2 zonas de cocción:
Frontal: 21 cm – 1,8 (2,1) kW
Trasera: 16 cm – 1,2 (1,5) kW

Potencia nominal total: 3,5 kW
Control touch
9 Niveles de potencia
Temporizador
Función pausa
Bloqueo infantil
Alerta derrames y sobrecalentamiento
Indicador de calor residual

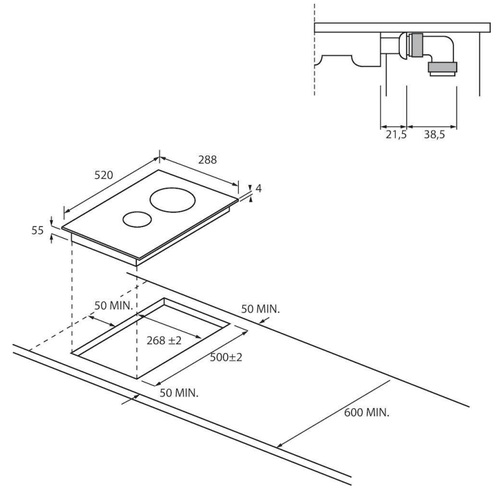

Dimensiones
Dimensiones del producto (alto x ancho x prof): 5,8 x 29 x 52 cm
Dimensiones del hueco (alto x ancho x prof): 27 x 49 cm
Dimensiones con embalaje (alto x ancho x prof): 11 x 36,5 x 56,5 cm
Peso neto / bruto: 3,7 kg / 4,7 kg