Haier

Cooker Hood
Model HATS6BCS6BVOC
HATS9BCS6BVOC

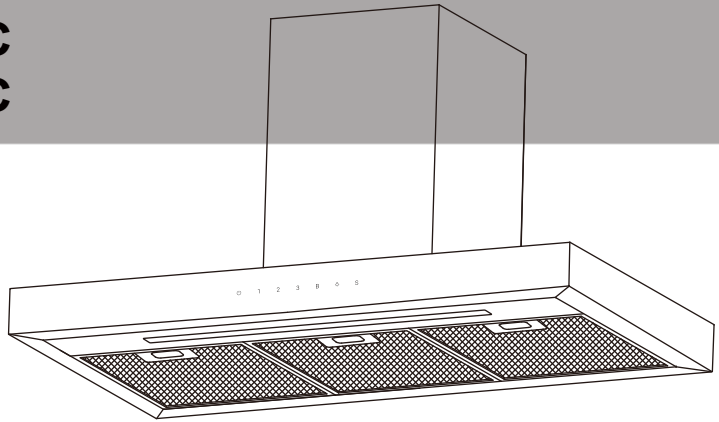

Instruction Book

Cod:36901995-1 01

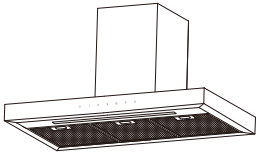

Information and advice

CAUTION:Accessible parts may become hot when used with cooking appliances.

In certain circumstances electrical appliance may be a danger hazard.

A) There must be adequate ventilation of the room when the cooker hood is used at the same time as appliances burning gas or other fuels.

B)Do not check the status of the filters while the cooker hood is operating.

C)Do not touch the light bulb within half an hour after appliance has been use.

D)Do not light a flame under the cooker hood.

E)Avoid opening gasometer when there is no pan on the stove, as it is damaging for the filters and a fire hazard.

F)Constantly check food frying to avoid overheated oil splashing and becoming a fire hazard.

G) Disconnect the electrical plug prior to any maintenance.

H) Regulations concerning the discharge of air have to be fulfilled.

I) When the range hood and appliances supplied with energy Other than electricity are simultaneously in operation.The negative pressure in the room must not exceed 4 Pa ($4x10^{-5}$bar)

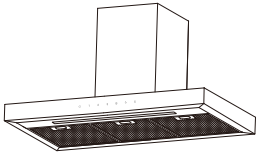

Information and advice

CAUTION:Accessible parts may become hot when used with cooking appliances.

J)If the supply cord is damaged,it must be replaced by the manufacturer,its service agent or similarly qualified persons in order to avoid a hazard.

K)This appliance can be used by children aged from 8 years and above and persons with reduced physical, sensory or mental capabilities or lack of experience and knowledge if they have been given supervision or instruction concerning use of the appliance in a safe way and understand the hazards involved. Children shall not play with the appliance. Cleaning and user maintenance shall not be made by children unless they are older than 8 and supervised.

L)The range hood is intended to be installed over a hob having no more than four hob elements.

M) Indoor use and household use only

N)When the appliance is not in use and before cleaning, unplug the appliance from the outlet.

O) Attention ! Observe the warning in the instruction sheet concerning the operation of the appliance when air is discharged from the room

P) There is a fire risk if cleaning is not carried out in accordance with the instructions.

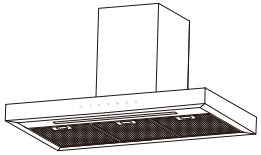

Information and advice

CAUTION:Accessible parts may become hot when used with cooking appliances.

Q) The air must not be discharged into a flue that is used for exhausting fumes from appliances burning gas or other fuels (not applicable to appliances that only discharge the air back into the room.

R)Children should be supervised to ensure that they do not play with the appliance.

S)Warning: Failure to install the screws or fixing device in accordance with these instructions may result in electrical hazards.

T)The installation height of hood shall not be less than 65cm.

U)The filter screen must be cleaned regularly, otherwise there is a danger of fire.

V)The installation must be carried out according to the screws and positions required by the instructions, which will easily damage the connecting wires.

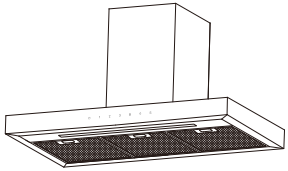

Know your cooker hood

Please read these instructions Before using your cooker hood

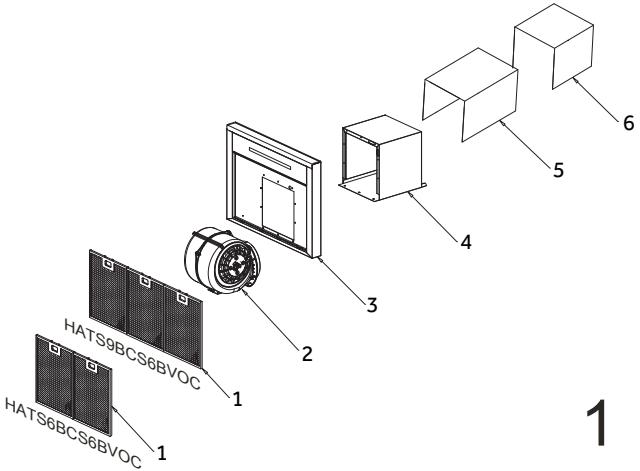

1.Filter assembly
2.Air duct assembly
3.Main body assembly
4.Bellows
5.Outside chimney
6.Inner chimney

Information

Congratulations on the purchase of our Cooker hood, which is designed to include many superior features that permit you the fullest expression of your living. Before installing and/or using the cooker hood carefully read all the instructions.

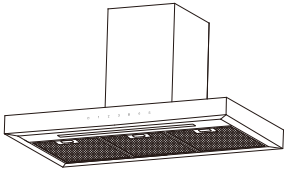

Information and advice

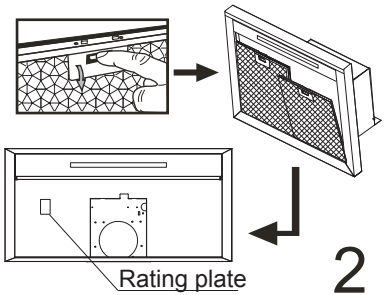

2

Check voltage and Frequency given on the rating plate located on the inside of the hood.

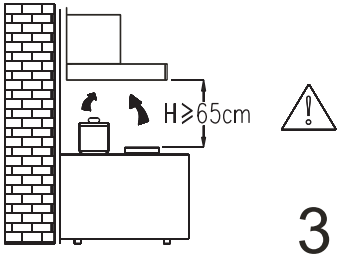

3

We recommend that after installation the bottom of the hood should be no less than 650mm and no more than 750mm above the stove's heating elements and burners.

Information

The air must not be discharged into a flue that is used for exhausting fumes from appliances burning gas or other fuels (not applicable to appliances that only discharge the air back into the room)

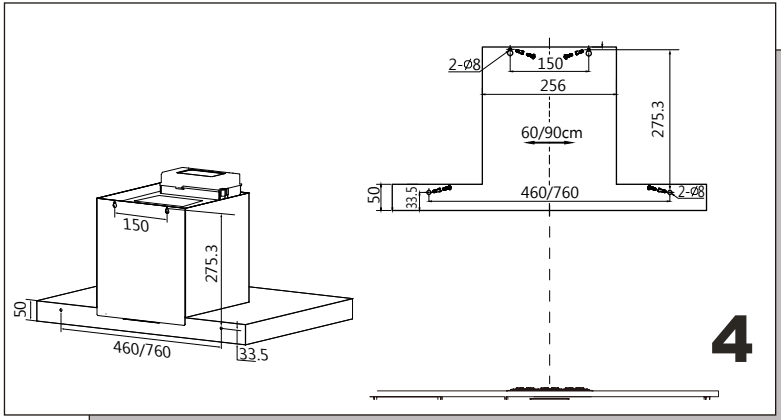

Define the installation location on the wall in accordance with Fig.4.Then drill four ϕ8 holes on the wall.Fix four sets of expanding plugs and screws by aiming to four ϕ8 holes.

Information

When cutting or drilling into wall or ceiling, do not damage electrical wiring or other hidden utilities.

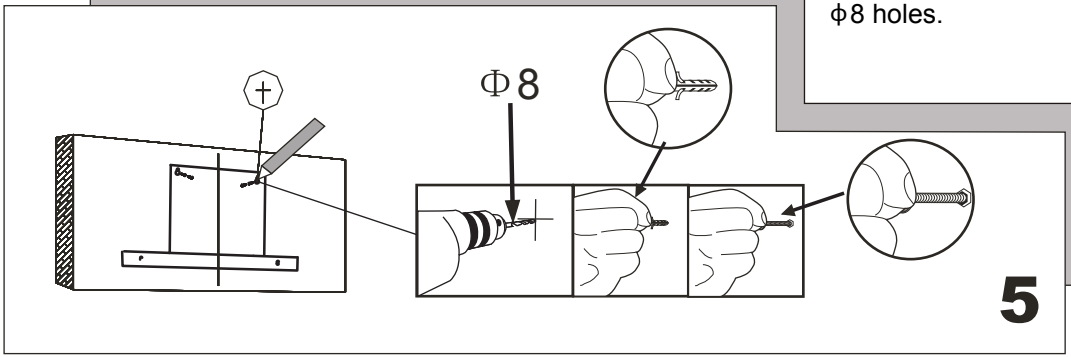

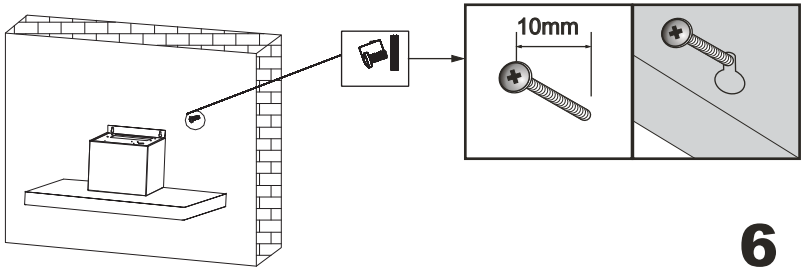

6

Hang the hood and let it's two installation holes aim at two screws, adjust it to setting position.

Information

Please make sure the outside dimension of the screws is 10mm.

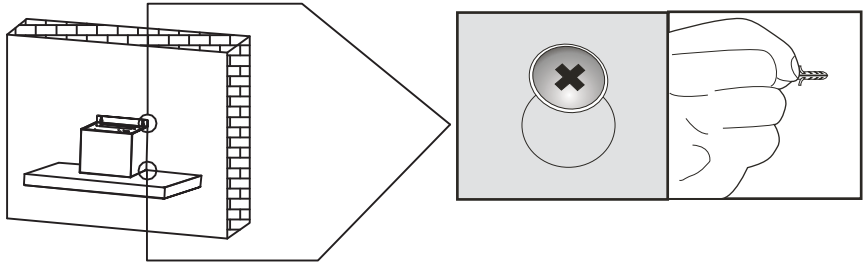

7

Screw down the four screws. first screw down the upper two screws, then screw down the others.

The cooker hood is fully convertible for different venting dirction.

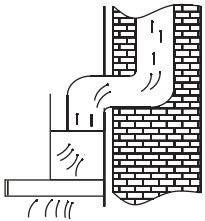

8

Vertical is the most common. If your kitchen has an attic space above, the ducting may be run up through the cupboard and attic to a roof cap.

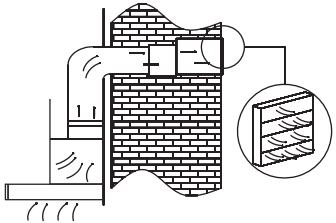

9

If your kitchen has a soffit above the cupboards, you may run the duct up into the soffit and then discharge horizontally through the outside wall to a wall cap.

Information

The air must not be discharged into a flue that is used for exhausting fumes from appliances burning gas or other fuels.

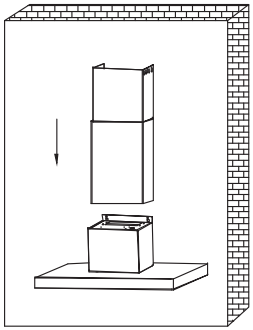

10

Put the outer chimney on the windshield.

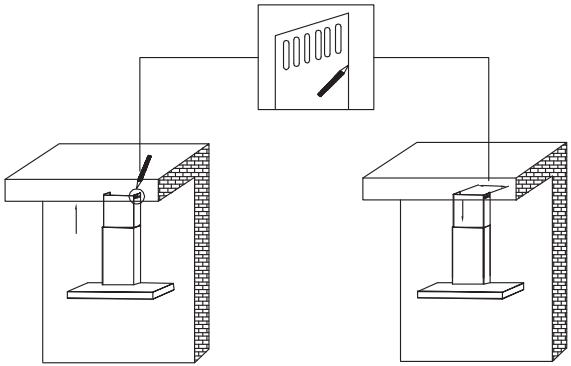

11

According to the dimension of the chimney fixed bolster, make sure the position of the two chimneys.

Information

Installation work and electrical wiring must be done by qualified person(s) in accordance with all applicable codes and standards, including fire-rated construction.

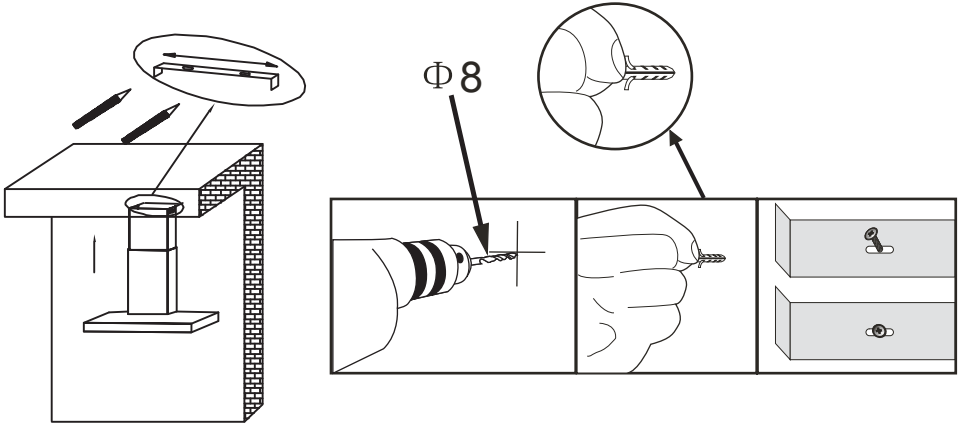

12

Install the chimney fixed bolster on the corresponding position on the wall.

Information

To install this hood you will require two assistants.

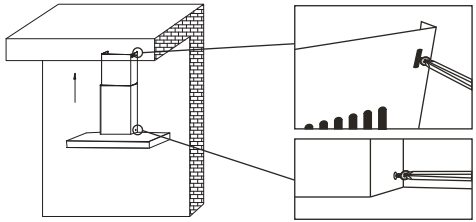

13

Use the Screw ST4*8 to connect the chimney.

Controls:

14

T1 = ON/OFF key
T2 = Speed selection key (extraction power) low.
T3 = Speed selection key (extraction power) medium.
T4 = Speed selection key (extraction power) high.
T5 = Speed selection key (suction power) intensive,after working 5minutes it switches to the medium speed. Medium speed continue to delay for 10 minutes, and power off automatically.
T6 = Light on/off key Press “T6” key to turn on or off the light.
Note: At the same time, press "T1” and"T6" to adjust the light color.
T7 = Sensor key Press “T7” key, the key will flash for 5 minutes.
The hood will switch on at the Middle speed based on the fumes detected by the sensor the hood is equipped with.
When the front panel is open, all functions are available.
When the front panel is closed, the only operations possible are turning the light on/off (T6) and adjusting the light’s color (press T1 and T6 at the same time).

Information

Do not touch the light bulb within half an hour after appliance use.
The lamp shall not be covered with thermal insulation or other material

Replacement and maintenance

If the supply cord is damaged,it must be replaced by the manufacturer or its service agent or a similarly qualified person in order to avoid a hazard.

Replacing lamps

The hood is equipped with a lighting system based on LED technology.
The LEDs guarantee an optimum lighting, a duration up to 10 times as long as the traditional lamps and allow to save 90% electrical energy.
In case of malfunction of the illumination system contact the technical service.

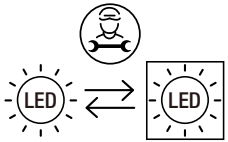

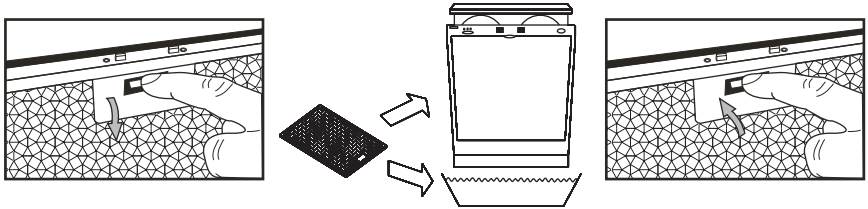

- It is recommendable to clean the metallic filter every three months by carrying out the following instructions:
  -Remove the metallic filter from the cooker hood and wash it in a solution of water and neutral liquid detergent, leaving to soak
  -Rinse thoroughly with warm water and leave to dry.
  -The metallic filter may also be washed in the dishwasher.
  -The metallic filter may alter in color after several washes.
  -This is not cause for customer complaint nor replacement of metallic filter.

Information

There is a fire risk if cleaning is not carried out in accordance with the instructions.

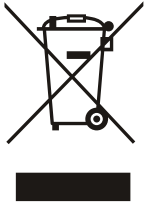

This appliance is labelled in accordance with European Directive 2012/19/EU on Waste Electrical and Electronic Equipment Regulations 2013 regarding electric and electronic appliances (WEEE). The WEEE contain both polluting substances (that can have a negative effect on the environment) and base elements (that can be reused). It is important that the WEEE undergo specific treatments to correctly remove and dispose of the pollutants and recover all the materials. Individuals can play an important role in ensuring that the WEEE do not become an environmental problem; it is essential to follow a few basic rules:

- the WEEE should not be treated as domestic waste;
- the WEEE should be taken to dedicated collection areas managed by the town council or a registered company.

In many countries, domestic collections may be available for large WEEEs. When you buy a new appliance, the old one can be returned to the vendor who must accept it free of charge as a one-off, as long as the appliance is of an equivalent type and has the same functions as the purchased appliance.

The manufacturer shall decline all responsibility if the foregoing recommendations and instruction regarding installation, maintenance and use are not observed and respected when using the cooker hood.

Haier

Odsavač par

Model HATS6BCS6BVOC
HATS9BCS6BVOC

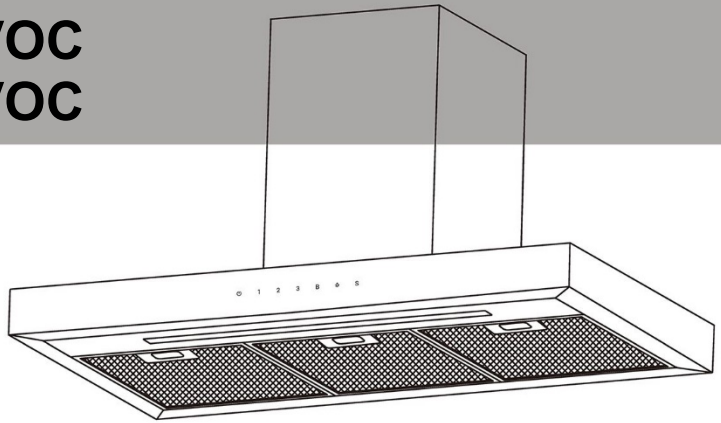

Návod k obsluze

Cod:36901995-1 01

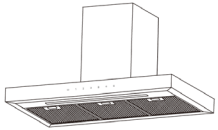

Informace a rady

POZOR: Při použití se spotřebiči pro vaření mohou být přístupné součásti horké.

Za určitých okolností může elektrický spotřebič představovat nebezpečí.

A) Pokud se odsavač par používá současně se spotřebiči spalujícími plyn nebo jiná paliva, místnost musí mít odpovídající větrání.

B) Nekontrolujte stav filtrů za provozu odsavače par.

C) Nedotýkejte se žárovky půl hodiny od použití spotřebiče.

D) Nezapalujte plamen pod odsavačem par.

E) Neotvírejte plynoměr, když na sporáku není žádný hrnec, protože by to poškodilo filtry a vzniklo by nebezpečí požáru.

F) Neustále dohlížejte na smažení pokrmů, aby se zamezilo rozstřikování přehřátého oleje, který představuje nebezpečí požáru.

G) Před každou údržbou odpojte elektrickou zástrčku.

H) Je nutné dodržovat předpisy pro odvod vzduchu.

I) Jestliže je odsavač par v provozu společně se spotřebiči napájenými jinak než elektrickou energií, podtlak v místnosti nesmí překročit 4 Pa ($4x10^{-5}$ bar).

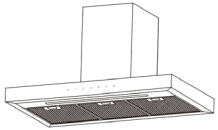

Informace a rady

POZOR: Při použití se spotřebiči pro vaření mohou být přístupné součásti horké.

J) Pokud se poškodí napájecí kabel, výměnu musí provést výrobce, jeho servisní zástupce nebo osoba s podobnou kvalifikací, aby se vyloučilo riziko.

K) Tento spotřebič mohou používat děti starší osmi let a osoby s omezenými fyzickými, smyslovými nebo duševními schopnostmi nebo osoby nezkušené a neznalé za předpokladu, že mají zajištěný dohled nebo byly poučeny o bezpečném používání spotřebiče a chápou související rizika. Děti si se spotřebičem nesmějí hrát. Čištění a uživatelskou údržbu nesmí provádět děti, pokud nejsou starší osmi let a nejsou pod dohledem.

L) Odsavač par je určen k instalaci nad varnou desku s nejvýše čtyřmi varnými prvky.

M) Pouze k používání ve vnitřním prostředí a v domácnostech

N) Odpojte spotřebič od elektrické zásuvky, když se nepoužívá, stejně jako před čištěním.

O) Pozor! Při vypouštění vzduchu z místnosti dodržujte varování v návodu k použití ohledně používání spotřebiče.

P) Pokud se neprovádí čištění podle pokynů, hrozí riziko požáru.

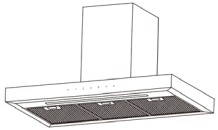

Informace a rady

POZOR: Při použití se spotřebiči pro vaření mohou být přístupné součásti horké.

Q) Vzduch nesmí být odváděn do kouřovodu, který slouží k odvodu spalin z jiných spotřebičů spalujících plyn nebo jiná paliva (neplatí pro spotřebiče, které pouze vypouštějí vzduch do místnosti).

R) Děti by měly být pod dohledem, aby si se spotřebičem nehrály.

S) Varování: Pokud nebudou šrouby nebo upevňovací prvky namontovány podle těchto pokynů, mohlo by dojít k úrazu elektrickým proudem.

T) Výška instalace odsavače par nesmí být menší než 65 cm.

U) Síto filtru je nutné pravidelně čistit, jinak by hrozilo nebezpečí požáru.

V) Při instalaci je nutné použít požadované šrouby a polohy podle pokynů, které mohou snadno poškodit propojovací vodiče.

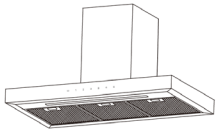

Seznamte se s odsavačem par

Před použitím odsavače par si přečtěte tyto pokyny.

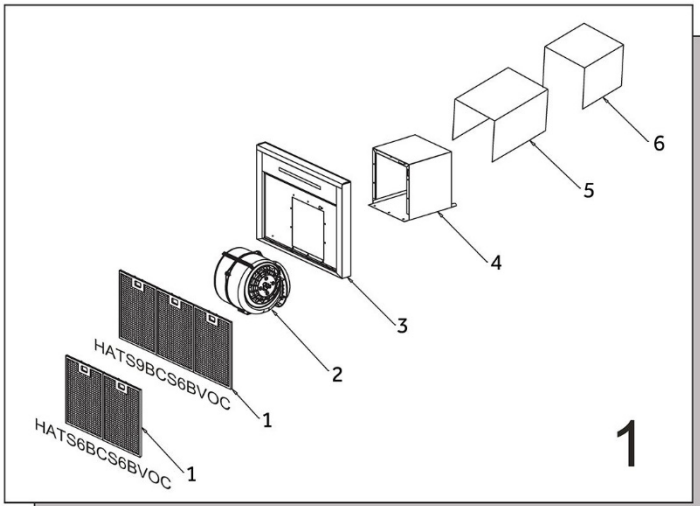

1. Sestava filtru
2. Sestava vzduchového kanálu
3. Sestava tělesa
4. Vlnovec
5. Vnější část ventilační šachty
6. Vnitřní část ventilační šachty

Informace

Gratulujeme k zakoupení našeho odsavače par vybaveného mnoha vynikajícími prvky, které vám umožní plně vyjádřit svůj styl bydlení. Před instalací a/nebo používáním odsavače par si pozorně přečtěte všechny pokyny.

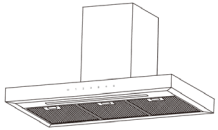

Informace a rady

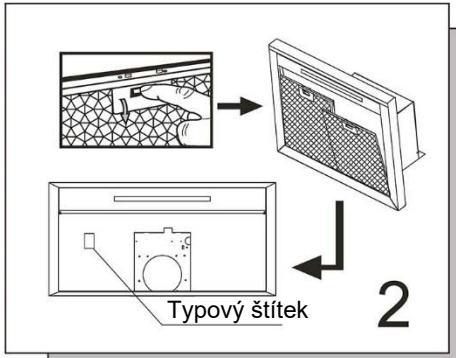

Zkontrolujte hodnoty napětí a frekvence uvedené na typovém štítku uvnitř odsavače par.

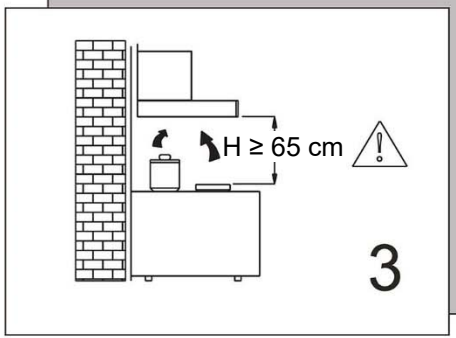

Doporučujeme, aby spodní strana odsavače par po instalaci nebyla níže než 650 mm a výše než 750 mm nad varnými prvky a hořáky sporáku.

Informace

Vzduch nesmí být odváděn do kouřovodu, který slouží k odvodu spalin z jiných spotřebičů spalujících plyn nebo jiná paliva (neplatí pro spotřebiče, které pouze vypouštějí vzduch do místnosti).

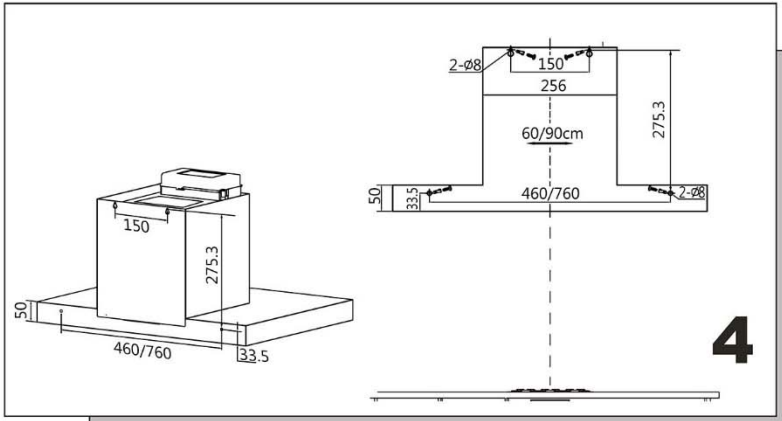

Určete místo instalace na stěně podle obr. 4. Potom do stěny vyvrtejte čtyři otvory o průměru 8 mm. Připevněte čtyři sady rozpěrných hmoždinek a šroubů tak, že je umístíte do čtyř otvorů o průměru 8 mm.

Informace

Při řezání nebo vrtání do stěny či stropu nepoškoďte elektrickou kabeláž ani jiné skryté rozvody.

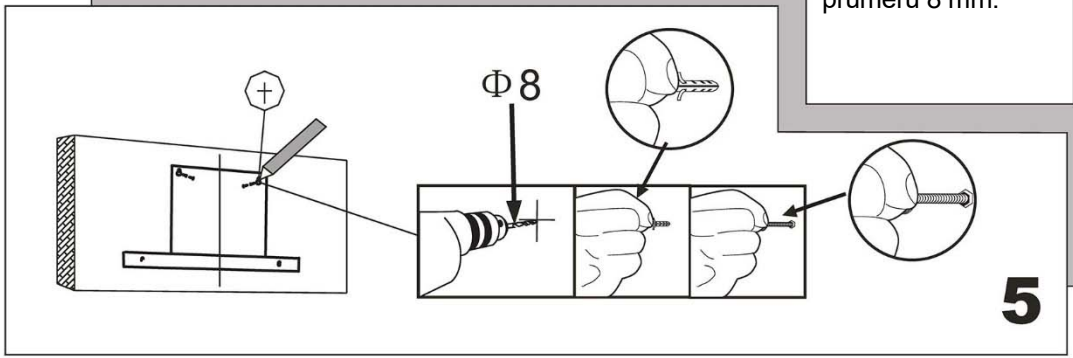

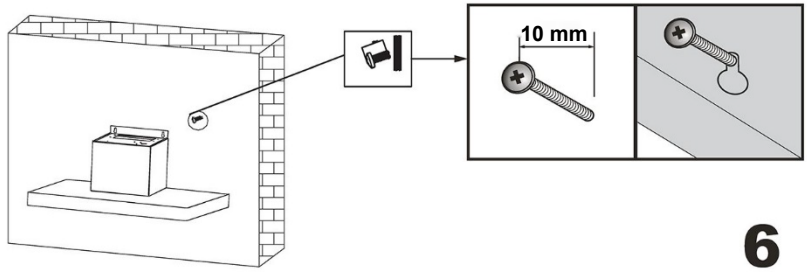

6

Nainstalujte odsavač tak, že zavěsíte jeho dva montážní otvory na dva šrouby, a potom upravte jeho polohu, aby pevně držel.

Informace

Ujistěte se, že šrouby mají vnější průměr 10 mm.

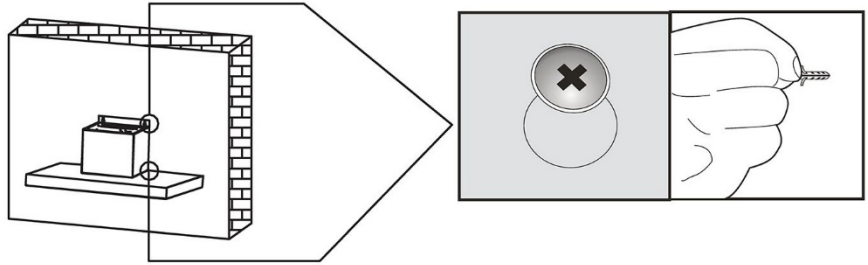

7

Zašroubujte čtyři šrouby. Nejprve zašroubujte dva horní šrouby a potom ostatní.

Odsavač par lze plně přizpůsobit různým směrům odvětrávání.

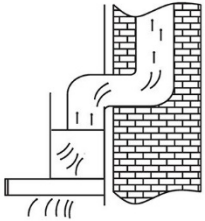

8

Nejběžnější je svislý směr. Pokud je nad kuchyní půda, potrubí lze vést nahoru skrz kuchyňskou skříň a půdu k víku na střeše.

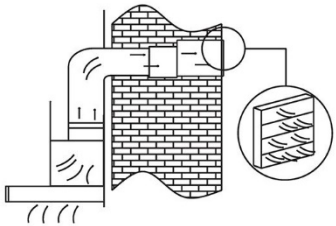

9

Pokud je v kuchyni nad kuchyňskými skříněmi nátrubek, můžete vést potrubí nahoru do tohoto nátrubku a potom vodorovně skrz vnější stěnu k poklopu na stěně.

Informace

Vzduch se nesmí odvádět do kouřovodu, který slouží k odvodu kouře ze spotřebičů spalujících plyn nebo jiná paliva.

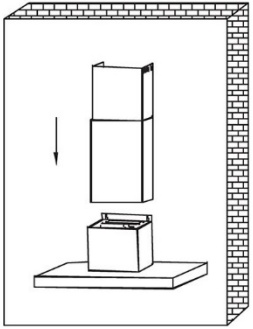

10

Umístěte vnější část ventilační šachty na ochranný kryt.

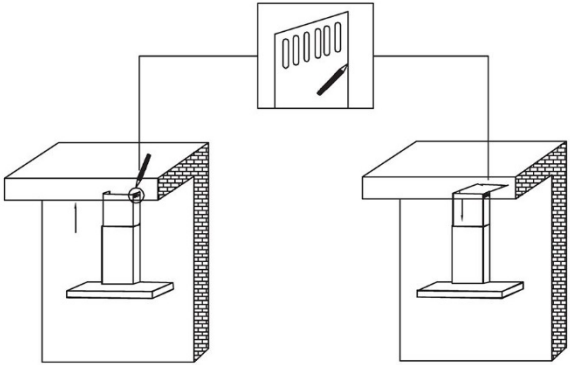

11

Ověřte polohu obou ventilačních šachet podle rozměrů upínací desky ventilační šachty.

Informace

Montážní a elektroinstalační práce musí provádět kvalifikované osoby v souladu se všemi platnými předpisy a normami včetně konstrukce odolné proti požáru.

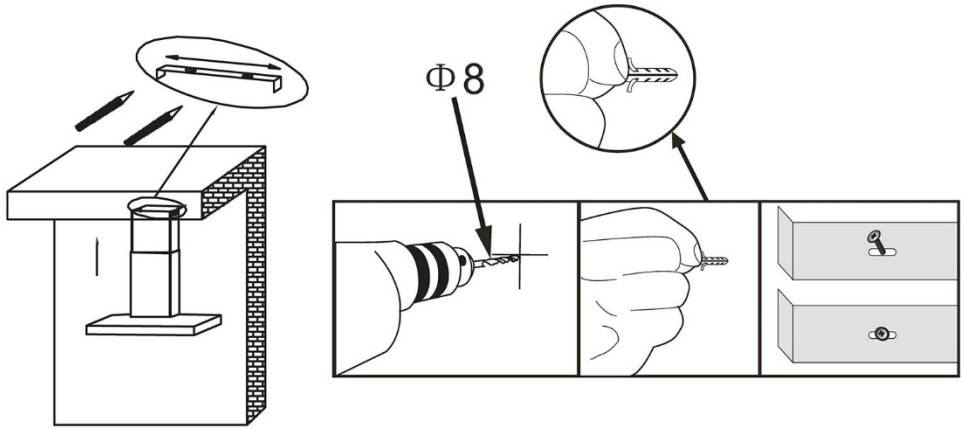

12

Nainstalujte upínací desku ventilační šachty na příslušné místo na stěně.

Informace

K montáži tohoto odsavače budou zapotřebí dva pomocníci.

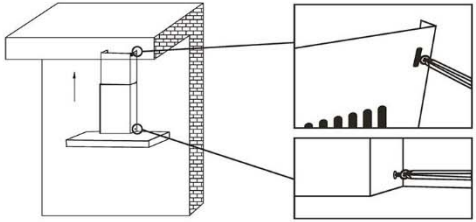

13

K připojení k ventilační šachtě použijte šroub ST4*8.

Ovládací prvky:

14

T1 = tlačítko vypínače
T2 = tlačítko výběru nízké rychlosti (sacího výkonu).
T3 = tlačítko výběru střední rychlosti (sacího výkonu).
T4 = tlačítko výběru vysoké rychlosti (sacího výkonu).
T5 = tlačítko výběru intenzivní rychlosti (sacího výkonu), po 5 minutách provozu se přepne na střední rychlost. Spotřebič poběží dalších 10 minut na střední rychlost a potom se automaticky vypne.
T6 = tlačítko vypínače světla. Stisknutím tlačítka „T6“ zapněte nebo vypněte světlo.
Poznámka: Současným stisknutím tlačítek „T1“ a „T6“ upravte barvu světla.
T7 = tlačítko snímače. Po stisknutí bude tlačítko „T7“ 5 minut blikat.
Odsavač poběží na střední rychlost podle množství výparů zjišťovaných snímačem, kterým je odsavač vybaven.
Po otevření předního panelu jsou dostupné všechny funkce.
Když je přední panel zavřený, jedinými úkony, které lze provádět, jsou zapínání/vypínání světla (T6) a upravování barvy světla (současně stiskněte T1 a T6).

Informace

Nedotýkejte se žárovky půl hodiny od použití spotřebiče. Světlo není zakryté tepelnou izolací ani jiným materiálem.

Výměna a údržba
Pokud se poškodí napájecí kabel, výměnu musí provést výrobce, jeho servisní zástupce nebo osoba s podobnou kvalifikací, aby se vyloučilo riziko.

Výměna žárovek

Digestoř je vybavena systémem osvětlení založeným na technologii LED.
Diody LED zaručují optimální osvětlení, výdrž až 10krát delší než u tradičních žárovek a umožňují ušetřit 90% elektrické energie.
V případě závady osvětlovacího systému se obraťte na technický servis.

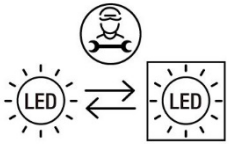

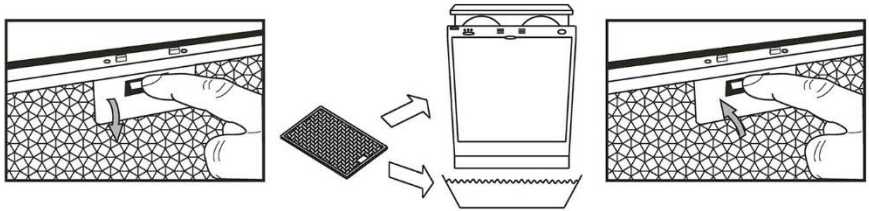

- Doporučuje se čistit kovový filtr každé tři měsíce podle následujících pokynů:
  -Vyjměte kovový filtr z odsavače par a namočte ho do roztoku vody a neutrálního tekutého mycího prostředku.
  -Důkladně ho opláchněte teplou vodou a nechte ho uschnout.
  -Kovový filtr lze také mýt v myčce.
  -Po několika mytích se může změnit barva kovového filtru.
  -Není to důvodem ke stížnosti zákazníka ani k výměně kovového filtru.

Informace

Pokud se neprovádí čištění podle pokynů, hrozí riziko požáru.

Tento spotřebič je označen v souladu s evropskou směrnicí 2012/19/EU o odpadních elektrických a elektronických zařízeních (OEEZ) z roku 2013. OEEZ obsahují jak znečišťující látky (které mohou mít negativní vliv na životní prostředí), tak i základní prvky (které mohou být znovu použity). Je důležité, aby OEEZ podstoupila zvláštní zpracování, aby bylo možné správně odstranit a zlikvidovat znečišťující látky a znovu využít všechny materiály. Jednotlivci mohou hrát významnou roli při ochraně životního prostředí před OEEZ; je nezbytné dodržovat několik základních pravidel:

- s OEEZ se nesmí nakládat jako s domovním odpadem;
- OEEZ by měla být odvezena do speciálních sběrných dvorů spravovaných místním úřadem nebo registrovanou společností.

V mnoha zemích může být k dispozici vyzvednutí velkých OEEZ u zákazníka. Když koupíte nový spotřebič, můžete starý odevzdat obchodníkovi, který musí bezplatně přijmout jeden starý spotřebič za jeden nový prodaný spotřebič, pokud se jedná o ekvivalentní typ se stejnými funkcemi, jaké má nový zakoupený spotřebič.

Výrobce odmítá veškerou odpovědnost v případě nedodržení předchozích doporučení a pokynů ohledně instalace, údržby a používání odsavače par.

Haier

Campana extractora

Modelo HATS6BCS6BVOC
HATS9BCS6BVOC

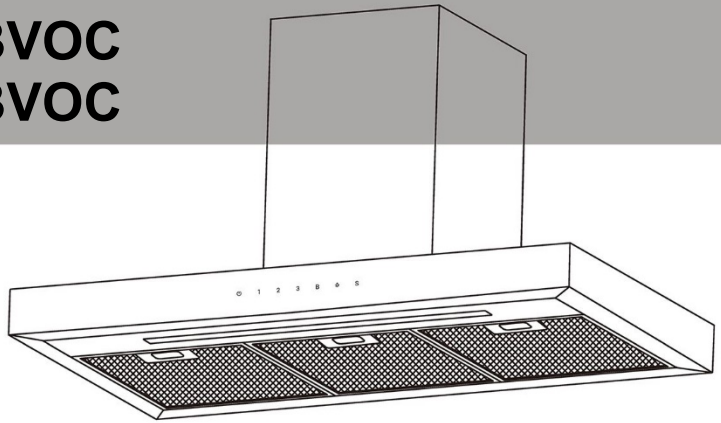

Manual de instrucciones

Cod:36901995-1 01

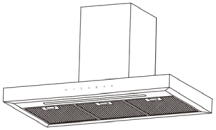

Información y asesoramiento

PRECAUCIÓN: Las partes accesibles pueden calentarse si se usan con aparatos de cocina.

En determinadas circunstancias, los aparatos eléctricos pueden suponer un peligro.

A) La habitación debe estar adecuadamente ventilada cuando la campana extractora se usa al mismo tiempo que electrodomésticos que quemen gas u otros combustibles.

B) No compruebe el estado de los filtros mientras la campana extractora esté en funcionamiento.

C) No toque la bombilla durante la media hora siguiente al uso del aparato.

D) No encienda ninguna llama debajo de la campana extractora.

E) Evite encender una placa de gas cuando no haya ninguna sartén sobre la cocina, ya que es perjudicial para los filtros y supone un riesgo de incendio.

F) Controle constantemente los alimentos que se estén friendo para evitar que el aceite sobrecalentado salpique y se convierta en un peligro de incendio.

G) Desconecte el enchufe eléctrico antes de cualquier operación de mantenimiento.

H) Deben cumplirse las normativas relativas a la extracción de aire.

I) Cuando la campana extractora y los aparatos alimentados con energía distinta de la eléctrica están funcionando simultáneamente. La presión negativa de la habitación no debe superar los 4 Pa ($4x10^{-5}$ bar).

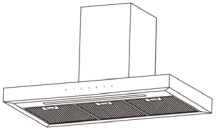

Información y asesoramiento

PRECAUCIÓN: Las partes accesibles pueden calentarse si se usan con aparatos de cocina.

J) Si el cable de alimentación está dañado, debe sustituirlo el fabricante, su servicio técnico o cualquier profesional cualificado similar para evitar riesgos.

K) Este electrodoméstico puede ser utilizado por niños a partir de 8 años y por personas con capacidades físicas, sensoriales o mentales reducidas, o sin experiencia o conocimientos previos, siempre y cuando lo hagan bajo supervisión, hayan recibido las instrucciones necesarias para un uso seguro y comprendan los riesgos que esto implica. Los niños no deben jugar con este electrodoméstico. La limpieza y el mantenimiento no deben dejarse en manos de niños, a no ser que sean mayores de 8 años y estén supervisados.

L) La campana extractora debe instalarse sobre una placa de cocción con no más de cuatro quemadores.

M) Sólo para uso doméstico y en interiores.

N) Cuando no utilice el aparato y antes de limpiarlo, desenchúfelo de la toma de corriente.

O) ¡Atención! Observe la advertencia de la hoja de instrucciones relativa al funcionamiento del aparato cuando se expulsa aire de la habitación.

P) Existe un riesgo de incendio si la limpieza no se lleva a cabo de acuerdo con las instrucciones.

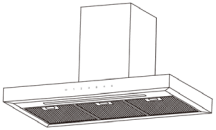

Información y asesoramiento

PRECAUCIÓN: Las partes accesibles pueden calentarse si se usan con aparatos de cocina.

Q) El aire no debe conducirse a un conducto de extracción de humos de aparatos de gas u otros combustibles (no es aplicable a los aparatos que sólo reconducen el aire a la habitación).

R) En presencia de niños, vigile el aparato para evitar que los niños jueguen con él.

S) Advertencia: Si los tornillos o el dispositivo de fijación no se instalan de acuerdo con estas instrucciones, pueden producirse riesgos eléctricos.

T) La altura de instalación de la campana no deberá ser inferior a 65 cm.

U) La malla del filtro debe limpiarse regularmente, de lo contrario existe peligro de incendio.

V) La instalación debe realizarse según los tornillos y las posiciones indicadas en las instrucciones, ya que de lo contrario se podrían dañar fácilmente los cables de conexión.

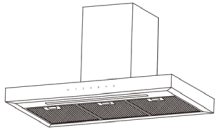

Conozca su campana extractora

Lea estas instrucciones antes de utilizar la campana extractora

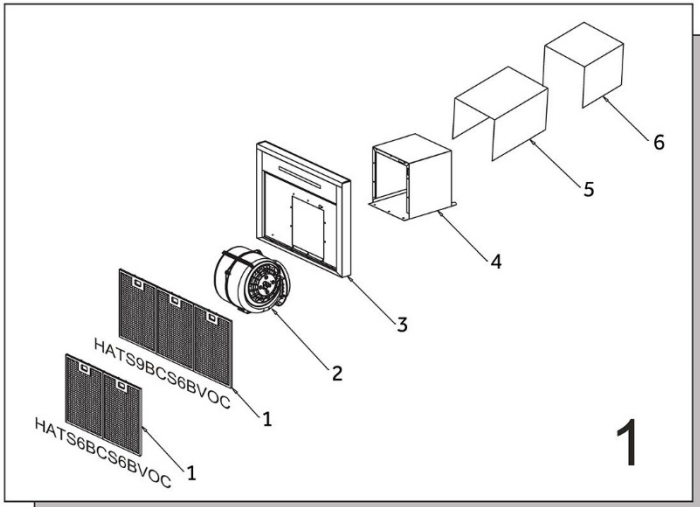

1. Conjunto del filtro
2. Conjunto del conducto de aire
3. Conjunto del cuerpo principal
4. Fuelle
5. Chimenea exterior
6. Chimenea interior

Información

Enhorabuena por la compra de nuestra campana extractora, diseñada para incluir muchas características de alto nivel que le harán la vida más fácil. Antes de instalar y/o utilizar la campana extractora, lea atentamente todas las instrucciones.

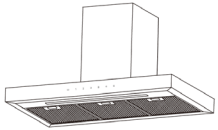

Información y asesoramiento

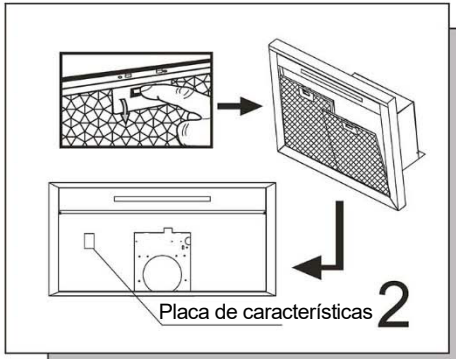

Compruebe la tensión y la frecuencia indicadas en la placa de características situada en el interior de la campana.

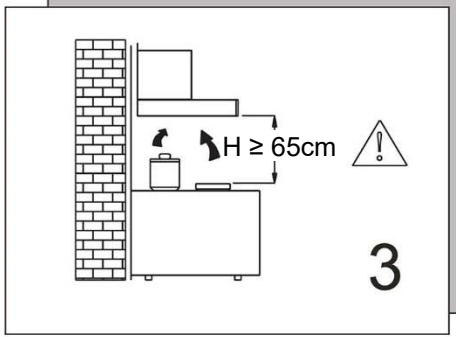

Recomendamos que, una vez instalada, la parte inferior de la campana no quede a menos de 650 mm ni a más de 750 mm por encima de los elementos calentadores y los quemadores de la estufa.

Información

El aire no debe conducirse a un conducto de extracción de humos de aparatos de gas u otros combustibles (no es aplicable a los aparatos que sólo reconducen el aire a la habitación)

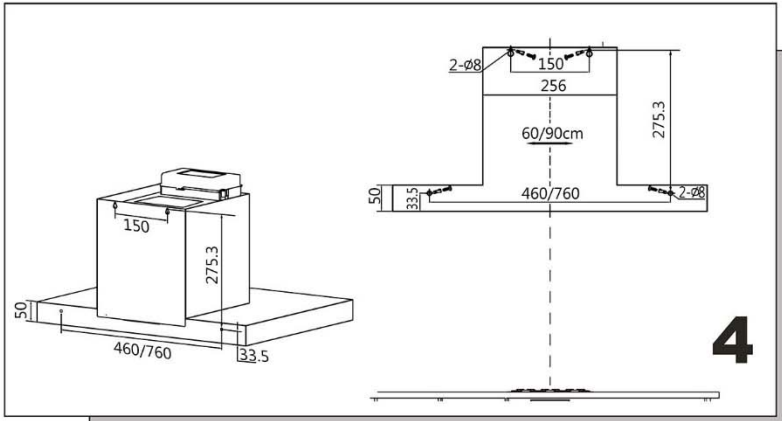

Defina el lugar de instalación en la pared de acuerdo con la Fig. 4. A continuación, taladre cuatro orificios de 8 mm en la pared. Introduzca los cuatro juegos de tacos expansivos y apriete los tornillos en los cuatro agujeros de 8 mm.

Información

Al cortar o taladrar en la pared o el techo, no dañe el cableado eléctrico ni otros servicios ocultos.

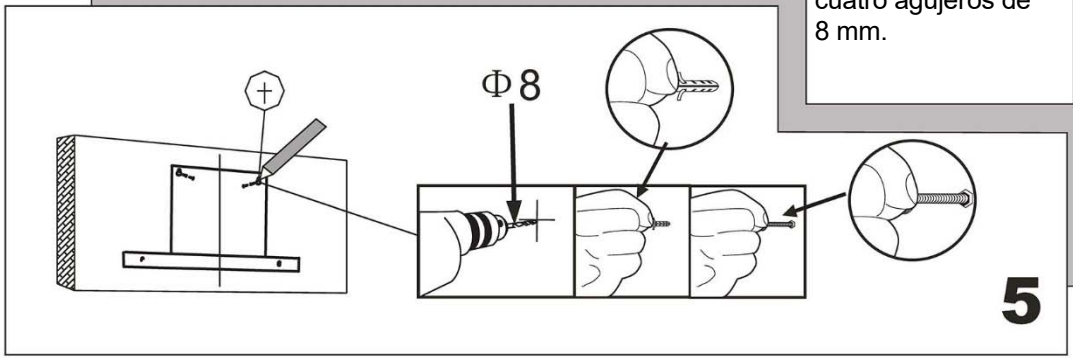

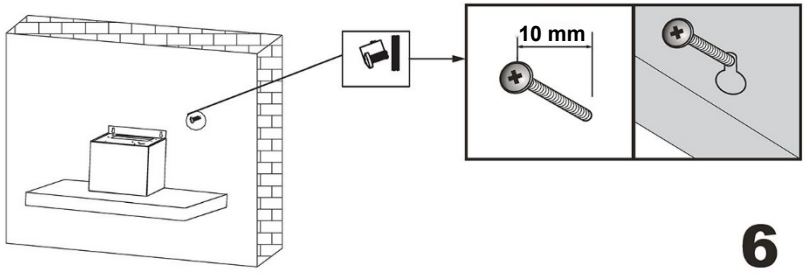

6

Cuelgue la campana y deje que sus dos orificios de instalación coincidan con los dos tornillos; ajústela a la posición de instalación.

Información

Asegúrese de que la dimensión exterior de los tornillos es de 10 mm.

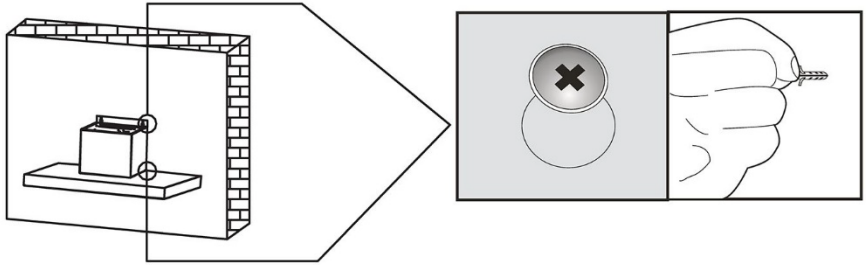

7

Atornille los cuatro tornillos, primero los dos superiores y luego el resto.

La campana extractora es totalmente adaptable para diferentes direcciones de ventilación.

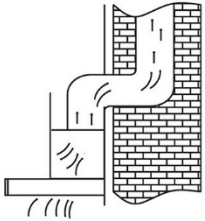

8

La vertical es la más común. Si su cocina tiene un ático encima, los conductos pueden subir por el armario y el ático hasta una abertura en el tejado.

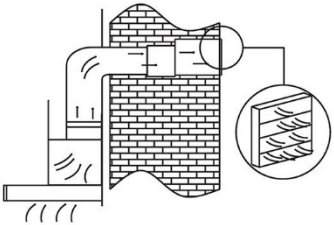

9

Si su cocina tiene un sofito encima de los armarios, puede instalar el conducto en el sofito y luego descargarlo horizontalmente a través de la pared exterior hasta una abertura en el muro.

Información

El aire no debe extraerse en conductos usados para expulsar humos de aparatos que queman gas u otros combustibles.

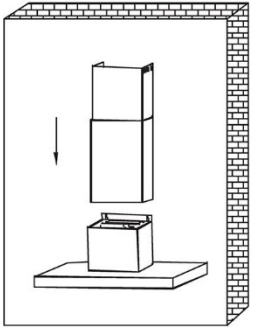

10

Coloque la chimenea exterior en el fuelle.

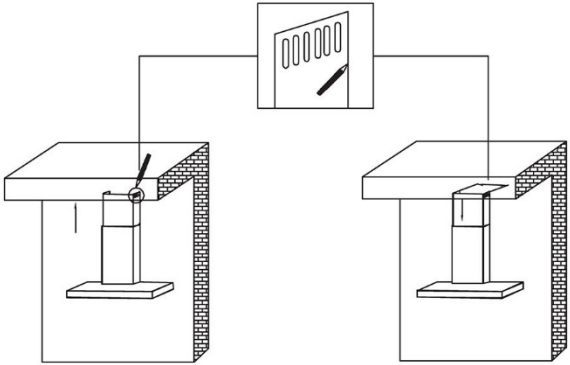

11

De acuerdo con las medidas del cabezal fijo de la chimenea, asegúrese de la posición de las dos chimeneas.

Información

Los trabajos de instalación y el cableado eléctrico deben realizarlos personas cualificadas conforme a todos las regulaciones y normas aplicables, incluida la construcción resistente al fuego.

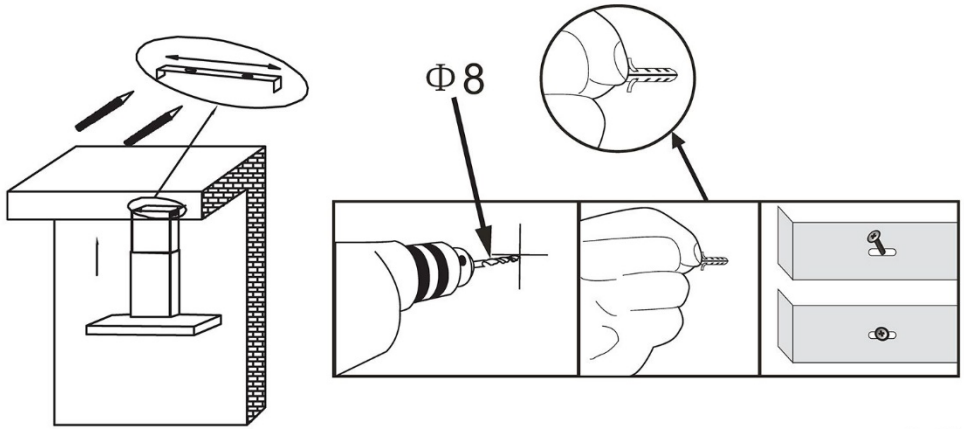

12

Instale el cabezal fijo de la chimenea en la posición correspondiente de la pared.

Información

Para instalar esta campana necesitará la ayuda de dos personas.

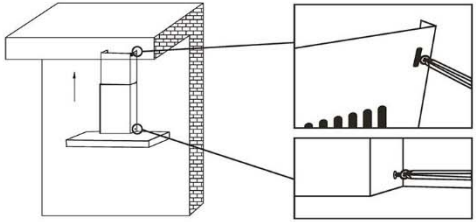

13

Utilice el tornillo ST4*8 para conectar la chimenea.

Controles:

14

T1 = Tecla ENCENDIDO / APAGADO
T2 = Tecla de selección de velocidad (potencia de extracción) baja.
T3 = Tecla de selección de velocidad (potencia de extracción) media.
T4 = Tecla de selección de velocidad (potencia de extracción) alta.
T5 = Tecla de selección de velocidad (potencia de succión) intensiva, después de funcionar 5 minutos pasa a la velocidad media. La velocidad media continuará durante 10 minutos y se apagará automáticamente.
T6 = Tecla de encendido/apagado de la luz Pulse la tecla "T6" para encender o apagar la luz.
Nota: al mismo tiempo, pulse "T1" y "T6" para ajustar el color de la luz.
T7 = Tecla del sensor Pulse la tecla "T7", la tecla parpadeará durante 5 minutos.
La campana se encenderá a la velocidad media en función de los humos detectados por el sensor con el que está equipada.
Cuando el panel frontal está abierto, todas las funciones están disponibles.
Cuando el panel frontal está cerrado, las únicas operaciones posibles son encender/apagar la luz (T6) y ajustar el color de la luz (pulse T1 y T6 al mismo tiempo).

Información

No toque la bombilla durante la media hora siguiente al uso del aparato.
La lámpara no debe cubrirse con aislamiento térmico ni otro material.

Sustitución y mantenimiento

Si el cable de alimentación está dañado, deje su sustitución en manos del fabricante, su servicio técnico o cualquier otro profesional cualificado para evitar riesgos.

Sustitución de las bombillas

La campana está equipada con un sistema de iluminación basado en la tecnología LED. Los LED garantizan una iluminación óptima, una duración hasta 10 veces superior a la de las lámparas tradicionales y permiten ahorrar un 90% de energía eléctrica.
En caso de mal funcionamiento del sistema de iluminación, póngase en contacto con el servicio técnico.

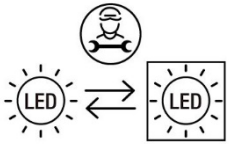

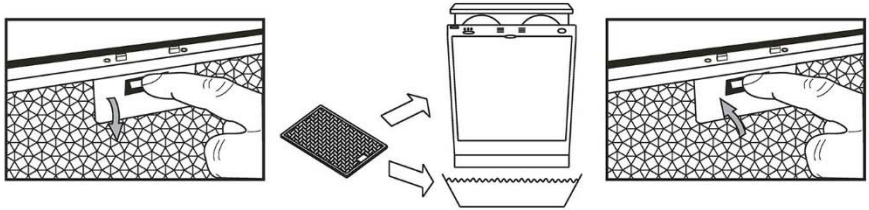

- Se recomienda limpiar el filtro metálico cada tres meses siguiendo las siguientes instrucciones:
  -Retire el filtro metálico de la campana extractora y lávelo en una solución de agua y detergente líquido neutro, dejándolo en remojo.
  -Aclare abundantemente con agua tibia y deje secar.
  -El filtro metálico también puede lavarse en el lavavajillas.
  -El filtro metálico puede alterar su color después de varios lavados.
  -Esto no es motivo de reclamación del cliente ni de sustitución del filtro metálico.

Información

Existe un riesgo de incendio si la limpieza no se lleva a cabo de acuerdo con las instrucciones.

Este electrodoméstico está etiquetado de acuerdo con la Directiva europea 2012/19/UE sobre residuos de aparatos eléctricos y la normativa de 2013 sobre equipos electrónicos relativas a los aparatos eléctricos y electrónicos (RAEE). Los residuos de aparatos eléctricos y electrónicos contienen tanto sustancias contaminantes (que pueden tener un efecto negativo en el medio ambiente) como elementos básicos (que pueden reutilizarse). Es importante que los residuos de aparatos eléctricos y electrónicos se sometan a tratamientos específicos para desechar y eliminar correctamente los contaminantes y recuperar todos los materiales reutilizables. Las personas desempeñan un papel clave a la hora de garantizar que los RAEE no se conviertan en un problema medioambiental. Para ello, es esencial seguir algunas normas básicas:

- Los RAEE no deben recibir el mismo tratamiento que los residuos domésticos.
- Los RAEE deben llevarse a áreas de recolección específicas gestionadas por el ayuntamiento o por una empresa registrada.

En muchos países puede haber servicios de recogida a domicilio para RAEE de gran tamaño. Al comprar un electrodoméstico nuevo, el antiguo puede devolverse al proveedor (que debe aceptarlo de forma gratuita) siempre y cuando el electrodoméstico antiguo tenga características similares y sea de un tipo equivalente al electrodoméstico adquirido.

El fabricante declina toda responsabilidad si no se observan y respetan las anteriores recomendaciones e instrucciones relativas a la instalación, el mantenimiento y el uso cuando se utilice la campana extractora.

Haier

Õhupuhasti

Mudel HATS6BCS6BVOC
HATS9BCS6BVOC

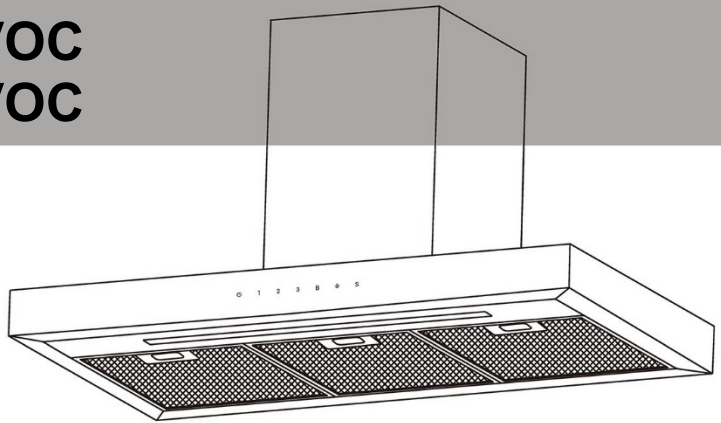

Kasutusjuhend

Cod:36901995-1 01

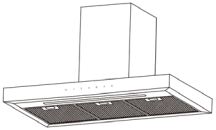

Teave ja nõuanded

ETTEVAATUST! Ligipääsetavad osad võivad kuumeneda, kui neid kasutatakse koos küpsetusseadmetega

Teatud juhtudel võib elektriseade olla ohtlik.

A) Ruumis peab olema piisav ventilatsioon, kui pliidi õhupuhastit kasutatakse gaasi või muid kütuseid põletavate seadmetega samal ajal.

B) Ärge kontrollige filtrite olekut, kui õhupuhasti töötab.

C) Ärge puudutage lambipirni poole tunni jooksul pärast seadme kasutamist.

D) Ärge kasutage õhupuhasti all lahtist leeki.

E) Vältige gaasimõõturi avamist, kui pliidil pole panni, kuna see kahjustab filtreid ja on tuleohtlik.

F) Kontrollige pidevalt toidu praadimist, et vältida ülekuumenemist ja tuleohtu.

G) Enne hooldamist ühendage toitepistik lahti.

H) Järgida tuleb õhu väljalaskmist käsitlevaid eeskirju.

I) Kui õhupuhasti ja seadmed, mis on varustatud muu kui elektrienergiaga, töötavad samaaegselt. Ruumi alarõhk ei tohi ületada 4 Pa (4×10^{-5} baari)

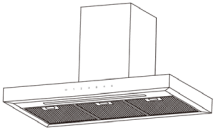

Teave ja nõuanded

ETTEVAATUST! Ligipääsetavad osad võivad kuumeneda, kui neid kasutatakse koos küpsetusseadmetega

J) Kui toitekaabel on kahjustunud, peab ohtude minimeerimiseks selle välja vahetama tootja, tootja volitatud hooldustehnik või sarnase kvalifikatsiooniga spetsialist.

K) Lapsed alates kaheksandast eluaastast ning piiratud füüsiliste, sensoorsete või vaimsete võimetega või väheste kogemuste ja teadmistega isikud võivad tohivad seadet kasutada üksnes järelevalve all või kui neid on juhendatud seadme ohutu turvaliselt kasutamaise osas ning nad mõistavad seadme kasutamisega seotud ohte. Lapsed ei tohi seadmega mängida. Seadet tohivad järelevalve all puhastada ja selle hooldustoiminguid teha vähemalt kaheksa aasta vanused lapsed.

L) Õhupuhasti ei ole mõeldud paigaldamiseks pliidi kohale, millel on rohkem kui neli pliidiplaati.

M) Ainult siseruumides ja kodumajapidamises kasutamiseks

N) Eemaldage seade vooluvõrgust, kui seadet ei kasutata ja samuti enne seadme puhastamist.

O) Tähelepanu! Ruumist õhu väljutamisel järgige kasutusjuhendis olevat hoiatust seadme kasutamise kohta

P) Kui seadet ei puhastata juhiste kohaselt, tekitab see tuleohu.

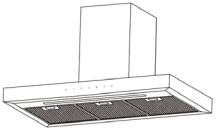

Teave ja nõuanded

ETTEVAATUST! Ligipääsetavad osad võivad kuumeneda, kui neid kasutatakse koos küpsetusseadmetega

Q) Õhku ei tohi juhtida lõõri, mida kasutatakse gaase või muid kütuseid põletavatest seadmetest tuleva suitsu väljutamiseks (ei kohaldata seadmetele, mis suunavad õhku tagasi ruumi).

R) Jälgige, et lapsed seadmega ei mängiks.

S) Hoiatus! Kruvide või kinnitusseadme paigaldamisel nende juhiste eiramine võib põhjustada elektrist tingitud ohte.

T) Õhupuhasti paigalduskõrgus ei tohi olla alla 65 cm.

U) Filtrit tuleb regulaarselt puhastada, vastasel juhul on tuleoht.

V) Paigaldamine peab toimuma vastavalt juhendis nõutavatele kruvidele ja asenditele, et mitte kahjustada ühendusjuhtmeid.

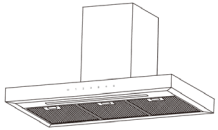

Tundke oma õhupuhastit

Lugege käesolevad juhiseid enne õhupuhasti kasutamist tähelepanelikult läbi

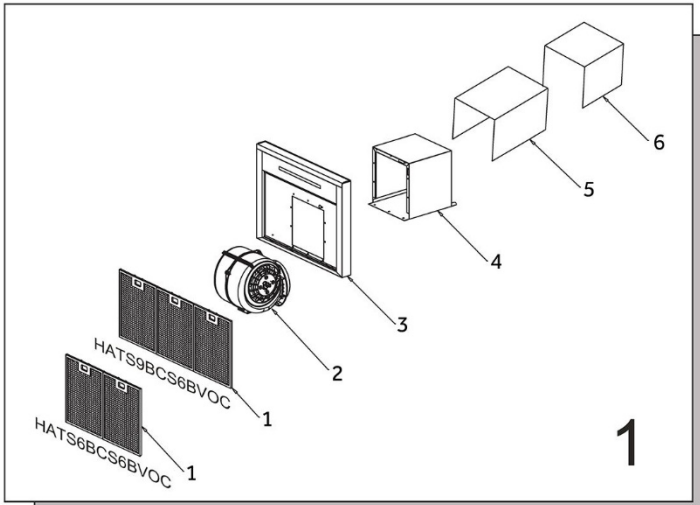

1. Filtri koost
2. Õhukanali komplekt
3. Põhikorpuse kokkupanek
4. Lõõts
5. Välislõõr
6. Siselõõr

Teave

Õnnitleme teid meie õhupuhasti ostmise puhul, millel on palju suurepäraseid funktsioone, mis aitavad teid oma elu võimalikult palju nautida. Enne õhupuhasti paigaldamist ja/või kasutamist lugege hoolikalt kõiki juhiseid.

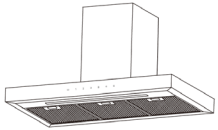

Teave ja nõuanded

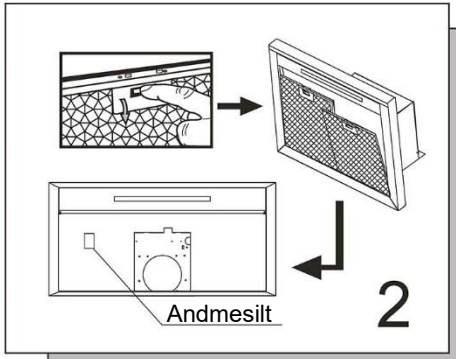

Kontrollige õhupuhasti siseküljel asuval andmesildil toodud pinget ja sagedust.

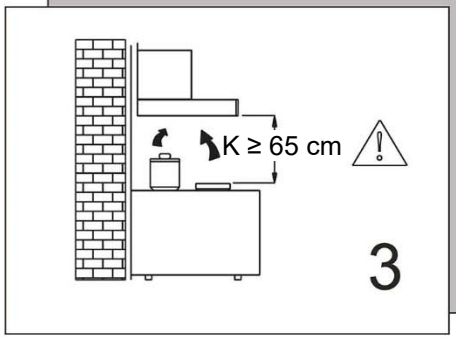

Soovitatavalt peaks õhupuhasti jääma pärast paigaldamist praeahju kütteelementidest ja põletitest vähemalt 650 mm, kuid mitte rohkem kui 750 mm kõrgusele.

Teave

Õhku ei tohi juhtida lõõri, mida kasutatakse gaase või muid kütuseid põletavatest seadmetest tuleva suitsu väljutamiseks (ei kohaldata seadmetele, mis suunavad õhku tagasi ruumi)

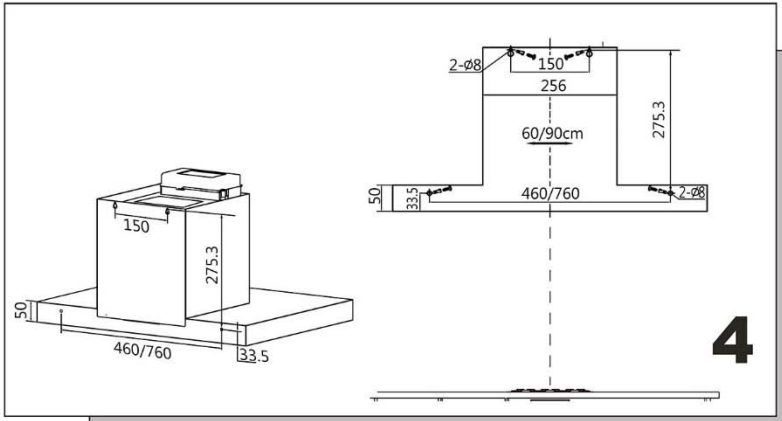

Määrake paigalduskoht seinale vastavalt joonisele 4. Seejärel puurige seina neli Φ8 auku. Kinnitage neli komplekti tüübleid ja kruvisid nelja Φ8 auku.

Teave

Seina või lakke lõikamisel või puurimisel ärge kahjustage elektrijuht-meid ega muid peidetud kommuni-katsioone.

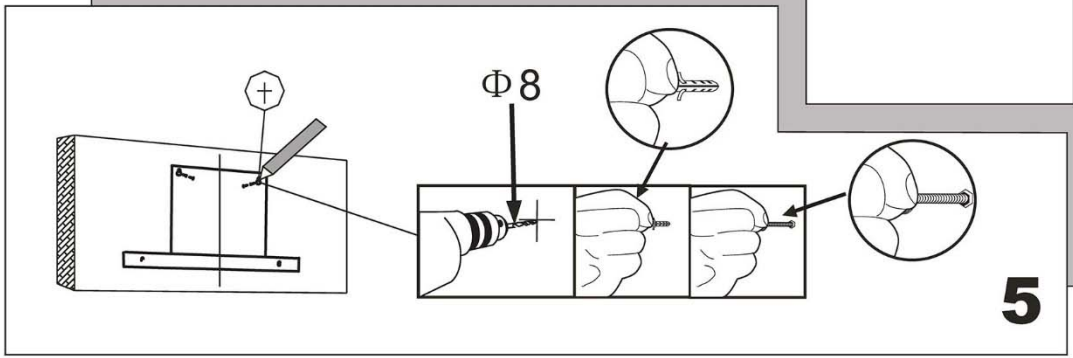

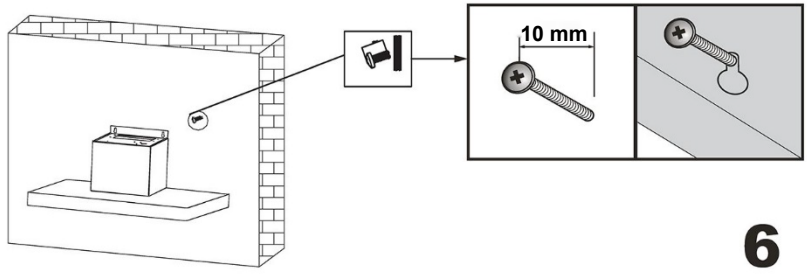

6

Riputage õhupuhasti üles ja laske selle kahel paigaldusaval olla kohakuti kahe kruviga; reguleerige õhupuhasti oma kohale.

Teave

Veenduge, et kruvide välismõõt on 10 mm.

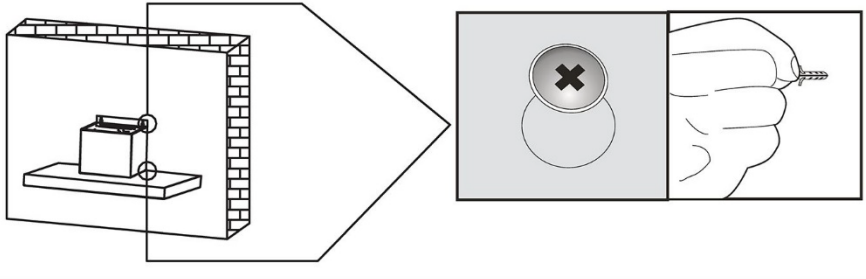

7

Keerake neli kruvi kinni – keerake esmalt kaks ülemist ja seejärel kõik ülejäänud kruvid kinni.

Õhupuhastit saab paigaldada erinevatesse tuulutusasenditesse.

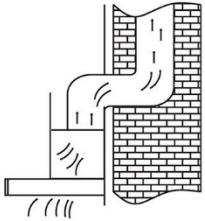

8

Vertikaalne on kõige tavalisem. Kui sinu köögi kohal on pööninguruum, võib torustik kulgeda läbi kapi ja pööningu katusele.

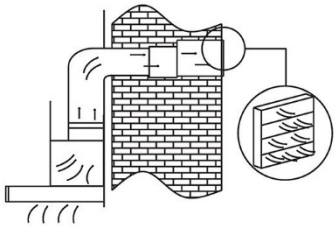

9

Kui teie köögis on kapi kohal eend, võite juhtida kanali üles eendisse ja seejärel horisontaalselt läbi välisseina seinakatteni.

Teave

Õhku ei tohi juhtida lõõri, mida kasutatakse gaase või muid kütuseid põletavatest seadmetest tuleva suitsu väljutamiseks.

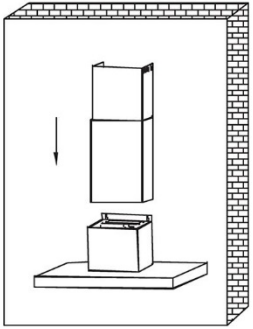

10

Asetage väline lõõr tuulekaitsele.

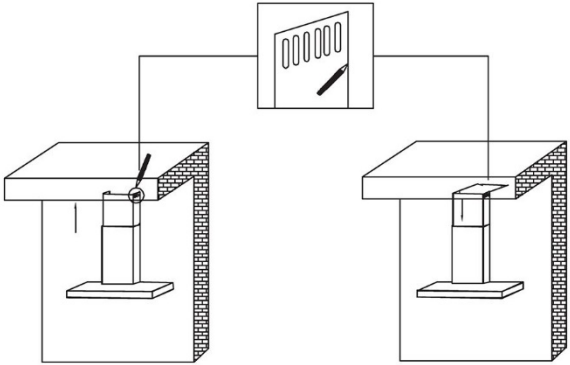

11

Veenduge vastavalt lõõri fikseeritud toe mõõtmetele kahe lõõri asendis.

Teave

Seadet ja juhtmestikku peab (peavad) paigaldama kvalifitseeritud isik(ud), järgides kõiki kohaldatavaid eeskirju ja standardeid, sealhulgas neid, mis on ettenähtud tulekindlatele konstruktsioonidele.

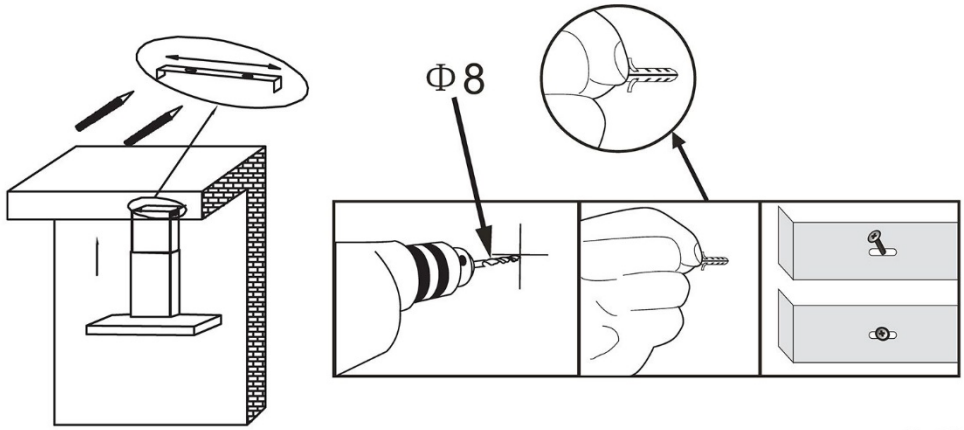

12

Paigaldage lõõri fikseeritud tugi seinal vastavale kohale.

Teave

Selle õhupuhasti paigaldamiseks vajate kahte abilist.

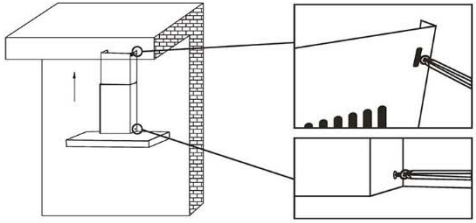

13

Kasutage lõõri ühendamiseks kruvi ST4*8.

Juhtseadised:

14

Sisse-/väljalülitusnupp
T2 = kiiruse valikunupp (väljatõmbejõud) madal.
T3 = kiiruse valikunupp (väljatõmbejõud) keskmine.
T4 = kiiruse valikunupp (väljatõmbejõud) kõrge.
T5 = kiiruse valikunupp (imijõud) intensiivne, pärast 5-minutilist tööd lülitub see keskmisele kiirusele. Keskmine kiirus viibib 10 minutit ja lülitub automaatselt välja.
T6 = valgustuse sisse-/väljalülitamise nupp Vajutage tulede sisse- või väljalülitamiseks nuppu „T6“.
Märkus. Valguse värvuse reguleerimiseks vajutage üheaegselt nuppe „T1“ ja „T6“.
T7 = andurinupp Vajutage nuppu „T7“, nupp vilgub 5 minutit.
Õhupuhasti lülitub sisse keskmisel kiirusel, vastavalt õhupuhasti anduri poolt tuvastatud aurudele.
Kui esipaneel on avatud, on kõik funktsioonid saadaval.
Kui esipaneel on suletud, on ainsad võimalikud toimingud valguse sisse-/väljalülitamine (T6) ja valguse värvuse reguleerimine (vajutage korraga T1 ja T6).

Teave

Ärge puudutage lambipirni poole tunni jooksul pärast seadme kasutamist. Lamp ei tohi olla kaetud soojusisolat-siooni või muu materjaliga

Asendamine ja hooldus

Toitekaabli kahjustuste korral peab selle ohtude minimeerimiseks välja vahetama tootja, tootja volitatud hooldustehnik või sarnase kvalifikatsiooniga spetsialist.

Lambipirnide vahetamine

Õhupuhasti on varustatud LED-tehnoloogial põhineva valgustussüsteemiga.
LED-id tagavad optimaalse valgustuse, kuni 10 korda kauem kui traditsioonilised lambid ja võimaldavad säästa 90% elektrienergiat.
Valgustussüsteemi talitlushäirete korral võtke ühendust tehnilise teenindusega.

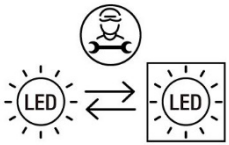

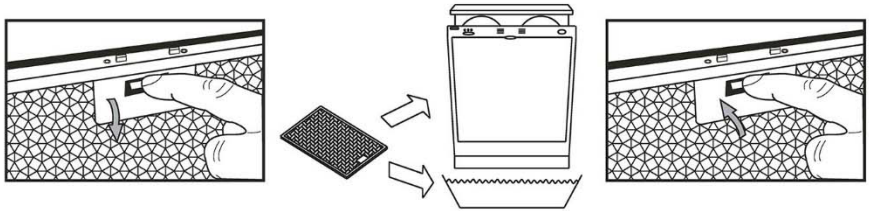

- Soovitatav on metallfiltrit puhastada iga 3 kuu tagant, järgides alltoodud juhiseid.
  -Eemaldage õhupuhasti metallfilter ja peske seda vee ja neutraalse vedela pesuaine lahuses, laske filtril liguneda
  -Loputage põhjalikult sooja veega ja laske kuivada.
  -Metallfiltrit võib pesta ka nõudepesumasinas.
  -Metallfilter võib pärast mitut pesukorda värvi muuta.
  -See ei anna põhjust klientide kaebusteks ega metallfiltri vahetamiseks.

Teave

Kui seadet ei puhastata juhiste kohaselt, tekitab see tuleohu.

See seade on märgistatud vastavalt Euroopa direktiivile 2012/19/EL elektri- ja elektroonikaseadmete jäätmete 2013. aasta eeskirjade kohta seoses elektri- ja elektroonikaseadmetega (WEEE). Elektroonikaromud sisaldavad nii saasteaineid (millel võib olla negatiivne mõju keskkonnale) kui ka põhielemente (mida saab korduskasutada). On tähtis, et elektroonikaromud läbiksid eritöötluse saasteainete nõuetekohaseks eemaldamiseks ja kõrvaldamiseks ning kõikide materjalide ringlussevõtuks. Üksikisikul võib olla tähtis roll selle tagamisel, et elektroonikaromud ei muutuks keskkonnaprobleemiks; oluline on järgida mõningaid põhireegleid:

- elektroonikaromusid ei tohiks käidelda koos olmejäätmetega;
- elektroonikaromud tuleks viia spetsiaalsetesse kogumiskohtadesse, mida haldab kohalik omavalitsus või registreeritud ettevõte.

Paljudes riikides võib toimida suurte olmeelektroonikaromude kogumisteenus. Uue seadme ostmisel saate vana tagastada müüjale, kes peab selle ühekordselt tasuta vastu võtma, kui vana seade on uuega sama tüüpi ja samade funktsioonidega.

Tootja loobub igasugusest vastutusest, kui õhupuhasti kasutamisel ei järgita ega järgita ülaltoodud paigaldamise, hoolduse ning kasutamise alaseid soovitusi ja juhiseid.

Haier

Virtuvinis gartraukis

Modelis HATS6BCS6BVOC
HATS9BCS6BVOC

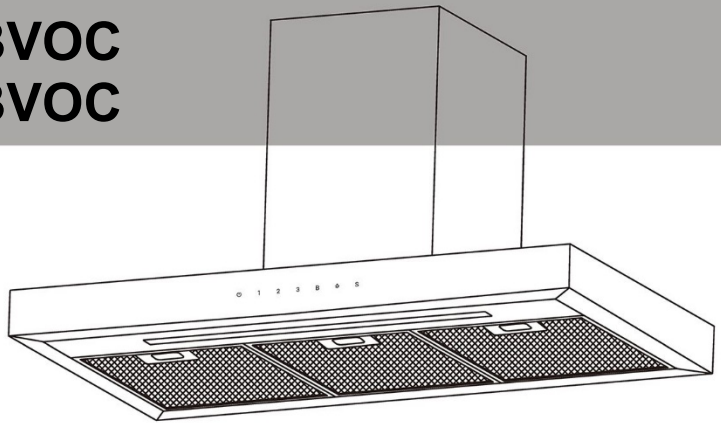

Naudojimo instrukcija

Cod:36901995-1 01

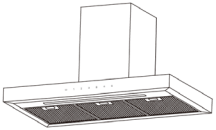

Informacija ir patarimai

DĖMESIO. Naudojant kartu su maisto gaminimo prietaisais, pasiekiamos dalys gali įkaisti.

Tam tikromis aplinkybėmis elektros prietaisas gali kelti pavojų.

A) Gartraukį naudojant kartu su dujas ar kitą kurą deginančiais prietaisais, patalpa privalo būti tinkamai vėdinama.

B) Netikrinkite filtrų būsenos, kai gartraukis veikia.

C) Nelieskite lemputės pusvalandį po prietaiso naudojimo.

D) Nedeginkite liepsnos po gartraukiu.

E) Venkite atidaryti dujų skaitiklį, kai ant viryklės nėra maisto ruošos indo, nes tai kenkia filtrams ir kelia gaisro pavojų.

F) Nuolat prižiūrėkite kepamą maistą, kad išvengtumėte perkaitusio aliejaus purslų ir nesukeltumėte gaisro pavojaus.

G) Prieš atlikdami bet kokius priežiūros darbus, ištraukite elektros kištuką iš lizdo.

H) Būtina laikytis oro išmetimo taisyklių.

I) Kai vienu metu veikia gartraukis ir prietaisai, kuriems tiekiama ne elektros energija, neigiamas slėgis patalpoje neturi viršyti 4 Pa (4×10^{-5} bar).

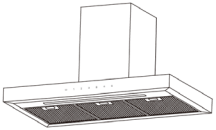

Informacija ir patarimai

DĖMESIO. Naudojant kartu su maisto gaminimo prietaisais, pasiekiamos dalys gali įkaisti.

J) Jei maitinimo laidas pažeistas, jį turi pakeisti gamintojas, jo techninės priežiūros atstovas arba panašios kvalifikacijos asmenys, kad būtų išvengta pavojaus.

K) Vaikai nuo 8 metų ir asmenys, kurių fiziniai, jutiminiai ar protiniai gebėjimai yra riboti arba kurie neturi patirties ir žinių, šį prietaisą gali naudoti, jei yra prižiūrimi arba jiems duoti nurodymai, kaip saugiai naudoti prietaisą, ir jie supranta su tuo susijusius pavojus. Vaikai negali žaisti su prietaisu. Vaikams draudžiama valyti ir prižiūrėti prietaisą, nebent jie vyresni nei 8 metų ir prižiūrimi.

L) Gartraukis skirtas įrengti virš kaitlentės, turinčios ne daugiau kaip keturis kaitlentės elementus.

M) Naudoti tik patalpose ir buityje

N) Kai prietaisas nenaudojamas ir prieš jį valydami, ištraukite prietaiso kištuką iš elektros lizdo.

O) Dėmesio! Atkreipkite dėmesį į instrukcijų lape pateiktą įspėjimą apie prietaiso veikimą, kai oras išleidžiamas iš patalpos

P) Jei valymas nebus atliktas pagal nurodymus, kyla gaisro pavojus.

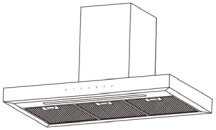

Informacija ir patarimai

DĖMESIO. Naudojant kartu su maisto gaminimo prietaisais, pasiekiamos dalys gali įkaisti.

Q) Oro negalima išleisti į dūmtakį, kuris naudojamas dūmams iš prietaisų, deginančių dujas ar kitą kurą, šalinti (netaikoma prietaisams, kurie tik išleidžia orą atgal į patalpą).
R) Prižiūrėkite vaikus, kad nežaistų su prietaisu.
S) Įspėjimas: sraigtų arba tvirtinimo įtaiso nesumontavus pagal šią instrukciją gali kilti elektros smūgio pavojus.
T) Gartraukio montavimo aukštis turi būti ne mažesnis kaip 65 cm.
U) Filtro tinklelį reikia reguliariai valyti, kitaip kyla gaisro pavojus.
V) Montuoti reikia atsižvelgiant į instrukcijose nurodytus varžtus ir padėtis, antraip galima lengvai pažeisti jungiamuosius laidus.

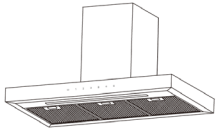

Susipažinkite su gartraukiu

Prieš naudodami gartraukį, perskaitykite šią instrukciją

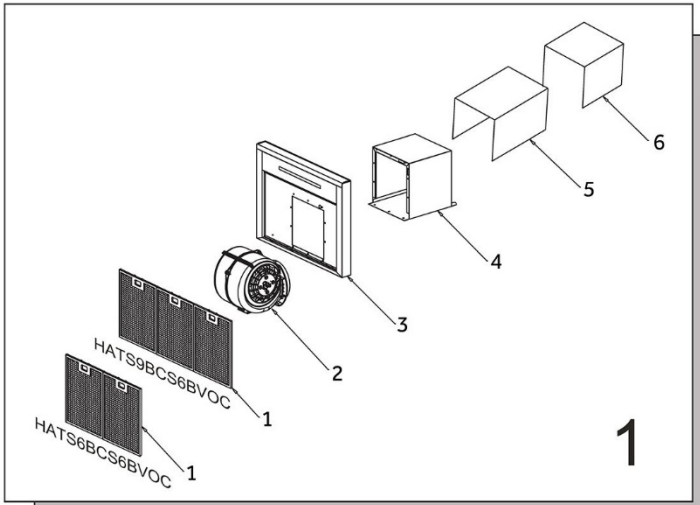

1. Filtrų blokas
2. Ortakio blokas
3. Pagrindinis korpuso blokas
4. Ortakis
5. Išorinis kaminas
6. Vidinis kaminas

Informacija

Sveikiname įsigijus mūsų gartraukį, kuris pasižymi daugybe puikių funkcijų, leidžiančių jums maksimaliai išreikšti save. Prieš montuodami ir (arba) naudodami gartraukį, atidžiai perskaitykite visą instrukciją.

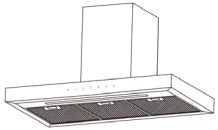

Informacija ir patarimai

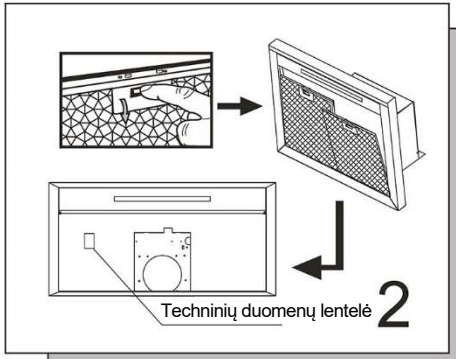

Patikrinkite įtampą ir dažnį, nurodytą techninių duomenų lentelėje, esančioje gaubto vidinėje pusėje.

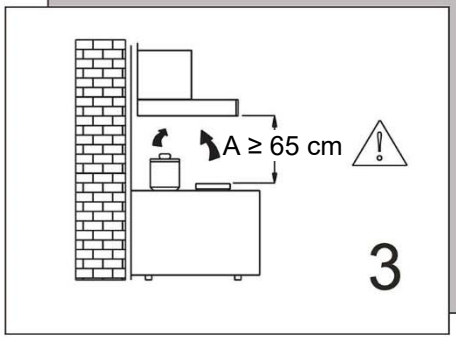

Sumontavus rekomenduojame, kad gartraukio apačia būtų ne mažiau kaip 650 mm ir ne daugiau kaip 750 mm virš viryklės kaitinimo elementų ir degiklių.

Informacija

Oro negalima išleisti į dūmtakį, kuris naudojamas dūmams iš prietaisų, deginančių dujas ar kitą kurą, šalinti (netaikoma prietaisams, kurie tik išleidžia orą atgal į patalpą).

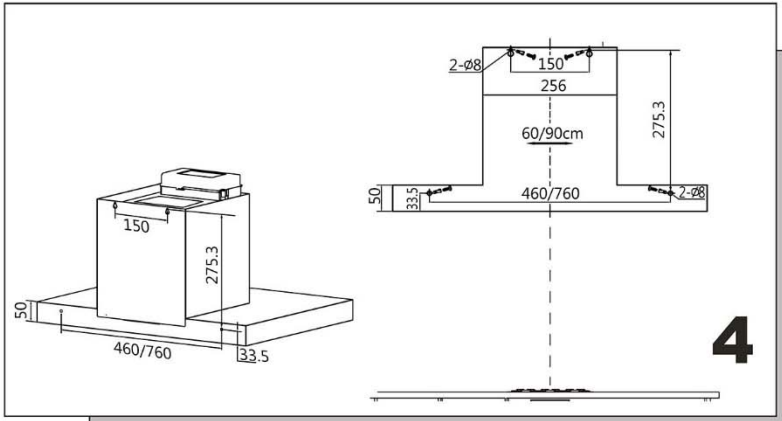

Nustatykite montavimo vietą ant sienos pagal 4 pav. Tada sienoje išgręžkite keturias Φ8 skyles. Pritvirtinkite keturis besiplečiančių kaiščių ir varžtų rinkinius, įstatydami į keturias Φ8 skyles.

Informacija

Pjaudami arba gręždami sieną ar lubas, nepažeiskite elektros laidų ar kitų paslėptų komunikacijų.

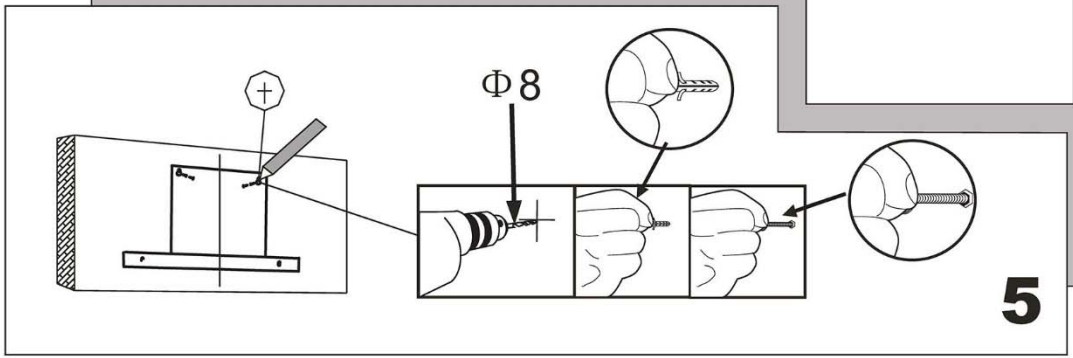

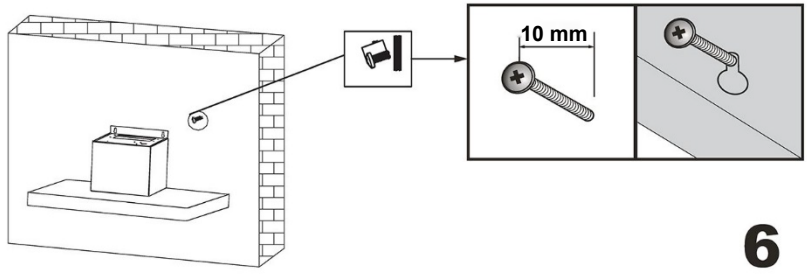

6

Pakabinkite gaubtą ir nustatykite jo padėtį, sulygiuodami du varžtus su dviem montavimo skylėmis.

Informacija

Įsitikinkite, kad išorinis varžtų matmuo yra 10 mm.

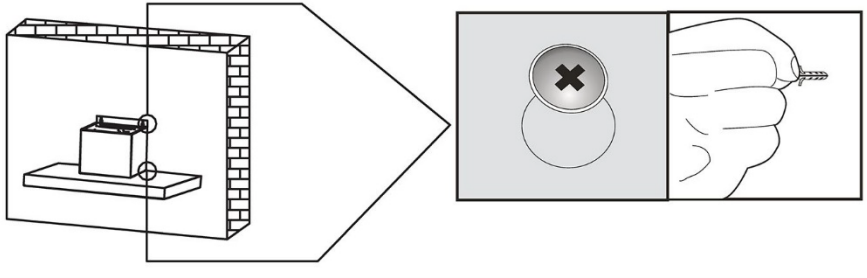

7

Įsukite keturis varžtus, pirmiausia įsukite du viršutinius varžtus, tada įsukite kitus.

Gartraukį galima pritaikyti, kad būtų galima keisti vėdinimo kryptį.

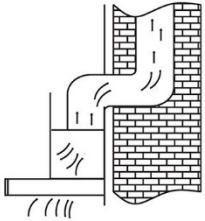

8

Dažniausiai naudojamas vertikalus nuvedimas. Jei virš jūsų virtuvės yra palėpė, ortakį galima nuvesti per spintelę ir palėpę iki stogo dangčio.

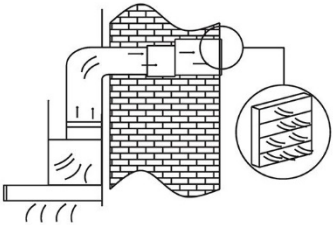

9

Jei virtuvėje virš spintelių yra pakabinamos lubos, ortakį galite išvesti virš lubų ir nuvesti horizontaliai per išorinę sieną iki sieninio dangčio.

Informacija

Oro negalima išleisti į dūmtakį, kuris naudojamas dūmams iš prietaisų, kūrenančių dujas ar kitą kurą, šalinti.

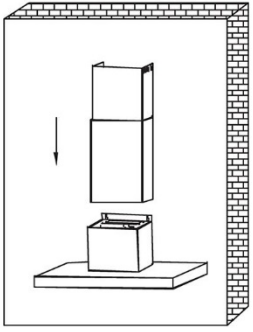

10

Uždėkite išorinį kaminą ant gartraukio.

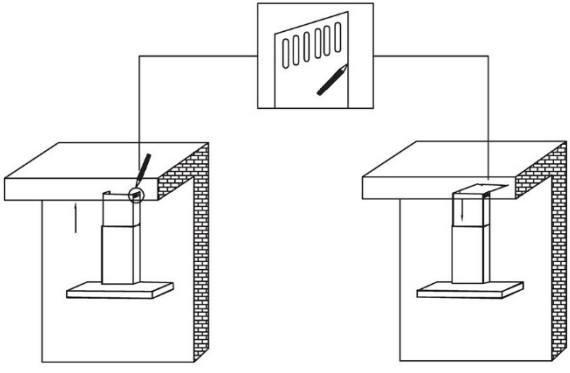

11

Įsitikinkite, kad abu kaminai yra išdėstyti taip, kaip reikia, atsižvelgdami į fiksuotos kamino atramos matmenis.

Informacija

Įrengimo darbus ir elektros instaliaciją turi atlikti kvalifikuotas (-i) asmuo (-enys), laikantis visų taikomų kodeksų ir standartų, įskaitant priešgaisrines konstrukcijas.

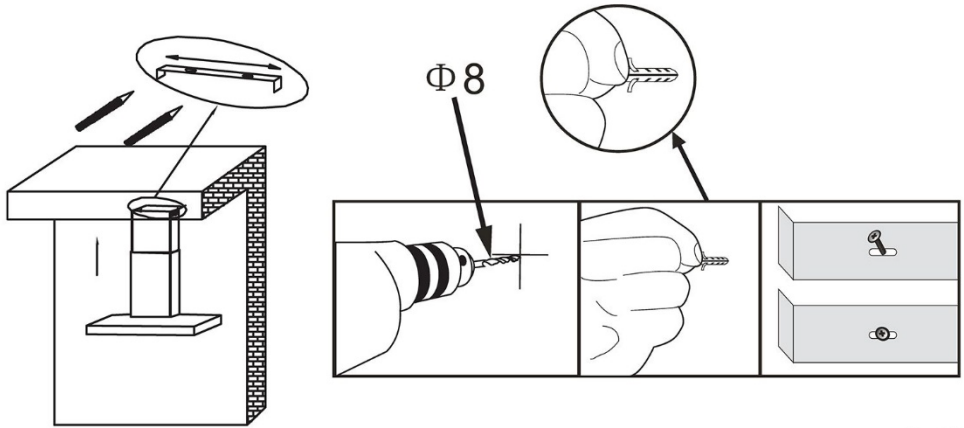

12

Sumontuokite fiksuotą kamino atramą atitinkamoje vietoje ant sienos.

Informacija

Šiam gaubtui sumontuoti jums reikės dviejų padėjėjų.

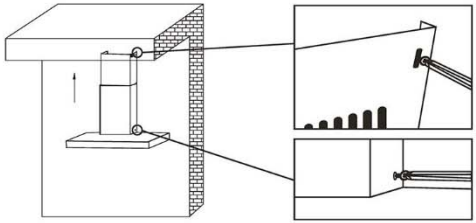

13

Kaminui prijungti naudokite varžtą ST4*8.

Valdikliai:

14

T1 – įjungimo / išjungimo mygtukas
T2 – mažo greičio (ištraukimo galios) pasirinkimo mygtukas.
T3 – vidutinio greičio (ištraukimo galios) pasirinkimo mygtukas.
T4 – didelio greičio (ištraukimo galios) pasirinkimo mygtukas.
T5 – didžiausio greičio (ištraukimo galios) pasirinkimo mygtukas, padirbęs 5 minutes persijungia į vidutinį greitį. Prietaisas toliau veikia vidutiniu greičiu 10 minučių ir automatiškai išsijungia.
T6 – šviesos įjungimo / išjungimo mygtukas. Norėdami įjungti arba išjungti šviesą, paspauskite mygtuką „T6“.
Pastaba. Norėdami nustatyti šviesos spalvą, tuo pačiu metu paspauskite „T1“ ir „T6“.
T7 – Jutiklio mygtukas. Paspauskite mygtuką „T7“, mygtukas mirksi 5 minutes. Gartraukis įsijungia vidutiniu greičiu, atsižvelgdamas į dūmų kiekį, kurį aptinka gartraukyje įrengtas jutiklis.
Kai priekinė sienelė atidaryta, galima naudoti visas funkcijas.
Kai priekinė sienelė uždaryta, vienintelės galimos operacijos yra šviesos įjungimas / išjungimas (T6) ir šviesos spalvos reguliavimas (vienu metu paspauskite T1 ir T6).

Informacija

Nelieskite lemputės pusvalandį po prietaiso naudojimo. Lemputė neturi būti uždengta termoizoliacine ar kita medžiaga.

Keitimas ir priežiūra
Jei maitinimo laidas pažeistas, jį turi pakeisti gamintojas, jo techninės priežiūros atstovas ar panašią kvalifikaciją turintys asmenys, kad būtų išvengta pavojaus.

Lempučių keitimas

Gartraukyje įrengta LED technologija paremta apšvietimo sistema.
Šviesos diodai garantuoja optimalų apšvietimą, iki 10 kartų ilgesnį veikimo laiką nei tradicinės lemputės ir leidžia sutaupyti 90 % elektros energijos.
Apšvietimo sistemos gedimo atveju susisiekite su techninės priežiūros tarnyba.

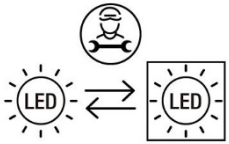

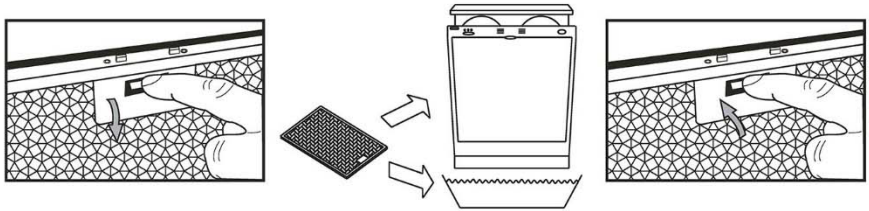

- Metalinį filtrą rekomenduojama valyti kas tris mėnesius, laikantis šių nurodymų:
  -Nuimkite metalinį filtrą nuo gartraukio ir nuplaukite jį vandens ir neutralaus skysto ploviklio tirpale, palikite, kad pamirktų
  -Kruopščiai nuplaukite šiltu vandeniu ir palikite išdžiūti.
  -Metalinį filtrą taip pat galima plauti indaplovėje.
  -Metalinio filtro spalva gali pasikeisti po kelių plovimų.
  -Dėl to klientas neturi nei skųstis, nei keisti metalinio filtro.

Informacija

Jei valymas nebus atliktas pagal nurodymus, kyla gaisro pavojus.

Šis prietaisas yra paženklintas pagal Europos direktyvą 2012/19/ES dėl elektros ir elektroninės įrangos atliekų (EEĮA) ir 2013 m. Reglamentą dėl elektros ir elektroninių prietaisų. Elektros ir elektroninės įrangos atliekose yra ir taršių medžiagų (kurios gali turėti neigiamą poveikį aplinkai), ir bazinių elementų (kuriuos galima naudoti pakartotinai). Svarbu, kad elektros ir elektroninės įrangos atliekos būtų specialiai tvarkomos, siekiant tinkamai atskirti bei pašalinti teršalus ir atgauti visas medžiagas. Žmonės gali atlikti svarbų vaidmenį užtikrindami, kad elektros ir elektroninės įrangos atliekos netaptų aplinkosaugos problema. Būtina laikytis kelių pagrindinių taisyklių:

- elektros ir elektroninės įrangos atliekos neturėtų būti tvarkomos kaip buitinės atliekos;
- elektros ir elektroninės įrangos atliekos turėtų būti vežamos į specialius surinkimo punktus, kuriuos valdo savivaldybė arba registruota bendrovė.

Daugelyje šalių stambių gabaritų elektros ir elektroninės įrangos atliekos gali būti surenkamos iš namų. Kai nusiperkate naują prietaisą, senąjį galite grąžinti pardavėjui – jis turi jį priimti nemokamai (suteikti vienkartinę paslaugą), jei prietaisas yra tokio pat tipo ir atlieka tokias pačias funkcijas kaip ir įsigytas prietaisas.

Gamintojas neprisiima jokios atsakomybės, jei naudojant gartraukį nesilaikoma pirmiau pateiktų rekomendacijų ir nurodymų dėl montavimo, priežiūros ir naudojimo.

Haier

Tvaika nosūcējs

Modelis HATS6BCS6BVOC
HATS9BCS6BVOC

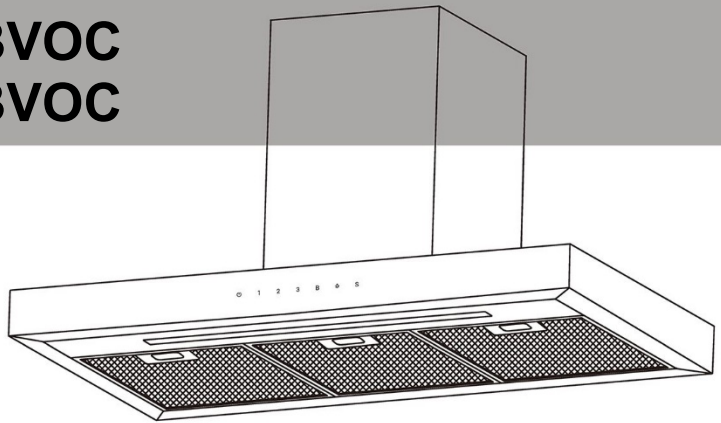

Instrukciju grāmata

Cod:36901995-1 01

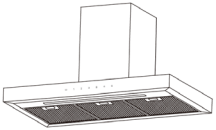

Informācija un ieteikumi

UZMANĪBU! Pieejamās daļas var sakarst, ja tās lieto kopā ar ēdiena gatavošanas ierīcēm

Elektroierīce noteiktos apstākļos var būt bīstama.

A) Ja tvaika nosūcēju izmanto vienlaicīgi ar ierīcēm, kurās dedzina gāzi vai citu kurināmo, telpā jānodrošina pietiekama ventilācija.

B) Nepārbaudiet filtru stāvokli tvaika nosūcēja darbības laikā.

C) Pusstundu pēc ierīces lietošanas nepieskarieties spuldzei.

D) Nededziniet uguni ar atklātu liesmu zem tvaika nosūcēja.

E) Izvairieties no gāzes skaitītāja atvēršanas, ja uz plīts nav pannas, jo tā var sabojāt filtrus un izraisīt ugunsbīstamību.

F) Lai izvairītos no pārkarsušas eļļas izšļakstīšanās un ugunsbīstamības, pastāvīgi pārbaudiet cepšanas procesu.

G) Pirms apkopes atslēdziet elektrības kontaktdakšu.

H) Jāievēro noteikumi par gaisa novadīšanu.

I) Ja vienlaicīgi darbojas tvaika nosūcējs un ar citu enerģiju (ne elektrību) darbinātas ierīces, negatīvais spiediens telpā nedrīkst pārsniegt 4 Pa ($4x10^{-5}$ bārus)

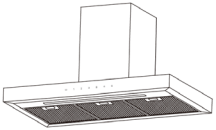

Informācija un ieteikumi
UZMANĪBU! Pieejamās daļas var sakarst, ja tās lieto kopā ar ēdiena gatavošanas ierīcēm

J) Ja barošanas vads ir bojāts, tas jānomaina ražotājam, tā klientu apkalpošanas dienesta pārstāvim vai līdzīgi kvalificētai personai, lai izvairītos no riska.
K) Šo ierīci drīkst lietot bērni no 8 gadu vecuma un personas ar ierobežotām fiziskām, sensorām vai garīgām spējām vai bez pieredzes un zināšanām, ja vien tās tiek uzraudzītas vai tām ir sniegti norādījumi par ierīces lietošanu drošā veidā un tās saprot ar to saistītos riskus. Bērni nedrīkst spēlēties ar ierīci. Tīrīšanu un apkopi drīkst veikt bērni, ja viņi ir vecāki par 8 gadiem un tiek uzraudzīti.
L) Tvaika nosūcēju nav paredzēts uzstādīt virs plīts virsmas, kurai ir vairāk par četriem plīts virsmas elementiem.
M) Tikai lietošanai iekštelpās un mājsaimniecībā
N) Kad ierīce netiek lietota un pirms tās tīrīšanas atslēdziet to no kontaktligzdas.
O) Uzmanību! Izvadot gaisu no telpas, ievērojiet instrukcijas brīdinājumu par ierīces darbību
P) Pastāv ugunsbīstamība, ja tīrīšana netiek veikta saskaņā ar norādījumiem.

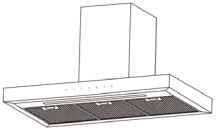

Informācija un ieteikumi
UZMANĪBU! Pieejamās daļas var sakarst, ja tās lieto kopā ar ēdiena gatavošanas ierīcēm

Q) Gaisu nedrīkst izvadīt dūmvadā, ko izmanto dūmu izvadīšanai no ierīcēm, kurās dedzina gāzi vai citu kurināmo (neattiecas uz ierīcēm, kas tikai izvada gaisu atpakaļ telpā).
R) Bērni ir jāuzrauga, lai nodrošinātu, ka viņi nerotaļājas ar ierīci.
S) Brīdinājums. Neievietojot skrūves vai fiksācijas ierīci atbilstoši šiem norādījumiem, var rasties elektrisks apdraudējums.
T) Tvaika nosūcēju nedrīkst uzstādīt zemāk par 65 cm.
U) Filtra siets ir regulāri jātīra, jo citādi pastāv aizdegšanās risks.
V) Uzstādīšana jāveic, izmantojot instrukcijā norādītās skrūves un pozīcijas, jo citādi var viegli sabojāt savienojošos vadus.

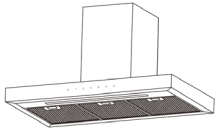

Iepazīstiet savu tvaika nosūcēju

Lūdzu, izlasiet šos norādījumus pirms tvaika nosūcēja lietošanas

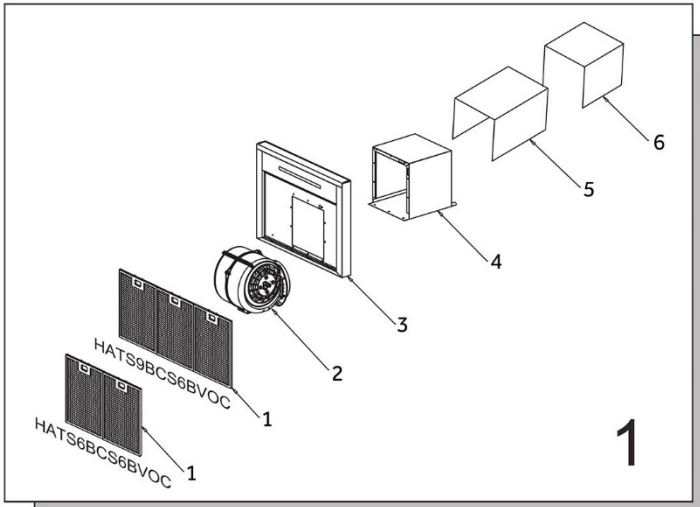

1. Filtra montāža
2. Ventilācijas kanāla montāža
3. Galvenā korpusa montāža
4. Plēšas
5. Ārējais skurstenis
6. Iekšējais skurstenis

Informācija

Apsveicam ar pirkumu! Mūsu tvaika nosūcējs ir izstrādāts ar daudzām izcilām funkcijām, kas ļauj jums pilnībā izpausties. Pirms tvaika nosūcēja uzstādīšanas un/vai lietošanas rūpīgi izlasiet visus norādījumus.

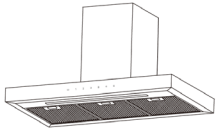

Informācija un ieteikumi

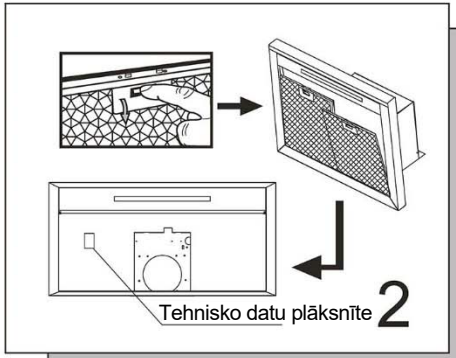

Pārbaudiet uz tehnisko datu plāksnītes norādīto spriegumu un frekvenci nominālu plāksnītē.

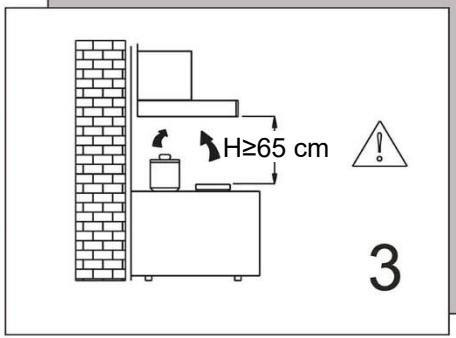

Ieteicams, lai pēc uzstādīšanas tvaika nosūcēja apakša būtu vismaz 650 mm un ne vairāk kā 750 mm virs plīts sildelementiem un degļiem.

Informācija

Gaisu nedrīkst izvadīt dūmvadā, ko izmanto dūmu izvadīšanai no ierīcēm, kurās dedzina gāzi vai citu kurināmo (neattiecas uz ierīcēm, kas tikai izvada gaisu atpakaļ telpā)

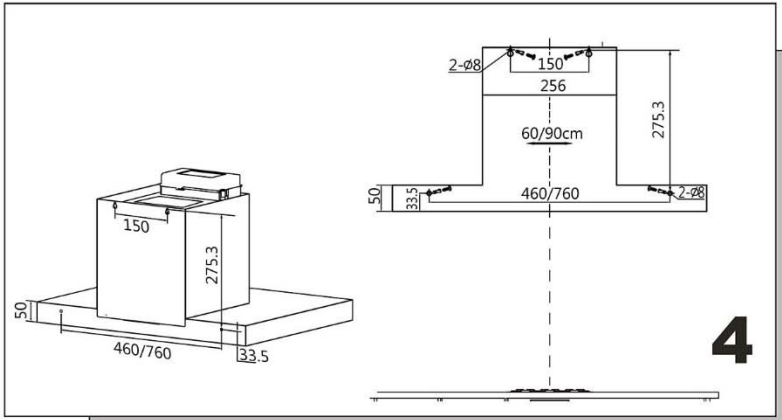

Nosakiet uzstādīšanas vietu pie sienas atbilstoši 4. att. Pēc tam sienā izurbiet četrus Φ8 caurumus. Nostipriniet četrus paplašināmo aizbāžņu un skrūvju komplektus, salāgojot ar četriem Φ8 caurumiem.

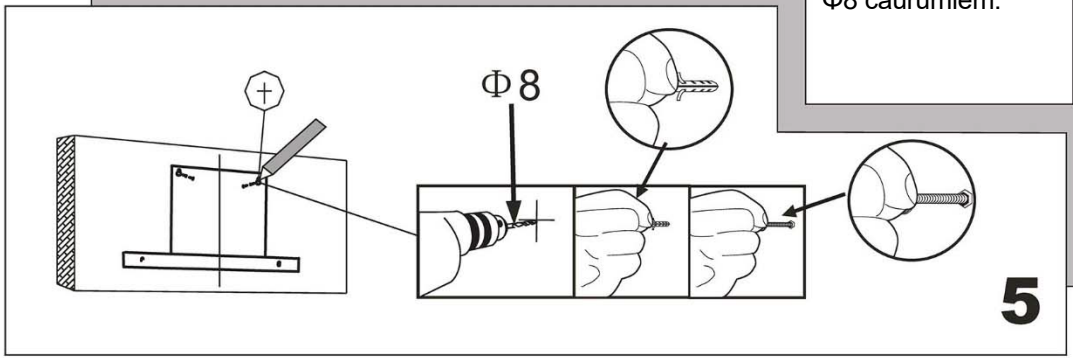

Informācija

Griežot vai urbjot sienā vai griestos, nesabojājiet elektroinstalāciju vai citas slēptas inženierkomunikācijas.

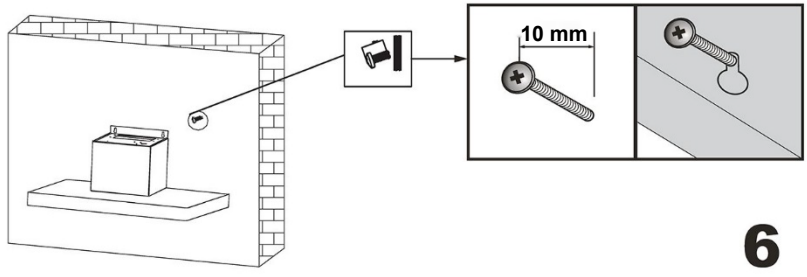

6

Uzkariet nosūcēju tā, lai abi uzstādīšanas caurumi būtu salāgoti ar divām skrūvēm, un noregulējiet to uzstādīšanas pozīcijā.

Informācija

Lūdzu, pārbaudiet, vai skrūvju ārējais izmērs ir 10 mm.

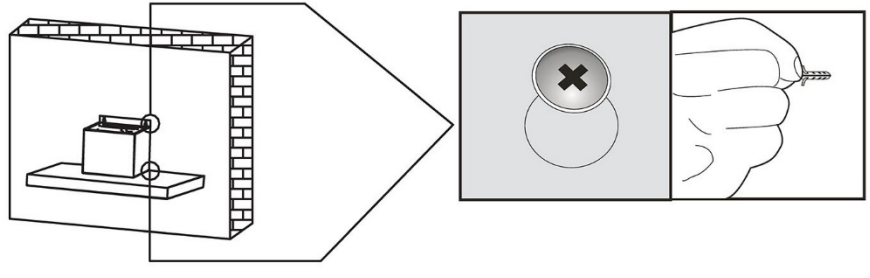

7

Ieskrūvējiet četras skrūves: vispirms ieskrūvējiet divas augšējās skrūves, pēc tam pieskrūvējiet pārējās.

Tvaika nosūcējs ir pilnībā pārveidojams dažādiem ventilācijas virzieniem.

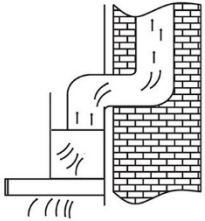

8

Vertikālais variants ir visizplatītākais. Ja virs virtuves ir bēniņu telpa, cauruļvadus var izvadīt caur skapi un bēniņiem uz jumta atvērumu.

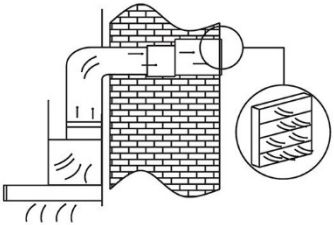

9

Ja virtuvē ir sofite virs skapjiem, cauruļvadu var izlaist uz sofiti un pēc tam izvadīt horizontāli caur ārsienu līdz sienas lūkai.

Informācija

Gaisu nedrīkst izvadīt dūmvadā, ko izmanto dūmu izvadīšanai no ierīcēm, kurās dedzina gāzi vai citu kurināmo.

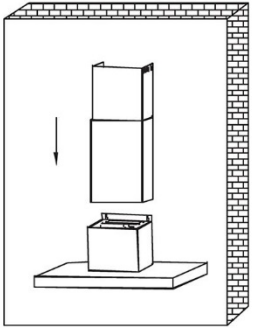

10

Uzlieciet ārējo skursteni uz vēja aizsarga.

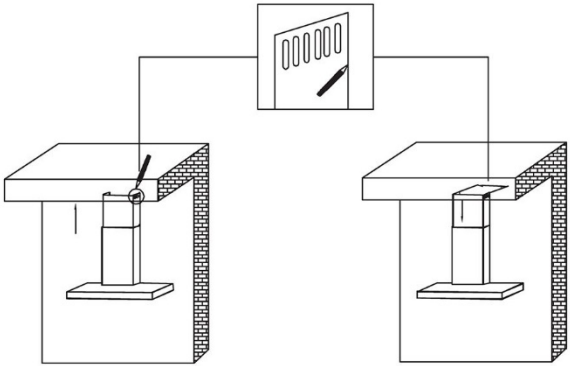

11

Atbilstoši skursteņa fiksētā ieliktņa izmēriem pārliecinieties par abu skursteņu novietojumu.

Informācija

Uzstādīšanas un elektroinstalā-cijas darbi jāveic kvalificētai(-ām) personai(-ām) saskaņā ar visiem piemērojamiem kodeksiem un standartiem, iekļaujot ugunsdrošu konstrukciju.

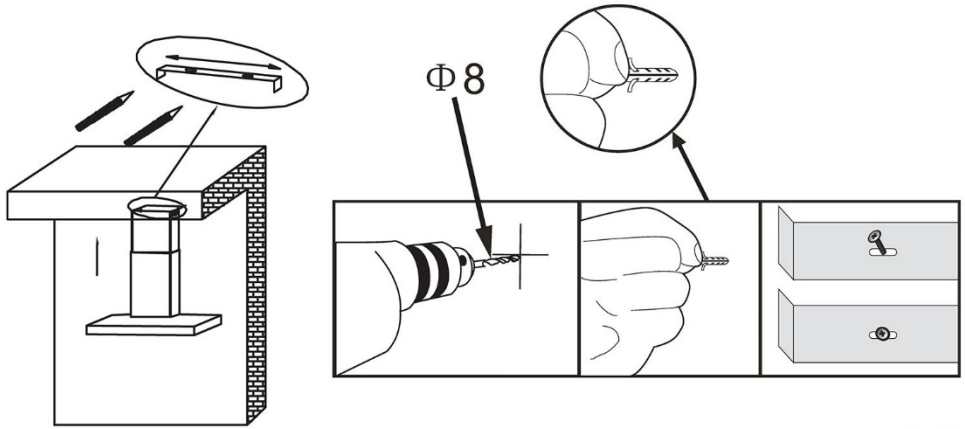

12

Uzstādiet skursteņa fiksēto ielikni atbilstīgajā pozīcijā pie sienas.

Informācija

Lai uzstādītu šo nosūcēju, ir nepieciešami divi palīgi.

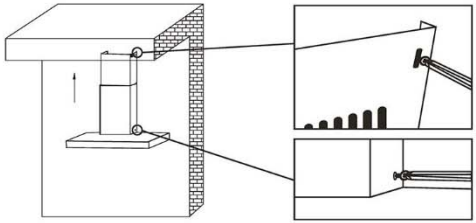

13

Skursteņa pievienošanai izmantojiet skrūvi ST4*8.

Vadības:

14

T1 = ieslēgšanas/izslēgšanas taustiņš
T2 = zema ātruma (ekstrakcijas jaudas) izvēles taustiņš.
T3 = vidēja ātruma (ekstrakcijas jaudas) izvēles taustiņš.
T4 = liela ātruma (ekstrakcijas jaudas) izvēles taustiņš.
T5 = intensīva ātruma izvēles (sūkšanas jaudas) izvēles taustiņš; pēc 5 minūšu darbības pārslēdzas uz vidēju ātrumu. Vidējs ātrums saglabājas 10 minūtes un automātiski izslēdzas.
T6 = gaismas ieslēgšanas/izslēgšanas taustiņš Nospiediet taustiņu “T6”, lai ieslēgtu vai izslēgtu gaismu.
Piezīme. Lai regulētu gaismas krāsu, vienlaicīgi nospiediet “T1” un “T6”.
T7 = sensora taustiņš Nospiediet taustiņu “T7”; taustiņš mirgos 5 minūtes.
Nosūcējs ieslēdzas vidējā ātrumā atbilstoši nosūcēja sensora noteiktajiem tvaikiem.
Kad priekšējais panelis ir atvērts, visas funkcijas ir pieejamas.
Kad priekšējais panelis ir aizvērts, vienīgās iespējamās darbības ir gaismas ieslēgšana/izslēgšana (T6) un gaismas krāsas regulēšana (vienlaicīgi nospiediet T1 un T6).

Informācija

Pusstundu pēc ierīces lietošanas nepieskarieties spuldzei. Lampu nedrīkst pārklāt ar siltumizolāciju vai citu materiālu

Nomaiņa un apkope
Lai barošanas vada bojājumu gadījumā izvairītos no apdraudējuma, tas jānomaina ražotājam, tā klientu apkalpošanas dienesta pārstāvim vai līdzīgi kvalificētai personai.

Lampiņu nomaiņa

Tvaika nosūcējam ir uzstādīta apgaismojuma sistēma uz gaismas diožu tehnoloģijas bāzes.
Gaismas diodes garantē optimālu apgaismojumu ar ilgumu, kas līdz 10 reizēm pārsniedz tradicionālās lampas un ļauj ietaupīt 90 % elektroenerģijas.
Apgaismes sistēmas darbības traucējumu gadījumā sazinieties ar tehnisko dienestu.

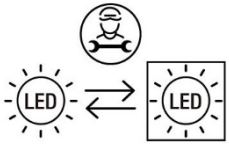

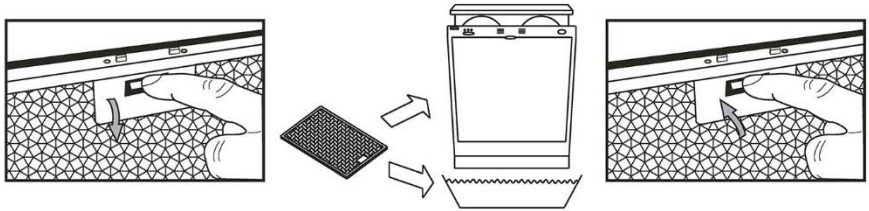

- Metālisko filtru ieteicams tīrīt ik pēc trim mēnešiem, ievērojot šīs norādes:
  -Izņemiet metālisko filtru no tvaika nosūcēja un nomazgājiet ūdens un neitrāla šķidrā mazgāšanas līdzekļa šķīdumā, atstājot iemērktu
  -Rūpīgi noskalojiet ar siltu ūdeni un ļaujiet nožūt.
  -Metālisko filtru var mazgāt arī trauku mazgājamā mašīnā.
  -Pēc vairākām mazgāšanas reizēm var mainīties metāliskā filtra krāsa.
  -Tas nav iemesls klientu pretenzijām vai metāliskā filtra nomaiņai.

Informācija

Pastāv ugunsbīstamība, ja tīrīšana netiek veikta saskaņā ar norādījumiem.

Šī ierīce ir marķēta saskaņā ar Eiropas 2013. gada direktīvu 2012/19/ES par elektrisko un elektronisko iekārtu atkritumiem, kas attiecas uz elektriskām un elektroniskām ierīcēm (EEIA). EEIA satur gan piesārņojošas vielas (kas var negatīvi ietekmēt vidi), gan pamatelementus (ko var lietot atkārtoti). Ir svarīgi veikt īpašu EEIA apstrādi, lai pareizi noņemtu un likvidētu visu piesārņojumu un atgūtu visus materiālus. Fiziskām personām var būt svarīga loma, nodrošinot, lai EEIA nekļūst par vides aizsardzības problēmu, tāpēc ir būtiski ievērot dažus pamatnoteikumus:

- EEIA nedrīkst apstrādāt kā sadzīves atkritumus;
- EEIA jānogādā īpašās savākšanas zonās, ko pārvalda pilsētas dome vai reģistrēts uzņēmums.

Daudzās valstīs tiek nodrošināta lielo EEIA savākšana no mājsaimniecībām. Iegādājoties jaunu ierīci, veco ierīci var nodot piegādātājam, kuram tā šajā konkrētajā gadījumā jāpieņem bez maksas, ja vien šīs ierīces veids un funkcijas atbilst iegādātās ierīces veidam un funkcijām.

Ja, izmantojot tvaika nosūcēju, netiek ievēroti iepriekš minētie ieteikumi un norādes par uzstādīšanu, apkopi un izmantošanu, ražotājs atsakās no jebkādas atbildības.

Haier

Afzuigkap

Model HATS6BCS6BVOC
HATS9BCS6BVOC

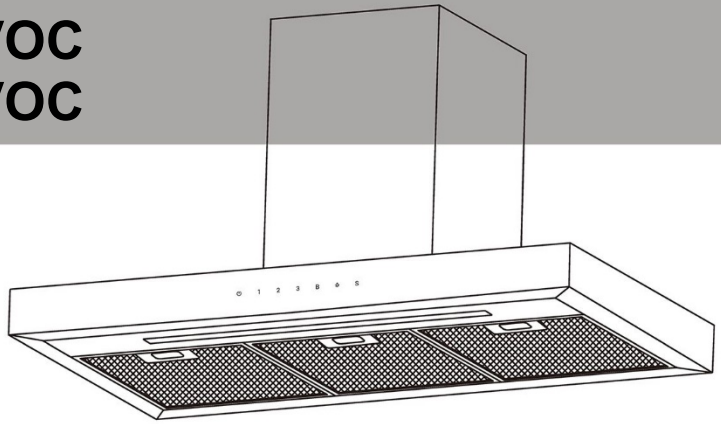

Instructieboek

Cod:36901995-1 01

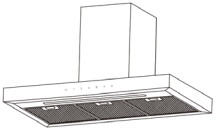

Informatie en advies

VOORZICHTIG: Bij gebruik van kooktoestellen kunnen toegankelijke delen heet worden.

In bepaalde omstandigheden kan een elektrisch apparaat gevaar opleveren.

A) Zorg voor voldoende ventilatie van de ruimte wanneer de afzuigkap gelijktijdig wordt gebruikt met toestellen die gas of andere brandstoffen verbranden.

B) Controleer de status van de filters niet wanneer de afzuigkap in werking is.

C) Raak de gloeilamp niet aan binnen een half uur nadat het apparaat is gebruikt.

D) Steek geen vlam aan onder de afzuigkap.

E) Open de gasbrander niet als er geen pan op het fornuis staat, omdat dit schadelijk is voor de filters en brandgevaar oplevert.

F) Controleer voortdurend het voedsel dat wordt gebakken, om te voorkomen dat oververhitte olie opspat en brand kan veroorzaken.

G) Haal de stekker uit het stopcontact voordat u onderhoud uitvoert.

H) De voorschriften betreffende de afvoer van lucht moeten worden gerespecteerd.

I) Wanneer de afzuigkap en apparaten die worden gevoed met andere energie dan elektriciteit tegelijkertijd in werking zijn. De negatieve druk in de ruimte mag niet hoger zijn dan 4 Pa ($4x10^{-5}$ bar).

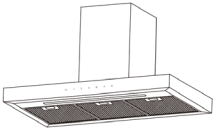

Informatie en advies
VOORZICHTIG: Bij gebruik van kooktoestellen kunnen toegankelijke delen heet worden.

J) Als het netsnoer beschadigd is, moet het worden vervangen door de fabrikant, diens servicevertegenwoordiger of vergelijkbaar gekwalificeerde personen om gevaar te voorkomen.
K) Dit apparaat mag worden gebruikt door kinderen vanaf 8 jaar en door personen met verminderde lichamelijke, zintuiglijke of geestelijke vermogens of met een gebrek aan kennis en ervaring, mits zij onder toezicht worden gehouden of instructies hebben gekregen om het apparaat veilig te kunnen gebruiken en de gevaren begrijpen die ermee gepaard gaan. Kinderen mogen niet met het apparaat spelen. De reiniging en het reguliere onderhoud van het apparaat mogen niet worden uitgevoerd door kinderen, tenzij deze ouder zijn dan 8 jaar en tenzij er toezicht is.
L) De afzuigkap is bedoeld voor installatie boven een fornuis met maximaal vier pitten.
M) Alleen voor huishoudelijk gebruik binnenshuis
N) Haal de stekker uit het stopcontact wanneer het apparaat niet in gebruik is en voordat u het schoonmaakt.
O) Let op! Neem de waarschuwing op het instructieblad in acht ten aanzien van de werking van het apparaat wanneer lucht uit de ruimte wordt afgevoerd
P) Er is brandgevaar als de reiniging niet conform met de instructies wordt uitgevoerd.

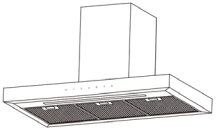

Informatie en advies
VOORZICHTIG: Bij gebruik van kooktoestellen kunnen toegankelijke delen heet worden.

Q) De lucht mag niet worden afgevoerd in een rookkanaal dat wordt gebruikt voor de afvoer van dampen van toestellen die gas of andere brandstoffen verbranden (niet van toepassing op apparaten die de lucht uitsluitend terug in de ruimte voeren).
R) Houd kinderen in de gaten, om te voorkomen dat zij met het apparaat spelen.
S) Waarschuwing: Wanneer de schroeven of de bevestiging niet volgens deze instructies worden aangebracht, kan dit elektrische gevaren met zich meebrengen.
T) De installatiehoogte van de afzuigkap mag niet minder dan 65 cm bedragen.
U) Het filterscherm moet regelmatig worden gereinigd, anders bestaat er brandgevaar.
V) De installatie moet worden uitgevoerd volgens de schroeven en posities die volgens de gebruiksaanwijzing nodig zijn, anders kunnen de aansluitdraden gemakkelijk beschadigd raken.

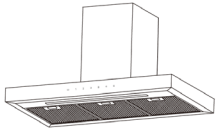

Ken uw afzuigkap

Lees deze instructies voordat u uw afzuigkap gebruikt

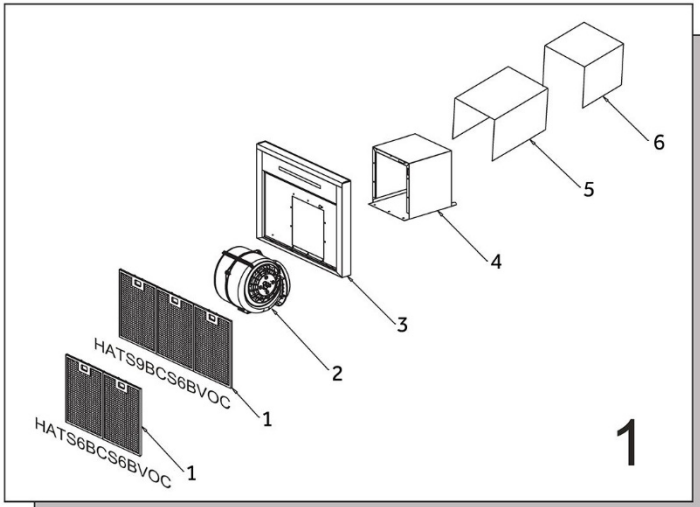

1. Filterassemblage
2. Luchtkanaal
3. Montage van het hoofdgedeelte
4. Balg
5. Buitenschacht
6. Binnenschacht

Informatie

Gefeliciteerd met de aankoop van onze afzuigkap, die ontworpen is met veel superieure functies die u in staat stellen uw leven ten volste te leiden. Lees alle instructies zorgvuldig door voordat u de afzuigkap installeert en/of gebruikt.

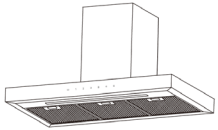

Informatie en advies

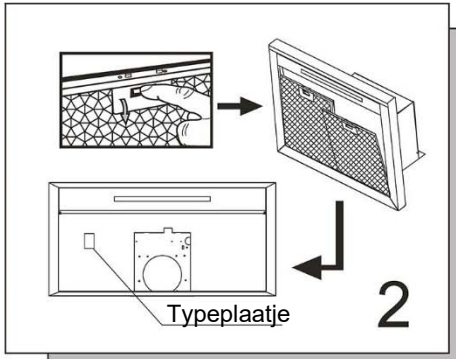

Controleer de spanning en frequentie op het typeplaatje aan de binnenkant van de kap.

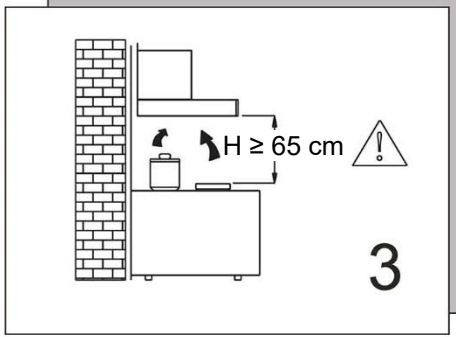

We raden aan dat de onderkant van de kap zich na installatie niet minder dan 650 mm en niet meer dan 750 mm boven de verwarmingselementen en branders van het fornuis bevindt.

Informatie

De lucht mag niet worden afgevoerd in een rookkanaal dat wordt gebruikt voor de afvoer van dampen van toestellen die gas of andere brandstoffen verbranden (niet van toepassing op apparaten die de lucht uitsluitend terug in de ruimte voeren)

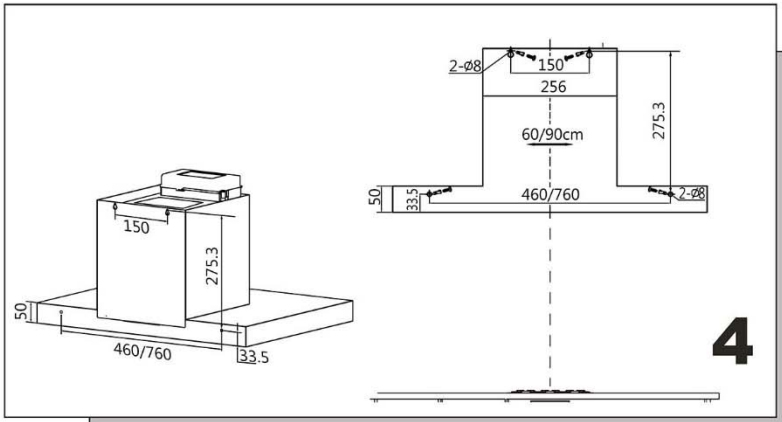

Bepaal de montageplaats op de muur in overeenstemming met afb. 4. Boor vervolgens vier Φ8-gaten in de muur. Plaats vier setjes van pluggen en schroeven in de vier φ8-gaatjes.

Informatie

Wanneer u in de muur of het plafond zaagt of boort, mag u de elektrische bedrading of andere verborgen voorzieningen niet beschadigen.

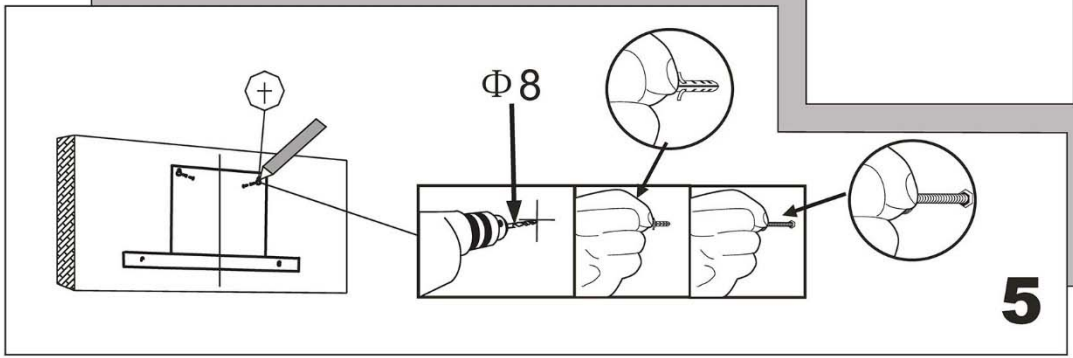

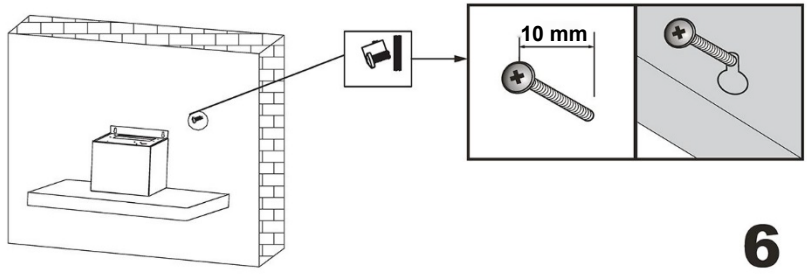

6

Hang de kap op en richt de twee montagegaten op de twee schroeven, stel de kap in op de instelpositie.

Informatie

Zorg ervoor dat de buitenmaat van de schroeven 10 mm is.

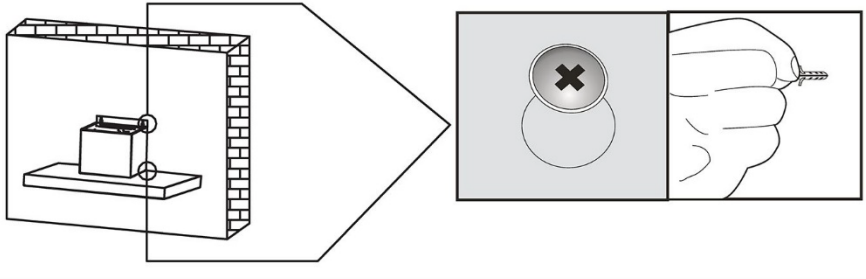

7

Schroef de vier schroeven vast, eerst de bovenste twee schroeven en dan de andere.

De afzuigkap is volledig converteerbaar voor verschillende afzuigrichtingen.

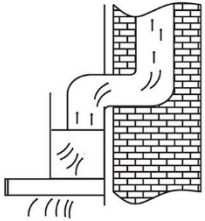

8

Verticaal is het gebruikelijkst. Als uw keuken erboven een zolderruimte heeft, kan het kanaal via de kast en de zolder naar een dakkap worden geleid.

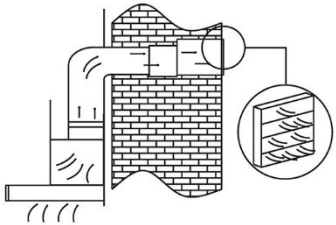

9

Als uw keuken een koof boven de kasten heeft, kunt u het kanaal in de koof laten lopen en dan horizontaal door de buitenmuur naar een muurkap laten uitblazen.

Informatie

De lucht mag niet worden afgevoerd via een kanaal dat wordt gebruikt voor uitlaatgassen van toestellen die gas of andere brandstoffen verbranden.

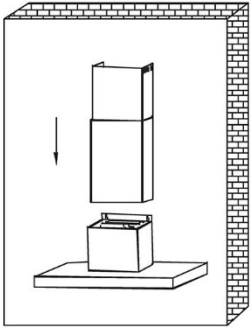

10

Zet het buitenste schachtdeel op het windscherm.

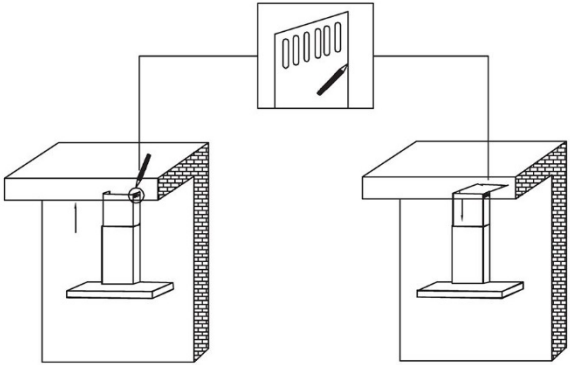

11

Bepaal de positie van de twee schachtdelen aan de hand van de afmetingen van de vaste schachtsteun.

Informatie

Installatiewerkzaamheden en elektrische bedrading moeten worden uitgevoerd door gekwalificeerd personeel in overeenstemming met alle toepasselijke verordeningen en normen, inclusief brandwerende constructie.

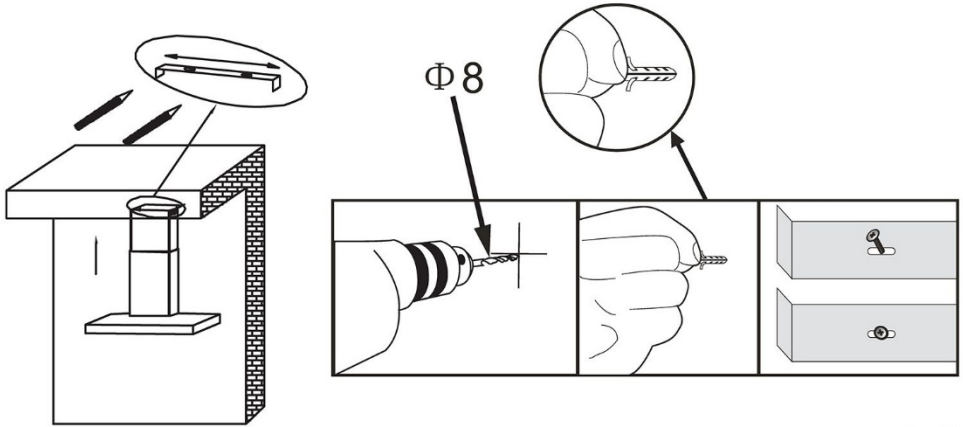

12

Installeer de vaste schoorsteensteun op de corresponderende plek op de muur.

Informatie

Om deze kap te installeren heeft u twee assistenten nodig.

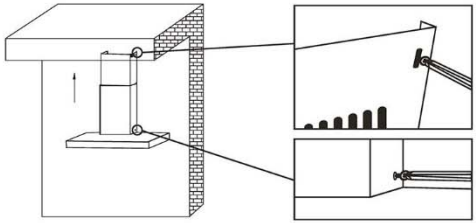

13

Gebruik de schroef ST4*8 om de schacht aan te sluiten.

Bedieningselementen:

14

T1 = AAN/UIT-toets
T2 = Snelheidsselectietoets (afzuigvermogen) laag.
T3 = Snelheidsselectietoets (afzuigvermogen) gemiddeld.
T4 = Snelheidsselectietoets (afzuigvermogen) hoog.
T5 = Snelheidsselectietoets (zuigkracht) intensief, na 5 minuten werken wordt overgeschakeld naar de gemiddelde snelheid. De gemiddelde snelheid blijft 10 minuten vertragen en schakelt automatisch uit.
T6 = Toets voor licht aan/uit toets. Druk op ‘T6’ om de verlichting aan of uit te zetten.
Opmerking: Druk tegelijkertijd op "T1" en "T6" om de lichtkleur aan te passen.
T7 = Druk op de sensortoets ‘T7’, de toets knippert gedurende 5 minuten.
De kap schakelt in op de middelste snelheid op basis van de dampen die worden gedetecteerd door de sensor waarmee de kap is uitgerust.
Als het voorpaneel open is, zijn alle functies beschikbaar.
Als het voorpaneel gesloten is, zijn de enige mogelijke handelingen het in- en uitschakelen van de verlichting (T6) en het aanpassen van de kleur van de verlichting (druk tegelijkertijd op T1 en T6).

Informatie

Raak de gloeilamp niet aan binnen een half uur na gebruik van het apparaat.
De lamp mag niet worden bedekt met warmte-isolatie of ander materiaal.

Vervanging en onderhoud

Als het netsnoer beschadigd is, moet het worden vervangen door de fabrikant, diens servicevertegenwoordiger of een vergelijkbaar gekwalificeerde persoon om gevaar te voorkomen.

Lampen vervangen

De afzuigkap is uitgerust met een verlichtingssysteem op basis van LED-technologie. De LED-lampen garanderen een optimale verlichting, een duur die tot 10 keer langer is dan bij traditionele lampen en maken het mogelijk om 90% elektrische energie te besparen.

Neem bij een storing in het verlichtingssysteem contact op met de technische dienst.

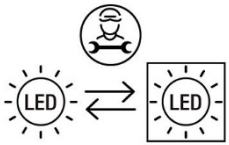

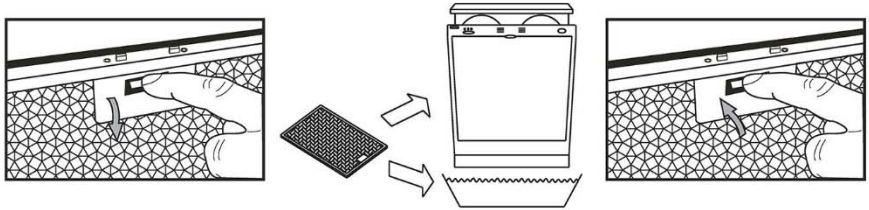

- Het is aan te raden om het metalen filter om de drie maanden te reinigen door de volgende instructies uit te voeren:
  -Verwijder het metalen filter van de afzuigkap en was het in een oplossing van water en een neutraal vloeibaar afwasmiddel en laat het weken
  -Spoel grondig af met warm water en laat drogen.
  -Het metalen filter mag ook in de vaatwasser.
  -Het metalen filter kan na een aantal wasbeurten van kleur veranderen.
  -Dit is geen reden voor een klacht of voor vervanging van het metalen filter.

Informatie

Er is brandgevaar als de reiniging niet conform met de instructies wordt uitgevoerd.

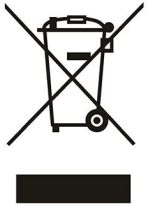

Dit apparaat is gelabeld in overeenstemming met de Europese Richtlijn 2012/19/EU van 2013 betreffende afgedankte elektrische en elektronische apparatuur (AEEA). De AEEA bevat zowel vervuilende stoffen (die een negatief effect op het milieu kunnen hebben) als basiscomponenten (die hergebruikt kunnen worden). Het is belangrijk dat de AEEA specifieke behandelingen ondergaat om de vervuilende stoffen op de juiste wijze te verwijderen en af te voeren en alle materialen terug te winnen. Individuen kunnen een belangrijke rol spelen om ervoor te zorgen dat de AEEA geen milieuprobleem wordt; het is van essentieel belang om enkele basisregels te volgen:

- de AEEA mag niet worden behandeld als huishoudelijk afval;
- de AEEA moet naar speciale inzamelgebieden worden gebracht, die beheerd worden door het gemeentebestuur of een geregistreerd bedrijf.

In veel landen wordt grote AEEA thuis opgehaald. Wanneer u een nieuw apparaat koopt, kan het oude teruggegeven worden aan de leverancier die het gratis moet accepteren met dien verstande dat het apparaat van een gelijkwaardig type is en dezelfde functies heeft als het gekochte apparaat.

De fabrikant wijst alle verantwoordelijkheid af als de voorgaande aanbevelingen en instructies met betrekking tot installatie, onderhoud en gebruik niet worden opgevolgd en gerespecteerd bij het gebruik van de afzuigkap.

Haier

Okap kuchenny

Model KATS6BCS6BVOC
HATS9BCS6BVOC

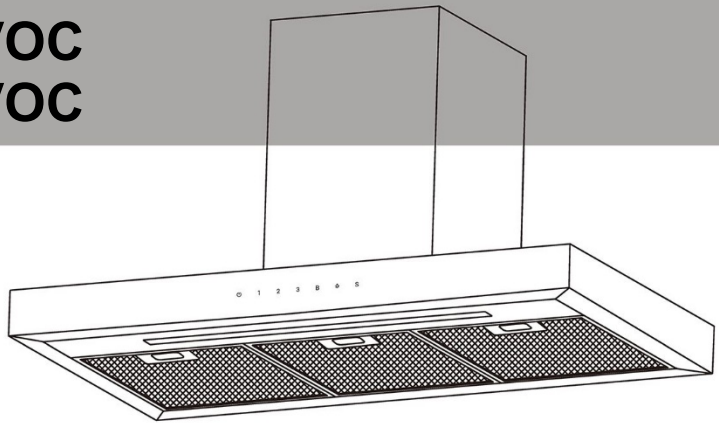

Instrukcja obsługi

Cod:36901995-1 01

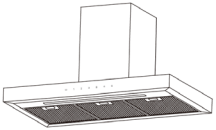

Informacje i porady

UWAGA: Dostępne części mogą się nagrzewać podczas używania z urządzeniami do gotowania

W pewnych okolicznościach urządzenie elektryczne może stanowić zagrożenie.

A) Gdy okap kuchenny jest używany jednocześnie z urządzeniami spalającymi gaz lub inne paliwa, należy zapewnić odpowiednią wentylację pomieszczenia.

B) Nie sprawdzaj stanu filtrów podczas pracy okapu.

C) Nie dotykaj żarówki przez pół godziny od zakończenia pracy urządzenia.

D) Nie zapalaj ognia pod okapem kuchennym.

E) Unikaj otwierania gazomierza, gdy na kuchence nie ma garnka, gdyż może to uszkodzić filtry i stwarzać ryzyko pożaru.

F) Należy stale kontrolować proces smażenia, aby uniknąć rozpryskiwania się przegrzanego oleju i zagrożenia pożarem.

G) Przed przystąpieniem do prac konserwacyjnych należy odłączyć wtyczkę elektryczną.

H) Należy przestrzegać przepisów dotyczących odprowadzania powietrza.

I) Gdy okap kuchenny i urządzenia zasilane energią inną niż elektryczna działają jednocześnie. Podciśnienie w pomieszczeniu nie może przekraczać 4 Pa ($4x10^{-5}$ bar)

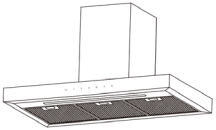

Informacje i porady
UWAGA: Dostępne części mogą się nagrzewać podczas używania z urządzeniami do gotowania

J) Jeśli kabel zasilający ulegnie uszkodzeniu, dla bezpieczeństwa należy zlecić jego wymianę producentowi, autoryzowanemu serwisowi lub osobom o podobnych kwalifikacjach.
K) Urządzenie może być obsługiwane przez dzieci powyżej 8 roku życia i przez osoby o ograniczonych możliwościach fizycznych, sensorycznych lub umysłowych albo osoby nieposiadające doświadczenia ani wiedzy pod warunkiem, że są one pod odpowiednim nadzorem lub zostały poinstruowane, jak bezpiecznie obsługiwać urządzenie i rozumieją związane z nim zagrożenia. Dzieci nie mogą bawić się urządzeniem. Czyszczenie i konserwacja przez użytkownika nie mogą być wykonywane przez dzieci, chyba że mają więcej niż 8 lat i są pod nadzorem.
L) Okap kuchenny jest przeznaczony do montażu nad płytą grzewczą posiadającą nie więcej niż cztery elementy grzewcze.
M) Tylko do użytku wewnątrz pomieszczeń i w gospodarstwie domowym
N) Jeżeli urządzenie nie jest używane, a także przed czyszczeniem, należy odłączyć je od gniazdka.
O) Uwaga! Należy przestrzegać ostrzeżeń zawartych w instrukcji dotyczącej obsługi urządzenia przy odprowadzaniu powietrza z pomieszczenia
P) Jeżeli czyszczenie nie odbywa się zgodnie z instrukcjami, istnieje zagrożenie pożarowe.

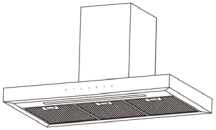

Informacje i porady
UWAGA: Dostępne części mogą się nagrzewać podczas używania z urządzeniami do gotowania

Q) nie wolno odprowadzać powietrza do przewodu kominowego wykorzystywanego do odprowadzania spalin z urządzeń spalających gaz lub inne paliwa (nie dotyczy urządzeń, które wyłącznie odprowadzają powietrze do pomieszczenia).
R) Należy pilnować dzieci, aby nie bawiły się urządzeniem.
S) Ostrzeżenie: Zamocowanie wkrętów lub urządzenia mocującego niezgodnie z niniejszą instrukcją może spowodować zagrożenie elektryczne.
T) Wysokość montażu okapu nie może być mniejsza niż 65 cm.
U) Wkład filtrujący należy regularnie czyścić, w przeciwnym razie może dojść do pożaru.
V) Instalację należy przeprowadzić, używając śrub i elementów wymaganych w instrukcji, w przeciwnym razie dojść do uszkodzenia przewodów łączących.

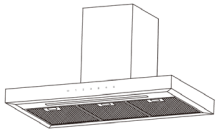

Poznaj swój okap kuchenny

Przed użyciem okapu kuchennego należy zapoznać się z niniejszą instrukcją

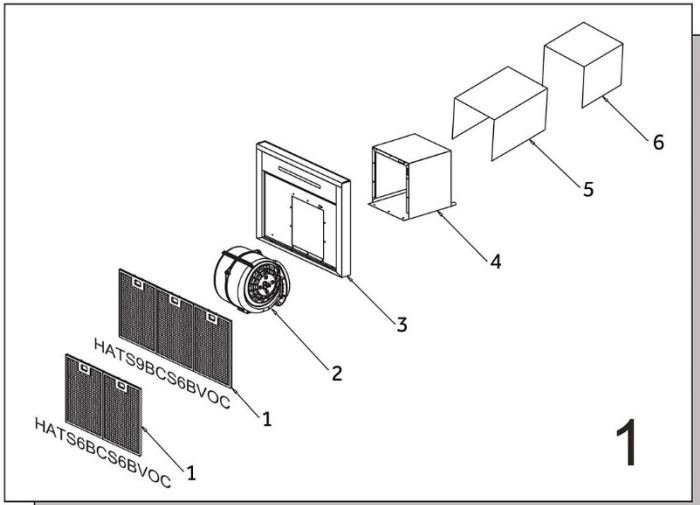

1. Montaż filtra
2. Montaż kanałów powietrznych
3. Montaż korpusu głównego
4. Łącznik kanałów
5. Komin zewnętrzny
6. Komin wewnętrzny

Informacja

Gratulujemy zakupu naszego okapu kuchennego, który został zaprojektowany tak, aby zawierać wiele doskonałych funkcji pozwalających Ci w pełni cieszyć się życiem. Przed zainstalowaniem i/lub użyciem okapu kuchennego należy uważnie przeczytać całą instrukcję.

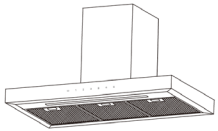

Informacje i porady

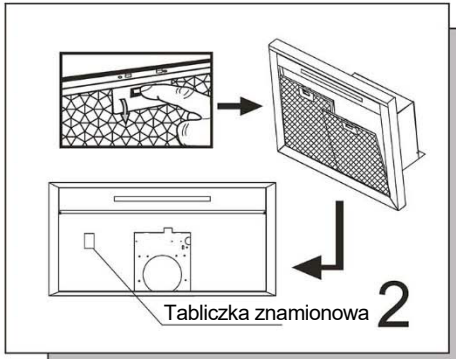

Sprawdź napięcie i częstotliwość podane na tabliczce znamionowej umieszczonej wewnątrz okapu.

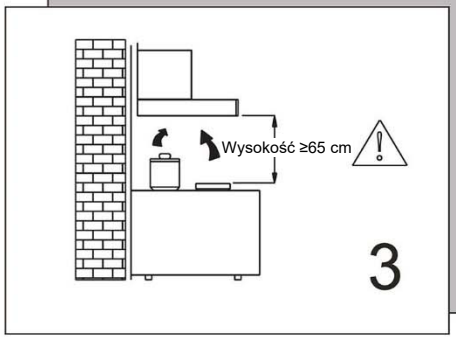

Zalecamy, aby po instalacji dolna część okapu znajdowała się nie mniej niż 650 mm i nie więcej niż 750 mm nad elementami grzewczymi i palnikami kuchenki.

Informacja

Nie wolno odprowadzać powietrza do przewodu kominowego wykorzystywanego do odprowadzania spalin z urządzeń spalających gaz lub inne paliwa (nie dotyczy urządzeń, które wyłącznie odprowadzają powietrze do pomieszczenia)

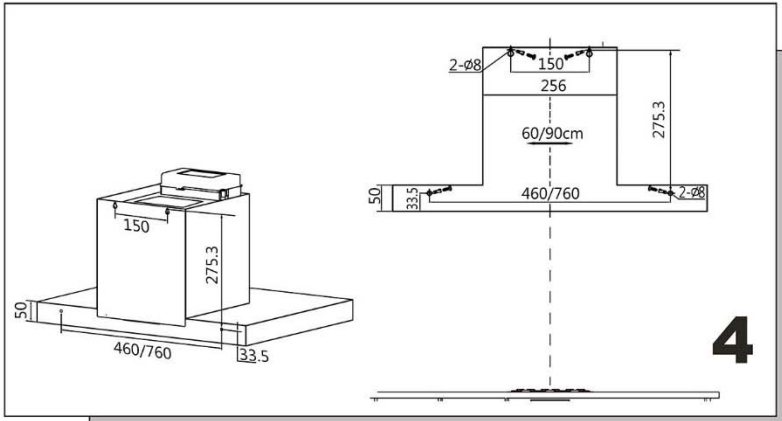

Określ miejsce montażu na ścianie zgodnie z rys. 4. Następnie wywierć w ścianie cztery otwory Φ8. Zamocuj cztery zestawy kołków rozporowych i śrub, celując w cztery otwory Φ8.

Informacja

Podczas cięcia lub wiercenia otworów w ścianie lub suficie należy uważać, aby nie uszkodzić przewodów elektrycz-nych i innych ukrytych instalacji.

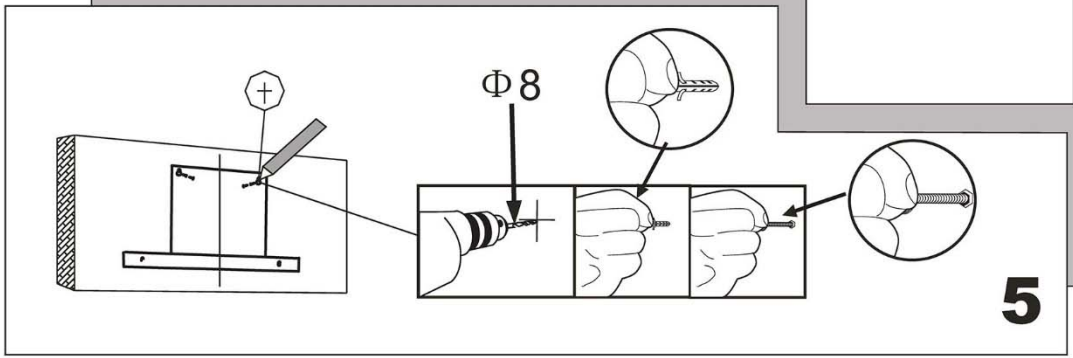

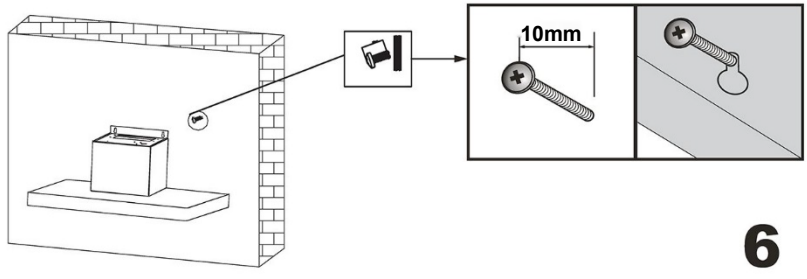

6

Zawieś okap i ustaw dwa otwory montażowe tak, aby odpowiadały dwóm śrubom. Następnie wyreguluj go do odpowiedniej pozycji.

Informacja

Upewnij się, że zewnętrzny wymiar śrub wynosi 10 mm.

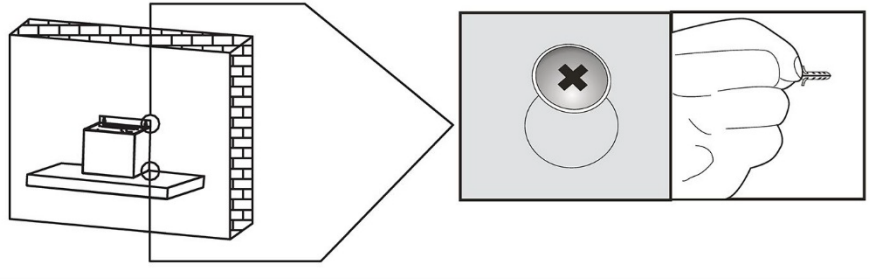

7

Przykręć cztery śruby, najpierw przykręć dwie górne śruby, a następnie przykręć pozostałe.

Okap jest w pełni konfigurowalny, co pozwala na ustawienie różnych kierunków wylotu powietrza.

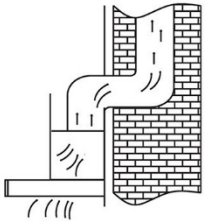

8

Najczęściej spotykana jest wersja pionowa. Jeśli nad kuchnią znajduje się strych, przewody wentylacyjne mogą zostać poprowadzone przez szafkę i strych aż do czapy dachowej.

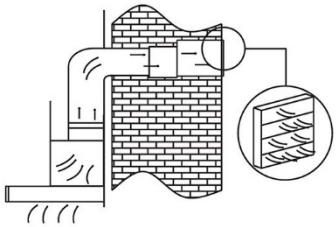

9

Jeżeli Twoja kuchnia ma podsufitkę nad szafkami, możesz poprowadzić kanał do góry pod podsufitkę i następnie odprowadzać wodę poziomo przez ścianę zewnętrzną do czapki ściennej.

Informacja

Nie wolno odprowadzać powietrza do przewodu kominowego wykorzystywanego do odprowadzania spalin z urządzeń spalających gazy lub inne paliwa.

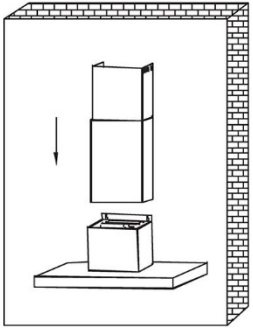

10

Umieść zewnętrzny komin na przedniej szybie.

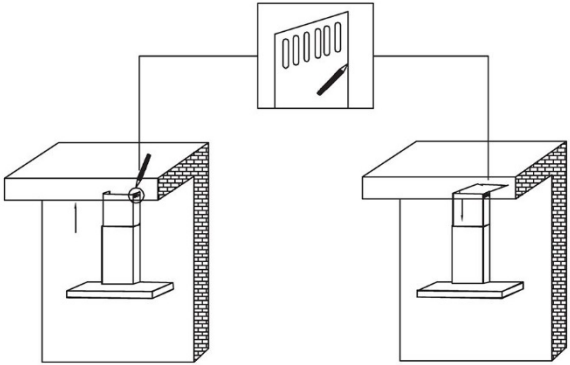

11

Zgodnie z wymiarami wspornika stałego komina należy sprawdzić położenie obu kominów.

Informacja

Prace instalacyjne i okablowanie elektryczne muszą być wykonywane przez wykwalifikowaną osobę(-y) zgodnie ze wszystkimi obowiązującymi przepisami i normami, w tym dotyczącymi konstrukcji przeciwpożarowych.

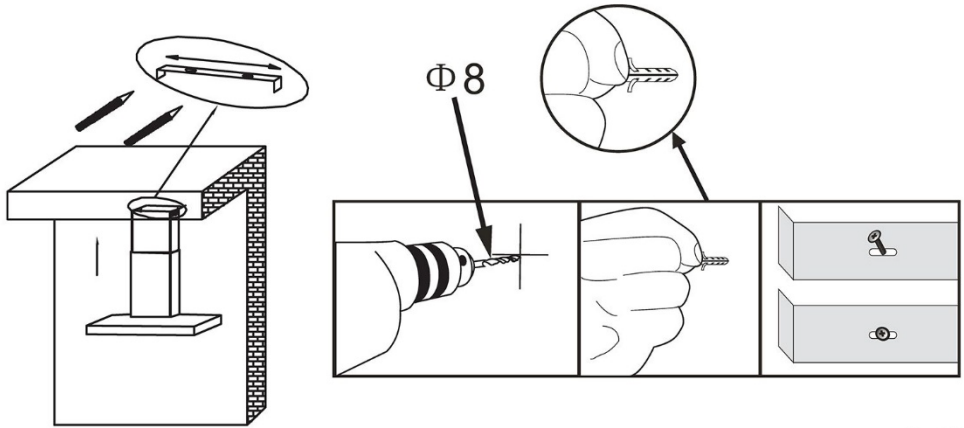

12

Zamontuj wspornik stały komina w odpowiednim miejscu na ścianie.

Informacja

Do montażu okapu potrzebni będą dwaj pomocnicy.

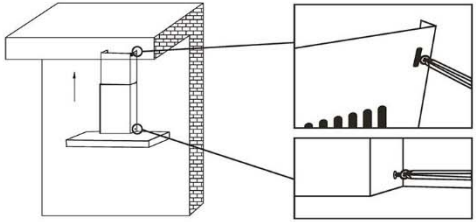

13

Do podłączenia komina należy użyć śruby ST4*8.

Przyciski sterujące: ⏻ (T1) 1 (T2) 2 (T3) 3 (T4) B (T5) ☼ (T6) S (T7)

14

T1 = Przycisk WŁ./WYŁ.
T2 = Poziom przycisku wyboru prędkości (mocy ekstrakcji) niski.
T3 = Poziom przycisku wyboru prędkości (mocy ekstrakcji) średni.
T4 = Poziom przycisku wyboru prędkości (mocy ekstrakcji) wysoki.
T5 = Przycisk wyboru prędkości (mocy ssania) intensywny, po 5 minutach pracy przełącza się na średnią prędkość. Średnia prędkość powoduje opóźnienie na 10 minut, a następnie wyłączenie zasilania następuje automatycznie.
T6 = Przycisk włączania/wyłączania światła Naciśnij przycisk „T6”, aby włączyć lub wyłączyć światło.
Uwaga: Jednocześnie naciśnij „T1” i „T6”, aby dostosować barwę światła.
T7 = Przycisk czujnika Naciśnij przycisk „T7”, przycisk będzie migać przez 5 minut.
Okap uruchomi się na średniej prędkości na podstawie wykrycia oparów przez czujnik, w który wyposażony jest okap.
Po otwarciu panelu przedniego wszystkie funkcje są dostępne.
Po zamknięciu panelu przedniego jedyną możliwą operacją jest włączanie/wyłączanie światła (T6) oraz regulacja koloru światła (naciśnij jednocześnie przyciski T1 i T6).

Informacja

Nie dotykaj żarówki przez pół godziny od zakończenia pracy urządzenia. Lampy nie wolno przykrywać izolacją termiczną ani innym materiałem

Wymiana i konserwacja
Jeśli przewód zasilający jest uszkodzony, musi zostać wymieniony przez producenta, jego przedstawiciela serwisowego lub osobę z podobnymi kwalifikacjami w celu uniknięcia zagrożenia.

Wymiana lamp

Okap wyposażony jest w system oświetlenia w technologii LED.
Diody LED gwarantują optymalne oświetlenie, działają nawet 10 razy dłużej niż tradycyjne lampy i pozwalają zaoszczędzić 90% energii elektrycznej.
W przypadku awarii systemu oświetlenia należy skontaktować się z serwisem technicznym.

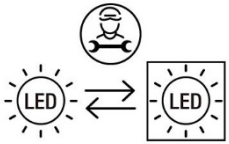

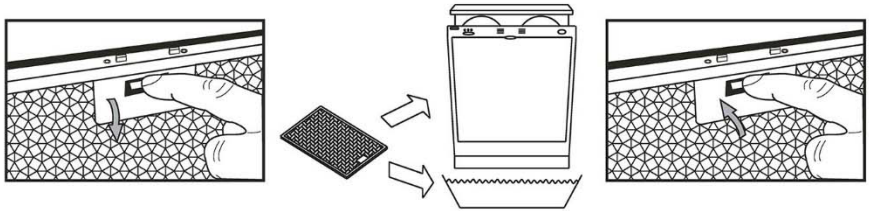

- Zaleca się czyszczenie filtra metalowego co trzy miesiące, wykonując następujące instrukcje:
  -Wyjmij metalowy filtr z okapu kuchennego i umyj go w roztworze wody i neutralnego detergentu w płynie, pozostawiając do namoczenia
  -Dokładnie spłucz ciepłą wodą i pozostaw do wyschnięcia.
  -Metalowy filtr można również myć w zmywarce.
  -Filtr metalowy może zmienić kolor po kilku myciach.
  -Nie stanowi to powodu do reklamacji ani wymiany filtra metalowego.

Informacja

Jeżeli czyszczenie nie odbywa się zgodnie z instrukcjami, istnieje zagrożenie pożarowe.

To urządzenie jest oznakowane zgodnie z Dyrektywą Europejską 2012/19/UE w sprawie przepisów dotyczących zużytego sprzętu elektrycznego i elektronicznego z 2013 r. dotyczących urządzeń elektrycznych i elektronicznych (WEEE). Zużyty sprzęt elektryczny i elektroniczny zawiera substancje zanieczyszczające (które mogą wywierać negatywny wpływ na środowisko) oraz elementy podstawowe (które nadają się do ponownego wykorzystania). Ważne jest właściwe przetwarzanie zużytego sprzętu elektrycznego i elektronicznego w celu prawidłowego usunięcia i utylizacji wszystkich substancji zanieczyszczających oraz odzyskania pozostałych materiałów. Każdy może odegrać ważną rolę w zadbaniu o to, by zużyty sprzęt elektryczny i elektroniczny nie zagrażał środowisku. Zasadnicze znaczenie ma przestrzeganie kilku podstawowych zasad:

- Zużytego sprzętu elektrycznego i elektronicznego nie należy traktować jak odpadów z gospodarstwa domowego;
- Zużyty sprzęt elektryczny i elektroniczny powinien być odwożony do wyznaczonych punktów zbiórki odpadów zarządzanych przez radę miasta lub zarejestrowaną firmę.

W wielu krajach organizowane są lokalne zbiórki dużego zużytego sprzętu elektrycznego i elektronicznego. Po zakupie nowego urządzenia, stare można oddać dostawcy, który musi je bezpłatnie przyjąć w ramach wymiany, jeśli to urządzenie jest podobnego typu i ma takie same funkcje jak urządzenie zakupione.

Producent nie ponosi odpowiedzialności w przypadku nieprzestrzegania i niestosowania się do powyższych zaleceń i instrukcji dotyczących instalacji, konserwacji i użytkowania okapu kuchennego.

Haier

Kuchynský odsávač

Model HATS6BCS6BVOC
HATS9BCS6BVOC

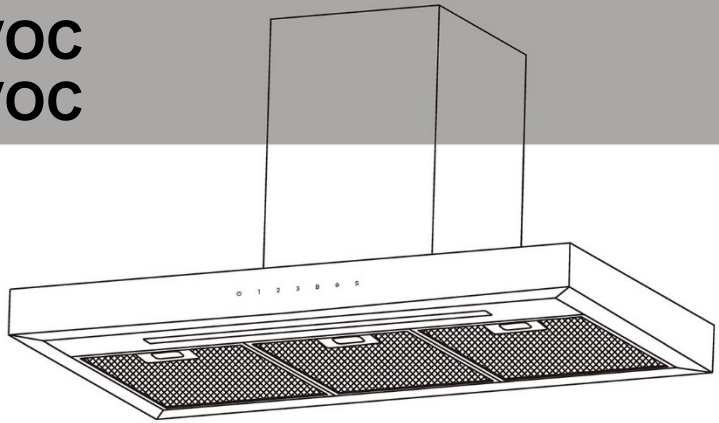

Návod na použitie

Cod:36901995-1 01

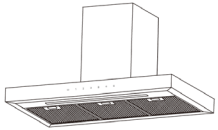

Informácie a rady

POZOR: Pri používaní kuchynských spotrebičov sa prístupné diely môžu veľmi zohriať

Za určitých okolností môže elektrický spotrebič predstavovať nebezpečenstvo.

A) Ak sa kuchynský odsávač používa súčasne so spotrebičmi spaľujúcimi plyn alebo iné palivá, treba zaistiť dostatočné vetranie miestnosti.

B) Stav filtrov nekontrolujte počas prevádzky odsávača pár.

C) Žiarovky sa nedotýkajte do pol hodiny po použití spotrebiča.

D) Pod odsávačom pár nezapaľujte žiadny plameň.

E) Vyhnite sa otváraniu plynu, keď na sporáku nie je žiadna panvica, pretože to poškodzuje filtre a hrozí nebezpečenstvo požiaru.

F) Počas vyprážania majte jedlo vždy pod dohľadom, aby ste predišli rozstrekovaniu prehriateho oleja a vzniku požiaru.

G) Pred akoukoľvek údržbou vytiahnite elektrickú zástrčku spotrebiča.

H) Je potrebné zaistiť plnenie nariadení týkajúcich sa odvádzania vzduchu.

I) Keď sú súčasne v prevádzke odsávač pár a spotrebiče napájané inou energiou ako elektrickou energiou. Podtlak v miestnosti nesmie presiahnuť 4 Pa ($4x10^{-5}$ bar)

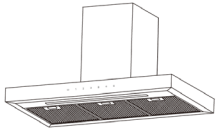

Informácie a rady

POZOR: Pri používaní kuchynských spotrebičov sa prístupné diely môžu veľmi zohriať

J) Ak je poškodený vonkajší napájací kábel, v záujme eliminácie akéhokoľvek rizika ho musí vymeniť výrobca, jeho servisný zástupca alebo rovnako kvalifikovaná osoba.
K) Deti staršie ako 8 rokov a osoby s obmedzenými fyzickými, zmyslovými alebo duševnými schopnosťami alebo nedostatkom skúseností či vedomostí môžu tento spotrebič používať pod dohľadom, resp. po poučení a oboznámení sa s bezpečným spôsobom používania a porozumení možným nebezpečenstvám. Deti sa so spotrebičom nesmú hrať. Čistenie a bežnú údržbu by nemali vykonávať deti bez dozoru, pokiaľ nie sú staršie ako 8 rokov.
L) Odsávač pár nie je určený na inštaláciu nad varnú dosku s viac ako štyrmi prvkami varnej dosky.
M) Na použitie len v interiéri a v domácnosti
N) Keď sa spotrebič nepoužíva a pred čistením ho odpojte zo zásuvky.
O) Pozor! Pri vypúšťaní vzduchu z miestnosti dodržujte varovanie v návode na obsluhu spotrebiča
P) Ak sa nevykonáva čistenie v súlade s pokynmi, hrozí nebezpečenstvo požiaru.

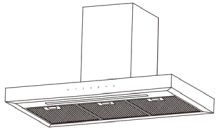

Informácie a rady

POZOR: Pri používaní kuchynských spotrebičov sa prístupné diely môžu veľmi zohriať

Q) Vzduch sa nesmie odvádzať do komína, ktorý slúži na odvádzanie spalín zo spotrebičov spaľujúcich plyn alebo iné palivá (nevzťahuje sa na spotrebiče, ktoré späť do miestnosti vypúšťajú iba vzduch).

R) Deti by mali byť pod dozorom, aby ste sa ubezpečili, že sa nehrajú so spotrebičom.

S) Varovanie: V prípade nenainštalovania skrutiek alebo upevňovacieho zariadenia v súlade s týmito pokynmi môžu hroziť elektrické riziká.

T) Výška inštalácie odsávača pár nesmie byť menšia ako 65 cm.

U) Sieť filtra sa musí pravidelne čistiť, inak hrozí nebezpečenstvo požiaru.

V) Inštaláciu je potrebné vykonať podľa skrutiek a polôh požadovaných v pokynoch, ktoré môžu ľahko poškodiť pripojovacie vodiče.

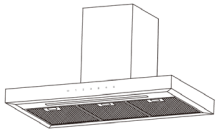

Oboznámte sa so svojím kuchynským odsávačom

Pred použitím kuchynského odsávača pár si prečítajte tieto pokyny

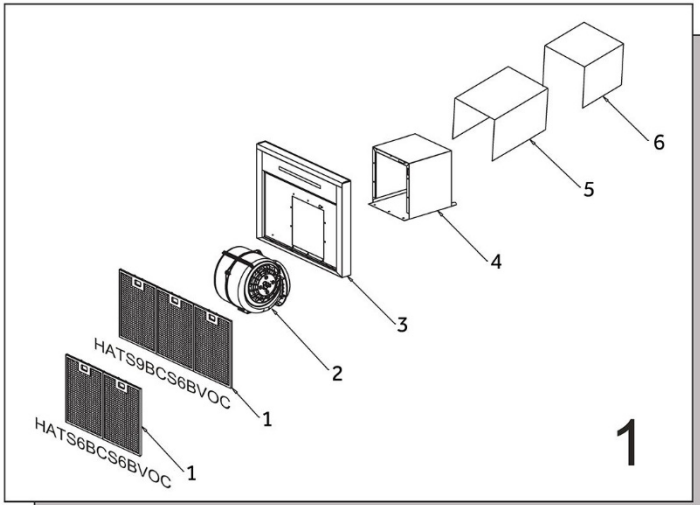

1. Zostava filtra
2. Zostava vzduchového potrubia
3. Zostava hlavného tela
4. Plášť
5. Vonkajší komín
6. Vnútorný komín

Informácie

Blahoželáme vám ku kúpe nášho kuchynského odsávača pár, ktorý je navrhnutý s mnohými vynikajúcimi funkciami, ktoré vám umožnia naplno vyjadriť svoj životný štýl. Pred inštaláciou a/alebo používaním kuchynského odsávača pár si pozorne prečítajte všetky pokyny.

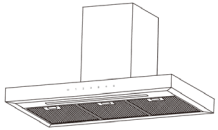

Informácie a rady

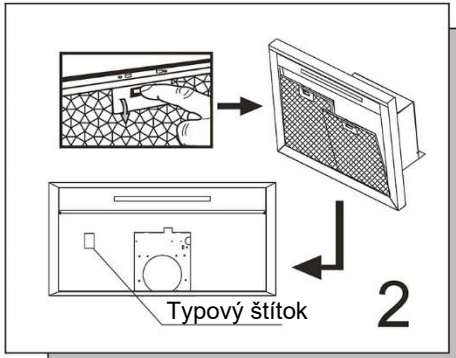

Skontrolujte napätie a frekvenciu uvedené na typovom štítku umiestnenom na vnútornej strane odsávača pár.

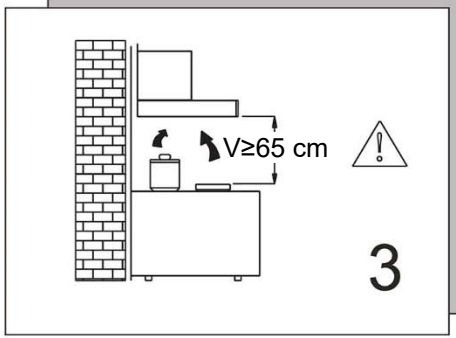

Odporúčame, aby po bol spodok odsávača pár po inštalácii minimálne 650 mm a maximálne 750 mm nad vykurovacími telesami a horákmi.

Informácie

Vzduch sa nesmie odvádzať do komína, ktorý slúži na odvádzanie spalín zo spotrebičov spaľujúcich plyn alebo iné palivá (nevzťahuje sa na spotrebiče, ktoré späť do miestnosti vypúšťajú iba vzduch)

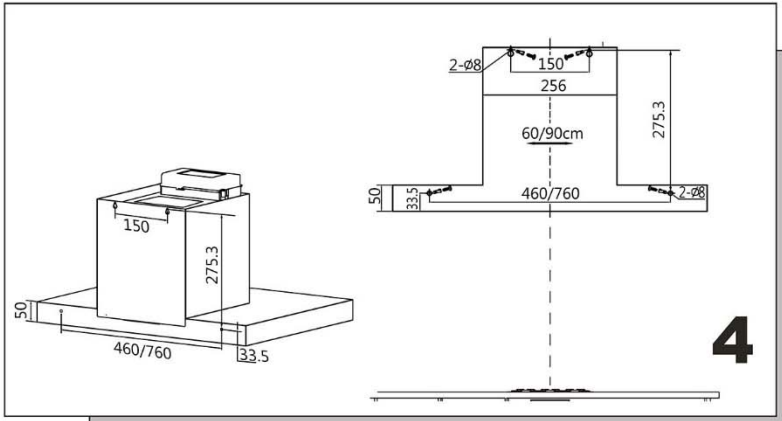

Definujte miesto inštalácie na stene podľa obr. 4. Potom vyvŕtajte do steny štyri otvory Φ8. Upevnite štyri sety rozpier a skrutiek do štyroch otvorov φ 8.

Informácie

Pri rezaní alebo vŕtaní do steny alebo stropu nepoškoďte elektrické vedenie ani iné skryté inžinierske siete.

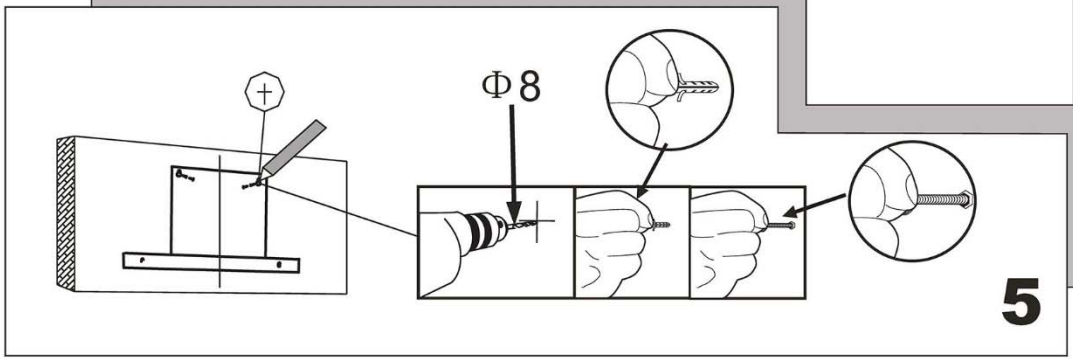

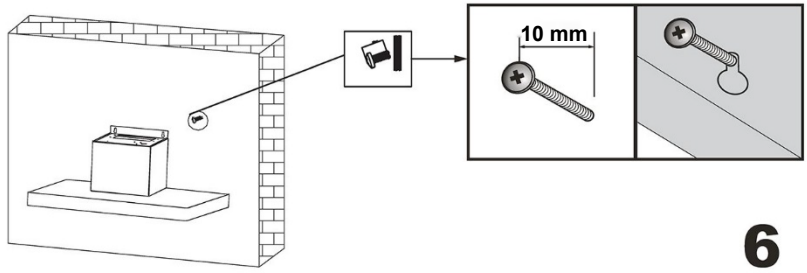

6

Zaveste odsávač pár, použite dva montážne otvory na príslušné dve skrutky, upravte polohu nastavenia.

Informácie

Uistite sa, že vonkajší rozmer skrutiek je 10 mm.

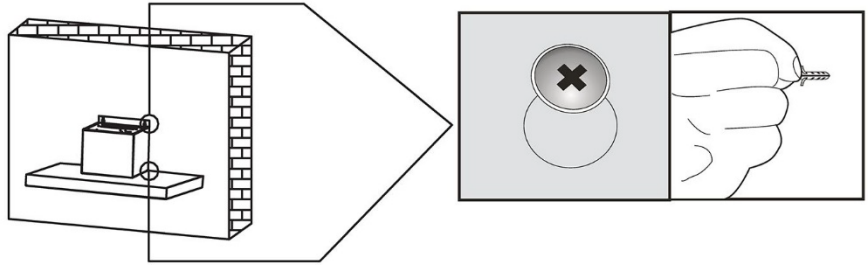

7

Zaskrutkujte štyri skrutky. najprv zaskrutkujte dve horné skrutky, potom zaskrutkujte ďalšie skrutky.

Kuchynský odsávač pár sa dá prestaviť pre rôzne smery vetrania.

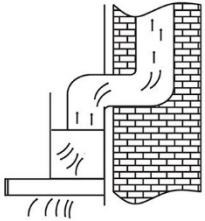

8

Najbežnejší je vertikálny smer. Ak je nad vašou kuchyňou podkrovný priestor, potrubie môže byť vedené cez závesnú skrinku a strop do podkrovia a k strešnému uzáveru.

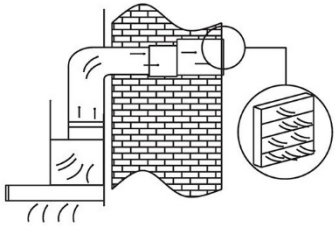

9

Ak je vo vašej kuchyni nad skrinkami podkrovie, môžete viesť potrubie hore do podkrovia a potom viesť vodorovne cez vonkajšiu stenu k nástennému uzáveru.

Informácie

Vzduch sa nesmie odvádzať do komína, ktorý slúži na odvádzanie emisných plynov zo spotrebičov spaľujúcich plyn alebo iné palivá.

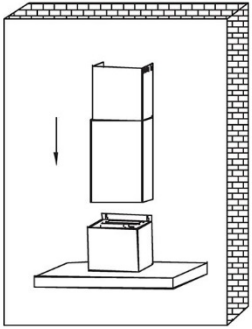

10

Nasaďte vonkajší komín na čelné sklo.

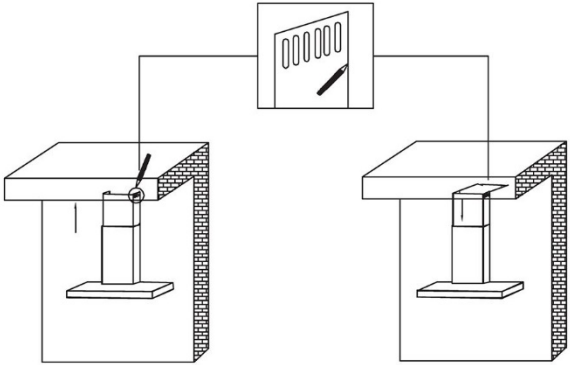

11

Podľa rozmeru pevnej podpery komína skontrolujte polohu dvoch komínov.

Informácie

Inštalačné práce a elektrické vedenie musí urobiť kvalifikovaná osoba (osoby) v súlade so všetkými platnými predpismi a normami, vrátane protipožiarnej konštrukcie.

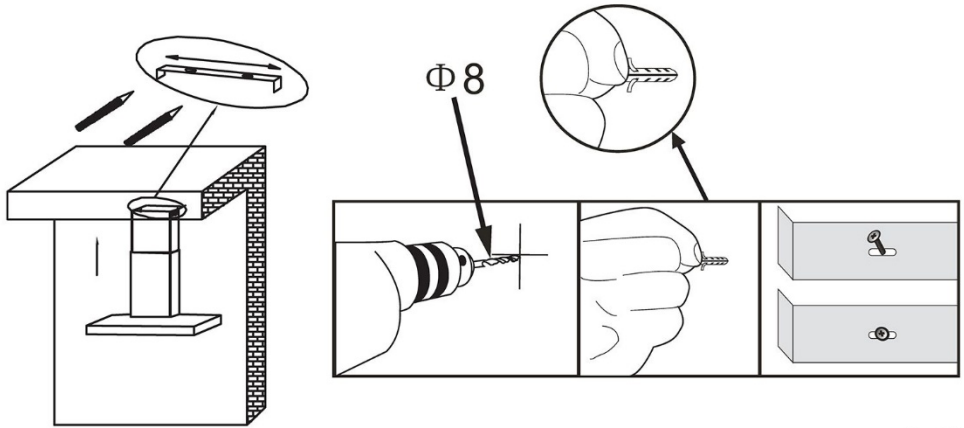

12

Nainštalujte pevnú podperu komína na zodpovedajúce miesto na stene.

Informácie

Na inštaláciu tohto odsávača budete potrebovať dvoch pomocníkov.

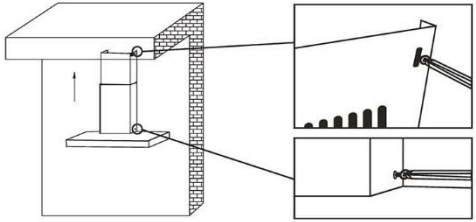

13

Na pripojenie komína použite skrutku ST4*8.

Ovládacie prvky:

14

T1 = ZAPNUTÉ/VYPNUTÉ
T2 = Tlačidlo výberu nízkej rýchlosti (výkon odsávania).
T3 = Tlačidlo výberu strednej rýchlosti (výkon odsávania).
T4 = Tlačidlo výberu vysokej rýchlosti (výkon odsávania).
T5 = Tlačidlo výberu intenzívnej rýchlosti (sací výkon), po 5 minútach práce sa prepne na strednú rýchlosť. Stredná rýchlosť bude pokračovať s oneskorením 10 minút a automaticky sa vypne.
T6 = Stlačením tlačidla „T6“ zapnete alebo vypnete svetlo.
Poznámka: Ak stlačíte súčasne „T1“ a „T6“, upravíte farbu svetla.
T7 = Tlačidlo snímača Stlačte tlačidlo „T7“, tlačidlo bude 5 minút blikať.
Odsávač pár sa zapne pri strednej rýchlosti, v závislosti od spalín detegovaných snímačom, ktorým je odsávač pár vybavený.
Keď je predný panel otvorený, sú dostupné všetky funkcie.
Keď je predný panel zatvorený, jediné možné úkony sú zapnutie/vypnutie svetla (T6) a úprava farby svetla (stlačte T1 a T6 súčasne).

Informácie

Žiarovky sa nedotýkajte do pol hodiny po použití spotrebiča. Lampa nesmie byť zakrytá tepelnou izoláciou ani iným materiálom

Výmena a údržba

Ak je poškodený vonkajší napájací kábel, v záujme eliminácie akéhokoľvek rizika ho musí vymeniť výrobca alebo jeho servisný zástupca alebo rovnako kvalifikovaná osoba.

Výmena svietidiel

Digestor je vybavený osvetľovacím systémom s LED technológiou.
LED zaručujú optimálne osvetlenie, majú životnosť až 10-krát dlhšiu ako tradičné svietidlá a umožňujú ušetriť 90 % elektrickej energie.
V prípade poruchy osvetľovacieho systému kontaktujte technickú službu.

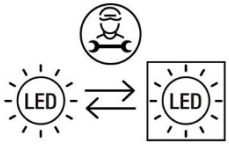

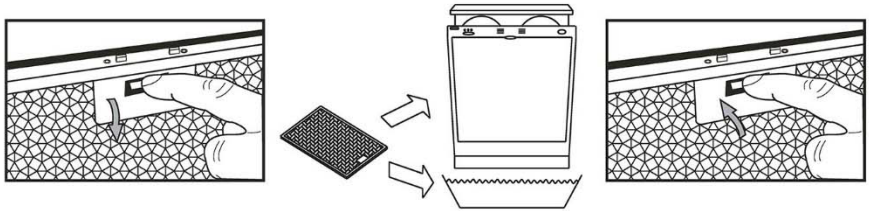

- Odporúčame čistiť kovový filter každé tri mesiace podľa nasledujúcich pokynov:
  -Vyberte kovový filter z odsávača pár a umyte ho v roztoku vody a neutrálneho tekutého čistiaceho prostriedku, nechajte ho namočený
  -Dôkladne opláchnite teplou vodou a nechajte uschnúť.
  -Kovový filter sa môže umývať aj v umývačke riadu.
  -Kovový filter môže po niekoľkých umytiach zmeniť farbu.
  -Nie je to dôvod na reklamáciu ani výmenu kovového filtra.

Informácie

Ak sa nevykonáva čistenie v súlade s pokynmi, hrozí nebezpečenstvo požiaru.

Tento spotrebič je označený v súlade s európskou smernicou 2012/19/EÚ o odpade z elektrických a elektronických zariadení (OEEZ) z roku 2013. OEEZ obsahuje kontaminujúce látky (ktoré môžu mať negatívny vplyv na životné prostredie) a základné prvky (ktoré sa dajú opätovne použiť). Je dôležité, aby sa OEEZ likvidoval správne použitím špecifických postupov s cieľom zaistiť správne odstránenie a likvidáciu všetkých znečisťujúcich látok, ako aj obnovenie ostatných materiálov. Jednotlivci prispievajú výraznou mierou k minimalizácii vplyvov OEEZ na životné prostredie. Bezpodmienečne treba dodržiavať určité základné pravidlá:

- OEEZ sa nesmie spracúvať ako bežný domáci odpad;
- OEEZ je potrebné odovzdávať na príslušných zberných miestach, ktoré sú riadené príslušnou samosprávnou obcou alebo registrovanými spoločnosťami.

V mnohých krajinách je k dispozícii domáci zber veľkých zariadení spadajúcich do kategórie OEEZ. V prípade zakúpenia nového spotrebiča môžete vrátiť starý spotrebič maloobchodnému predajcovi, ktorý musí zabezpečiť jeho bezplatný odvoz, pokiaľ ide o spotrebič rovnakého typu a disponujúceho rovnakými funkciami ako zakúpené zariadenie.

Výrobca odmieta akúkoľvek zodpovednosť, ak pri používaní odsávača pár nebudú dodržané a rešpektované vyššie uvedené odporúčania a pokyny týkajúce sa inštalácie, údržby a používania.