KDE900EX

Familia	Campana
Tipo Campana	Decoración mural
Diseño	Trapezio
Filtración	Extracción
Material	Acero inoxidable
Tipo de inox	Cepillado
Código EAN	8017709235161
Estética	Universal
Color	Acero inoxidable
Acabado	Satinado
Acabado componentes	Acero inoxidable
Color serigrafía	Negro
Logo	Serigrafiado

Mandos

Regulación de mandos	Botones

Programas/Funciones

N.° de velocidades	3

Características técnicas

N° de Luces	2	**N° de Filtros**	3
Tipo de Luz	LED	**Filtros antigrasa**	Aluminio
Potencia luz	3 W	**Diámetro embocadura motor**	150 mm
Escala de temperatura de color (° K)	2700 °K	**Distancia mínima de la encimera de gas**	700 mm
Capacidad máxima de aspiración en modalidad libre (P0)	588 m³/h	**Distancia mínima de la encimera eléctrica**	500 mm
Potencia motor	180 W	**Válvula de retención**	Sí

	Capacidad de aspiración (IEC 61591) [m³/h]	**Rumorosidad (IEC 60704-2-13) [dBA]**
Velocidad 1	202	42
Velocidad 2	307	52

Velocidad 3	553	65

Equipo accesorios incluidos

Reducción manguera	Sí

Prestaciones/Etiqueta energética

Consumo anual (AEChood)	103 kWh/a
Clase eficiencia energética (EEC)	D
Eficiencia Fluidodinámica (FDE)	12,6
Clase de eficiencia fluido dinámico (FDEC)	E
Clase de eficiencia de iluminación (LE)	16,1 lux/W
Eficiencia de iluminación (LEC)	C
Eficiencia de filtrado de grasa (GFE)	76 %
Clase de eficiencia de filtrado de grasa (GFEC)	C
Flujo de aire a la velocidad mínima (Qmin)	208 m³/h
Flujo de aire a la máxima potencia (Qmax)	559 m³/h
Emisiones sonoras en el aire ponderadas por el valor A en su ajuste mínimo de utilización normal:(SPEmin)	44 dBA
Emisiones sonoras en el aire ponderadas por el valor A en su ajuste máximo de utilización normal: (SPEmax)	67 dBA
Factor aumento de tiempo (F)	1,5
Caudal de aire medido en el mejor punto de eficiencia (Qbep)	320 m³/h
Presión de aire medida en el mejor punto de eficiencia (Qbep)	255 Pa
Entrada de potencia eléctrica medida en el mejor punto de eficiencia (Wbep)	180 W
Potencia normal sistema de luz (Wl)	6 W
Iluminación media sobre la superfície de cocción	97 lux
Nivel de potencia acústica más alta (Lwa)	67 dBA

Conexión eléctrica

Datos nominales de conexión eléctrica	186 W
Tensión	220-240 V
Frecuencia (Hz)	50-60 Hz
Longitud del cable de alimentación	1500 mm

Opcionales no incluidos

Filtro de carbón	KITFC450

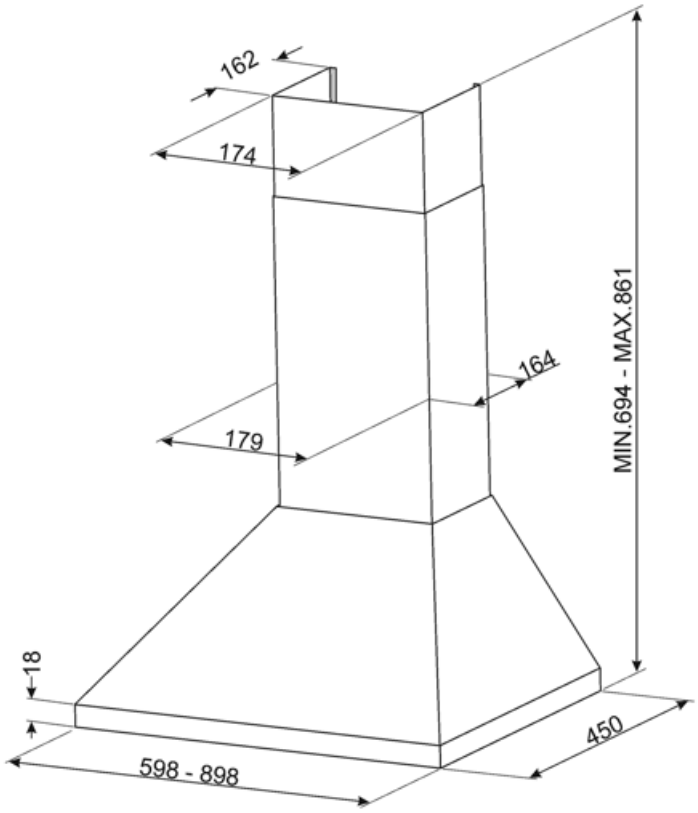
162
174
164
179
MIN.694 - MAX.861
18
450
598 - 898

Accesorios Compatible

KITFC450

Symbols glossary

Filtros de grasa: los filtros de grasa purifican el aire de las grasas de cocción. Son fácilmente extraíbles para su limpieza periódica.

Luz: las campanas están equipadas con lámparas LED. La luz se puede encender independientemente del ventilador de succión y, por lo tanto, permite que se ilumine la superficie de trabajo.