# HLC 8470 SC BK

Horno compacto multifunción de vapor con 15 funciones de cocinado

HydroClean SurroundTemp SondaTérmica SoftClose Capacidad de 44L

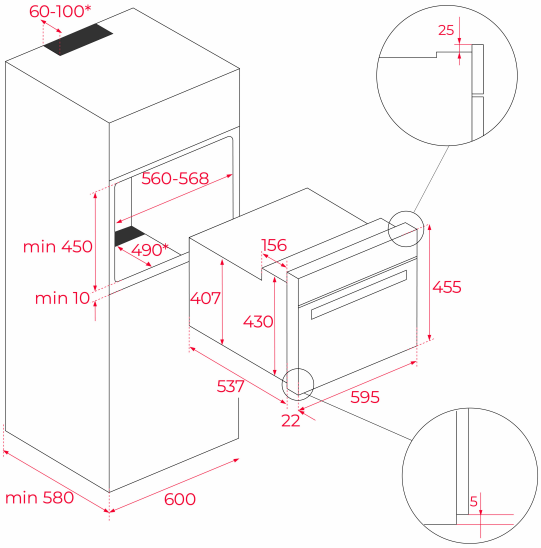


## REFERENCIA

REF: 111230011 EAN: 8434778024579

## CARACTERÍSTICAS

Horno compacto a Vapor
Teka HydroClean® PRO - Multifunción SurroundTemp
Sistema de limpieza Teka HydroClean® automático
15 funciones de cocinado
Display TFT 4"" true color
Touch Control con programación de inicio y paro de cocción
Mandos retroiluminados
Cocinado al vapor 35-100ºC
Funciones de esterilización y regeneración
Asesor personal de cocinado (20 recetas preprogramadas)
Propuesta automática de temperatura y tiempo según función seleccionada
Soportes cromados, cinco alturas de cocinado
Taque de agua de 1 litro de capacidad para cocinar al vapor
Funciones Slow cook , calentamiento rápido automático y cocción por sonda térmica
Puerta de cuatro cristales
Cierre y apertura de puerta Soft close
Desconexión de seguridad en apertura de puerta
Bloqueo de seguridad para niños del panel de mandos
Bandeja profunda esmaltada, parrilla reforzada y bandeja inox perforada con parrilla (con sistema antivuelco)

## DIMENSIONES

**Altura del producto (mm):** 455
**Anchura del producto (mm):** 595
**Profundidad del producto (mm):** 559
**Longitud del producto (mm):**
**Peso neto (kg):** 28

## ESPECIFICACIONES TÉCNICAS

Clase de eficiencia energética: A+
Tasa de potencia (V): 220-240
Frecuencia (Hz): 50-60
Potencia nominal máxima (W): 3000

## COLORES

111230011 Negro