RBF 73395 FI
Frigorífico Combi de integración, Total No Frost y clase C



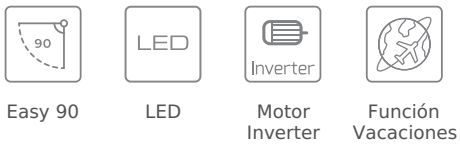

Easy 90 | LED | Motor Inverter | Función Vacaciones

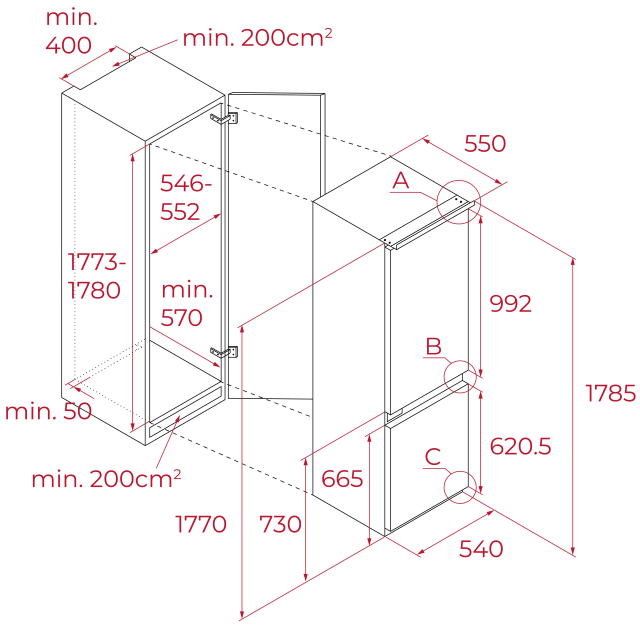

REFERENCIA

REF: 113560030 EAN: 8434778033540

CARACTERÍSTICAS

Frigorífico Combi de integración
Total No Frost
Display de control interior
Termostato electrónico regulable
Capacidad: 3 botellas
3 estantes de cristal de seguridad con acabado metálico
1 Cajón de ZeroBox
2 cajones de congelación con acabado metálico
Zona de secreto
Función de vacaciones
Congelación y enfriamiento rápidos
Rejilla flexible
Patas regulables delanteras y traseras
Iluminación LED
Puertas reversibles
Easy 90º
Alarma acústica
Instalación deslizante
Clase climática: SN/N/ST/T
Clase energética: C
Bandeja para cubitos de hielo
Capacidad neta total (litros): 267

DIMENSIONES

Altura del producto (mm): 1785
Anchura del producto (mm): 540
Profundidad del producto (mm): 550
Longitud del producto (mm):
Peso neto (kg): 68

ESPECIFICACIONES TÉCNICAS

Clase de eficiencia energética (UE 2019/2016): C
Clase climática: SN/N/ST/T
Consumo energético (kW/día): 0.590
Consumo anual (kWh/año): 147
Capacidad de congelación: 6
Nivel de ruido (dBA): 35(B)
Tasa de potencia (V): 220V-240V~
Frecuencia (Hz): 50Hz

COLORES

113560030 Blanco