URd 3600

Frigorífico para instalación bajo encimera
Pure

LIEBHERR

Aparato empotrable



Aparato empotrable

URd 3600

Frigorífico para instalación bajo encimera

Pure

German Engineering

Touch Control | LED | Super Cool

82-88



Tipo	**Puerta fija / Aparato integrable bajo encimera**
Clase de eficiencia energética	D (A–G)
Consumo eléctrico 365 días/24h	**74 / 0,202 kWh**
Volumen total	**127 l** [1]
Clase climática	**SN-T (+10 °C a +43 °C)**
Dimensiones de apertura en cm (alto / ancho / fdo.)	**82-88 / 60 / mins. 56**
Controles	
Tipo de mando	Control electrónico, teclas Touch Pantalla digital de temperatura
Alarma de la puerta	visual y acústica
Alarma en caso de fallo	visual y acústica
Frigorífico	
Contrapuerta	Estantes de plástico en la contrapuerta, Bandeja para huevos
Iluminación	Iluminación LED
Cajones para verdura	1 Medio compartimento para frutas y verduras, 1 Cajón universal
Ventajas de la dotación	
Sentido de apertura de puerta	Bisagra de la puerta reversible
Junta de la puerta reemplazable	sí
EAN-Nr.	9005382258279

[1] Conforme al Reglamento UE 2019/2016, indicamos el volumen total como número entero (redondeado) y el volumen de los compartimentos de congelación y de conservación fresca de alimentos, con una posición decimal.

Aparato empotrable URd 3600

Características



Cajón para frutas y verduras

El cajón para frutas y verduras ofrece una solución cómoda y organizada para almacenar sus productos frescos. Su diseño compacto pero espacioso ofrece mucho espacio para guardar frutas y verduras. Su acabado transparente ofrece una gran visibilidad de los productos y permite acceder a ellos rápidamente, mientras que su superficie fácil de limpiar garantiza un cuidado sencillo. Es perfecto para quienes valoran la frescura y la organización en su frigorífico.



TouchControl

TouchControl le permitirá ajustar su electrodoméstico Liebherr a 3, 5, 7 o 9 °C con un ligero toque con el dedo. Se trata de un sistema muy sencillo y eficiente, ya que cuenta con un elegante botón integrado en el interior que le aportará más espacio para sus alimentos frescos.



Iluminación LED interior

La iluminación lateral mediante LED ilumina el interior desde el lateral para tener a la vista sus alimentos. Y otro aspecto destacado: los LED situados delante de los estantes de cristal le permitirán iluminar correctamente su frigorífico aunque esté lleno.



Estantes GlassLine

Cuando guarda una garrafa o recipientes altos en su frigorífico, no quiere tener que quitar un estante de cristal entero. ¿Y por qué hacerlo, Si puede contar con estantes de cristal divisibles? Solo tiene que deslizar la mitad delantera del estante de cristal debajo de la mitad trasera. De esta forma puede poner delante recipientes más altos y seguirá teniendo espacio para otros alimentos.



Universalbox

Universalbox es el lugar perfecto para guardar alimentos pequeños: En el cajón inferior pueden guardarse de forma segura y ordenada tubos o latas pequeñas, por ejemplo. El cajón transparente no solo ofrece un amplio espacio, sino que también es fácilmente accesible. Además, su superficie resistente es especialmente fácil de limpiar, lo que ahorra tiempo y esfuerzo.



Medios estantes en la contrapuerta

Disfrute de una mayor flexibilidad y comodidad al guardar sus alimentos: Los dos medios estantes en la contrapuerta pueden moverse y su altura puede ajustarse a voluntad. Por ello, son un lugar seguro y de fácil acceso para guardar latas o tarros pequeños con tapa de rosca, por ejemplo. Además, el diseño de acero inoxidable de la moldura le aporta un toque elegante a los estantes.

La vista general muestra un extracto de las características más importantes del aparato. En home.liebherr.com encontrará todas las demás características del aparato, así como más información.

Aparato empotrable URd 3600

LIEBHERR

Dibujo técnico

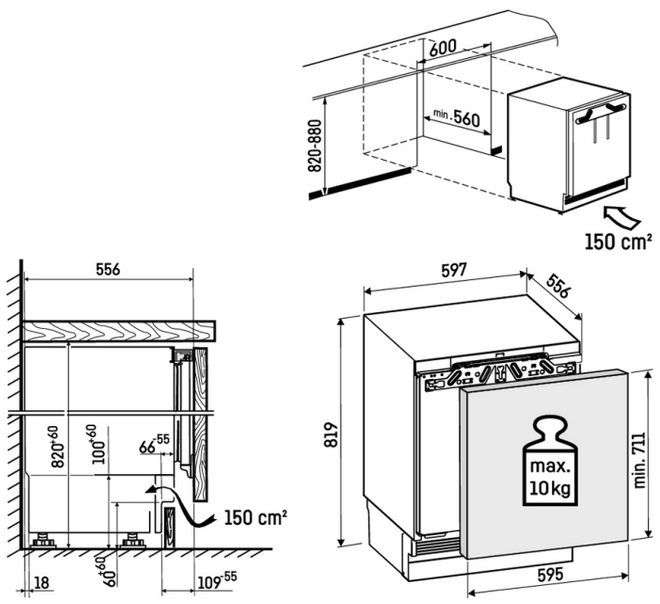

Peso máximo por puerta de armario:
Compartimento frigorífico: 10 kg

Los productos y sus datos se escenifican con fines publicitarios. Liebherr se reserva el derecho a realizar modificaciones sin previo aviso. En caso de que las dimensiones, especificaciones y rendimiento reales del aparato sean de importancia crítica, le recomendamos que compruebe las instrucciones de instalación que acompañan al aparato en cuestión. Liebherr no se hace responsable de posibles daños. (24.04.2026)