IRBbsci 5170

Frigorífico-congelador integrado con BioFresh Professional

△ **Peak**



Made in Germany

LIEBHERR

Aparato empotrable

IRBbsci 5170

Frigorífico-congelador integrado con BioFresh Professional

△ **Peak**

LIEBHERR

Made in Germany

Bio Fresh Professional | Hydro Breeze | Smart Device | Light Tower | Touch & Swipe Display | Glass & Steel Interior | Soft System | Soft Telescopic Rails | Super Silent

178



Tipo	**Puerta fija / Aparato integrable**
Clase de eficiencia energética	C (A–G)
Consumo eléctrico 365 días/24h	**100 / 0,273 kWh**
Volumen total	**296 l** [1]
Capacidad útil	Refrigerador: **198,1 l** / BioFresh: **97,9 l**
Clase climática	**SN-T (+10 °C a +43 °C)**
Dimensiones de apertura en cm (alto / ancho / fdo.)	**177,2-178,8 / 56-57 / mins. 55**
Controles	
Tipo de mando	Display digital 2,4" Touch & Swipe Pantalla digital de temperatura para frigorífico y BioFresh
Interface	SmartDeviceBox incluido
Alarma de la puerta	visual y acústica
Alarma en caso de fallo	visual y acústica
Frigorífico	
Ventilador	PowerCooling con filtro de carbón activo FreshAir y Ambilight
Contrapuerta	Estantería de almacenamiento GlassLine con soporte para botellas, compartimientos VarioBox extraíbles, Huevera ajustable, mantequera
VarioSafe	sí
Estante botellero	Estante botellero
Iluminación	Columna de luz LED en ambos lados Iluminación LED en BioFresh
Cajones BioFresh	3 BioFresh-Safes con SoftTelescopic, 2 cajones para frutas y verduras, 1 de ellos con HydroBreeze y 1 cajón para carnes, embutidos y quesos, 1 FlexSystem
Ventajas de la dotación	
Sentido de apertura de puerta	Bisagra de la puerta reversible
Junta de la puerta reemplazable	sí
EAN-Nr.	4016803120919

[1] Conforme al Reglamento UE 2019/2016, indicamos el volumen total como número entero (redondeado) y el volumen de los compartimentos de congelación y de conservación fresca de alimentos, con una posición decimal.

Aparato empotrable IRBbsci 5170

Características



BioFresh Professional

El cajón BioFresh Professional aporta a los alimentos un extra de frescura que aumenta su tiempo de conservación, además de un efecto espectacular: Gracias a HydroBreeze, una niebla fría cubre las frutas y verduras a modo de bálsamo protector. En combinación con una temperatura justo por encima de los 0 °C y una humedad elevada, las frutas y verduras sin envasar se sienten como en casa.



BioFresh con HydroBreeze

¿Desea refrigerar la fruta y la verdura como los profesionales? HydroBreeze le va a entusiasmar: la niebla fría, combinada con una temperatura ligeramente superior a los 0 °C en el cajón, proporciona a los alimentos ventajas adicionales para conservarse más tiempo. Y causa un efecto espectacular. HydroBreeze se activa durante 4 segundos cada 90 minutos y durante 8 segundos cuando se abre la puerta.



Cajón para conservación de frutas y verduras

Lechuga o fresas crujientes: los alimentos más delicados se merecen un sitio especial para seguir estando frescos durante más tiempo: cajones BioFresh. En su cajón para conservación de frutas y verduras la temperatura ronda los 0 °C y, con la humedad del aire que reina dentro, gracias a su cierre hermético, la fruta y la verdura sin envasar se sienten especialmente bien. No tiene que ajustar nada.



SmartDeviceBox integrado

Su Liebherr está en la cocina pero, si lo desea, lo encontrará en Internet en todo momento: el SmartDeviceBox integrado abre la puerta a todas las ventajas de Smart Home. Solo tiene que enchufar su Liebherr, encenderlo y conectarlo con la red mediante su WiFi.



Iluminación ambiental

La luz aporta toques de diseño especiales incluso en su frigorífico: con nuestra iluminación ambiental. La iluminación ambiental perimetral confiere acentos exclusivos al interior. Y, junto a la pared trasera con diseño SmartSteel, así como un ventilador negro de alto brillo, se crea un ambiente con mucho carácter.



LightTower

Alégrese por su espacio interior iluminado de forma óptima: las LightTower iluminan sus alimentos de forma óptima y están colocadas de forma que su frigorífico lleno está siempre iluminado en su mayor parte. Dado que las LightTower está integradas a ras en las paredes laterales, dejan además más espacio para los alimentos.

La vista general muestra un extracto de las características más importantes del aparato. En home.liebherr.com encontrará todas las demás características del aparato, así como más información.

Aparato empotrable IRBbsci 5170

LIEBHERR

Dibujo técnico

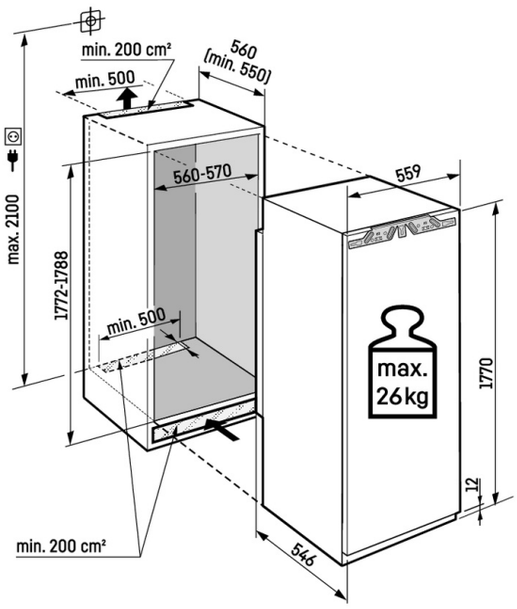

Peso máximo por puerta de armario:
Compartimento frigorífico: 26 kg

Los productos y sus datos se escenifican con fines publicitarios. Liebherr se reserva el derecho a realizar modificaciones sin previo aviso. En caso de que las dimensiones, especificaciones y rendimiento reales del aparato sean de importancia crítica, le recomendamos que compruebe las instrucciones de instalación que acompañan al aparato en cuestión. Liebherr no se hace responsable de posibles daños. (24.04.2026)