Instrucciones de uso

Quality, Design and Innovation

home.liebherr.com/fridge-manuals

LIEBHERR

Contenido

1 Indicaciones generales sobre seguridad..... 3

2 Visión general del aparato..... 4
2.1 Volumen de suministro..... 4
2.2 Vista general del electrodoméstico y del equipamiento..... 4
2.3 SmartDevice..... 5
2.4 Ámbito de uso del aparato..... 5
2.5 Conformidad..... 5
2.6 Materiales SVHC conforme al Reglamento REACH 5
2.7 Base de datos EPREL..... 5
2.8 Piezas de repuesto..... 5

3 Funcionamiento de la pantalla Touch & Swipe..... 6
3.1 Navegación y explicación de los símbolos..... 6
3.2 Menús..... 6
3.3 Modo de reposo..... 7

4 Puesta en marcha..... 7
4.1 Encendido del electrodoméstico (primera puesta en servicio)..... 7
4.2 Puesta en servicio de InfinitySpring*..... 7
4.3 Poner en servicio el HydroBreeze..... 8

5 Conservación..... 8
5.1 Notas sobre la conservación..... 8
5.2 Compartimento del frigorífico..... 8
5.3 BioFresh..... 8
5.4 Compartimento congelador *****..... 9
5.5 Tiempos de conservación..... 9

6 Ahorrar energía..... 10

7 Uso..... 10
7.1 Componentes de manejo y visualización..... 10
7.1.1 Indicación de estado..... 10
7.1.2 Símbolos de visualización..... 11
7.2 Funciones del electrodoméstico..... 11
7.2.1 Indicaciones sobre las funciones del electrodoméstico..... 11
Apagar y encender el electrodoméstico..... 11
WiFi..... 11
Temperatura..... 12
Unidad de temperatura..... 13
BioFresh B-Value..... 13
C-Value*..... 14
D-Value..... 14
SuperCool..... 14
PartyMode..... 14
HolidayMode..... 15
SabbathMode..... 15
EnergySaver..... 16
HydroBreeze..... 16
CleaningMode..... 17
Brillo de pantalla..... 18
Alarma de puerta..... 18
Bloqueo de entrada..... 18
Idioma..... 19
Información sobre el electrodoméstico..... 19
Software..... 19
Recordatorio..... 19
Modo de demostración..... 20
Restablecer a los valores de fábrica..... 21
7.3 Mensajes..... 21
7.3.1 Resumen de advertencias..... 21
7.3.2 Finalizar advertencias..... 21
7.3.3 Resumen de recordatorios..... 22
7.3.4 Finalizar recordatorios..... 22

8 Equipamiento..... 23
8.1 Compartimiento congelador de 4 estrellas*..... 23
8.2 Estantes en la contrapuerta..... 23
8.3 Superficies de depósito..... 25
8.4 Superficie de depósito divisible..... 26
8.5 VarioSafe *..... 26
8.6 InfinitySpring*..... 29
8.7 Bandeja portabotellas variable..... 29
8.8 Cajones..... 29
8.9 Tapa del compartimento del cajón Fruit & Vegetable..... 30
8.10 HydroBreeze..... 31
8.11 Compartimiento de mantequilla..... 32
8.12 Huevera..... 32
8.13 Soporte para botellas..... 33
8.14 FlexSystem..... 33
8.15 Bandeja de cubitos de hielo con tapa*..... 34

9 Mantenimiento..... 34
9.1 Filtro de carbón activo FreshAir..... 34
9.2 Depósito de agua*..... 34
9.3 Filtro de agua*..... 35
9.4 Desmontaje / montaje de los sistemas de extracción..... 35
9.5 Retirada / inserción de la bandeja portabotellas variable..... 36
9.6 Tapa del compartimento del cajón Fruit & Vegetable..... 36
9.7 Descongelación del aparato..... 36
9.8 Descongelación manual del compartimiento congelador*..... 37
9.9 Limpiar el aparato..... 37

10 Asistencia al cliente..... 38
10.1 Datos técnicos..... 38
10.2 Ruidos durante el funcionamiento..... 38
10.3 Avería técnica..... 38
10.4 Servicio de atención al cliente..... 40
10.5 Placa de identificación..... 40

11 Puesta fuera de servicio..... 40

12 Eliminación..... 41
12.1 Preparar el aparato para su eliminación..... 41

12.2 Eliminar el aparato de manera respetuosa con el medioambiente..... 41

El fabricante trabaja continuamente para seguir desarrollando todos los tipos y modelos. Por lo tanto, rogamos su comprensión por posibles modificaciones en la forma, el equipamiento y la técnica.

Icono	Explicación
	Leer las instrucciones Para conocer todas las prestaciones de su nuevo aparato, lea detenidamente las notas de estas instrucciones.
	Más información en Internet. Podrá encontrar las instrucciones en formato digital con información adicional y en otros idiomas en Internet a través del código QR en la portada de las instrucciones o introduciendo el número de servicio en **home.liebherr.com/fridge-manuals**. Encontrará el número de servicio en la placa de características: 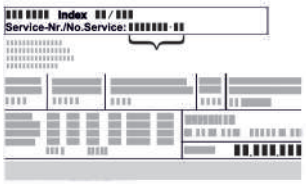 *Fig.* Representación a modo de ejemplo
	Comprobar el aparato Compruebe que ninguna pieza presente daños de transporte. En caso de reclamaciones, debe dirigirse al distribuidor o al servicio técnico.
	Variaciones Las instrucciones son válidas para varios modelos; pueden producirse variaciones. Las secciones solo aplicables a determinados aparatos aparecen marcadas con un asterisco (*).
	Instrucciones de manejo y resultados de manejo Las instrucciones de manejo aparecen marcadas con ▶, mientras que los resultados de manejo se indican con ▷.
	Vídeos En el canal de YouTube de Liebherr-Hausgeräte hay disponibles vídeos sobre los aparatos.

Licencias de código abierto:

El electrodoméstico contiene componentes de software que utilizan licencias de código abierto. Aquí encontrará información sobre las licencias de código abierto utilizadas: **home.liebherr.com/open-source-licences**

Estas instrucciones de uso son válidas para:

IRB..i	41.. / 45.. / 51..
IRBbsbi	41.. / 45..
IRBbsci	51..

1 Indicaciones generales sobre seguridad

Conservar estas instrucciones de uso en un lugar seguro para poder consultarlas en cualquier momento.

En caso de que el aparato pase a otro propietario, asegurarse de incluir también las instrucciones de uso.

Con tal de poder utilizar el aparato de forma adecuada y segura, leer detenidamente estas instrucciones de uso antes de utilizarlo. Seguir en todo momento las instrucciones, indicaciones de seguridad y avisos de advertencia que se incluyen en las instrucciones de uso, las cuales son importantes para poder instalar y operar el aparato de forma segura y correcta.

Peligros para el usuario:

- Este aparato lo pueden utilizar niños y personas con capacidades físicas, sensoriales o mentales reducidas o con falta de experiencia o de conocimientos si se encuentran bajo vigilancia o se han instruido en relación con el uso seguro del aparato, comprendiendo los peligros que se derivan de ello.
  Se prohíbe que los niños jueguen con el aparato. La limpieza y el mantenimiento correspondientes al usuario no los deben realizar niños sin vigilancia. A los niños con una edad comprendida entre 3 y 8 años se les permite cargar y descargar el aparato. Niños inferiores a 3 años deben mantenerse alejados del aparato, si estos no se encuentran bajo una vigilancia permanente.
- La caja de enchufe debe ser fácilmente accesible para poder desconectar el aparato rápidamente de la red eléctrica en caso de emergencia. Debe encontrarse fuera del área de la parte trasera del aparato.
- Al desconectar el aparato de la red, agarre siempre el cable por el enchufe. No tire del cable.
- En caso de fallo, retire el enchufe de alimentación de red o desconecte el fusible.
- No dañe la línea de alimentación eléctrica. No utilice el aparato con una línea de alimentación eléctrica defectuosa.
- Las reparaciones e intervenciones en el aparato se deben encargar al servicio al cliente o a personal técnico que disponga de la debida formación para ello.
- Instale, conecte y deseche el aparato siguiendo estrictamente las indicaciones.
- Utilice el aparato sólo cuando esté instalado.
- El fabricante declina toda responsabilidad respecto a los daños producidos por una conexión defectuosa a la toma de agua.*

Peligro de incendio:

- El refrigerante incluido (datos en la placa de identificación) respeta el medio ambiente, pero es inflamable. Las salpicaduras de refrigerante pueden inflamarse.
  - No dañar las tuberías del circuito refrigerante.
  - No trabaje con fuentes de ignición en el interior del aparato.
  - No emplear aparatos eléctricos en el interior del aparato (p. ej. aparatos de limpieza a vapor, calefactores, preparadores de crema de helado, etc.).
  - Si se derrama refrigerante: Eliminar toda llama abierta o fuente de ignición cerca del lugar de fuga. Ventilar bien la estancia. Dirigirse al Servicio Técnico.
- No guarde sustancias explosivas o envases aerosol con propulsores inflamables como, por. ej. butano, propano, pentano, etc. en el aparato. Estos envases aerosol se pueden distinguir por la indicación de contenido impresa o por el símbolo de una llama. El gas que se escape se puede inflamar con componentes eléctricos.

- Las velas encendidas, las luces prendidas y otros objetos con llamas abiertas se deben mantener alejados del aparato para no incendiarlo.
- Guarde las bebidas alcohólicas o cualquier otro envase que contenga alcohol sólo herméticamente cerrado. El alcohol que se escape se puede inflamar con componentes eléctricos.

Peligro de caída o vuelco:

- No utilice indebidamente el zócalo, los cajones, las puertas, etc. como peldaño o para apoyarse. Esto se aplica sobre todo a los niños.

Peligro de intoxicación alimentaria:

- No consuma alimentos superpuestos.

Peligro de congelación, sensación de aturdimiento y dolor:

- Evitar un contacto continuado de la piel con superficies frías o alimentos refrigerados/congelados, o bien adoptar medidas de protección como, por ejemplo, utilizar guantes.

Peligro de daños y lesiones:

- El vapor caliente puede provocar lesiones. Para desescarchar, no utilice ningún aparato de limpieza al vapor o con calor, llamas libres ni 'sprays' de desescarche.
- No retire el hielo con objetos puntiagudos.

Peligro de aplastamiento:

- No sujetar la bisagra al abrir y cerrar la puerta. Los dedos podrían quedar atrapados.

Símbolos en el aparato:



El símbolo se puede encontrar en el compresor. Se refiere al aceite del compresor e indica el siguiente peligro: Puede ser mortal en caso de ingestión y penetración en las vías respiratorias. Esta advertencia sólo es importante para el reciclaje. No existe ningún peligro en el modo de funcionamiento normal.



El símbolo se encuentra en el compresor y señala el peligro de sustancias inflamables. No retire la etiqueta.



Esta etiqueta o una similar se puede encontrar en la parte trasera del electrodoméstico. Indica que hay paneles de aislamiento al vacío (VIP) o paneles de perlita en la puerta y/o en la carcasa. Esta advertencia únicamente es importante para el reciclaje. No retirar la etiqueta.

Observar las instrucciones de uso y las demás indicaciones descritas en los demás capítulos:

	PELIGRO	identifica una situación de peligro inminente que, si no se evita, puede producir lesiones graves o incluso la muerte.
	ADVERTENCIA	identifica una situación de peligro que, si no se evita, puede producir lesiones graves o incluso la muerte.
	ATENCIÓN	identifica una situación de peligro que, si no se evita, puede producir lesiones leves o moderadas.
	AVISO	identifica una situación de peligro que, si no se evita, puede producir daños materiales.
	Nota	identifica indicaciones y recomendaciones útiles.

2 Visión general del aparato

2.1 Volumen de suministro

Compruebe que ninguna pieza haya sufrido daños por transporte. En caso de reclamación, póngase en contacto con el distribuidor o con el servicio de atención al cliente. (consulte 10.4 Servicio de atención al cliente)

El volumen de suministro incluye las siguientes piezas:

- Aparato empotrable
- Equipamiento (según el modelo)
- Material de montaje (según el modelo)
- “Quick Start Guide”
- “Installation Guide”
- Catálogo de servicio

2.2 Vista general del electrodoméstico y del equipamiento

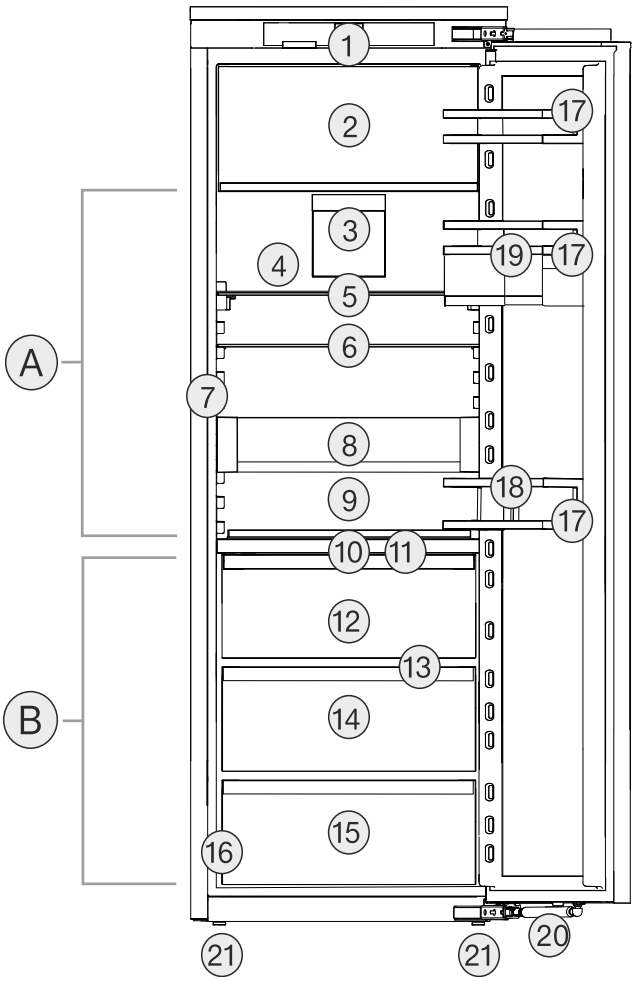

Fig. 1 Representación a modo de ejemplo

Rango de temperatura

(A) Compartimento del frigorífico
(B) BioFresh

Equipamiento

(1) Controles
(2) Compartimento congelador de 4 estrellas*
(12) Cajón Fruit & Vegetable
(13) Orificio de vaciado

*** según modelo y dotación**

(3) Ventilador con filtro de carbón activo FreshAir
(4) Pared trasera seca
(5) Estante divisible
(6) Estante
(7) InfinitySpring*
(8) VarioSafe*
(9) Bandeja portabotellas variable
(10) HydroBreeze
(11) Tapa del cajón Fruit & Vegetable
(14) Cajón Fish & Seafood*
(15) Cajón Meat & Dairy
(16) Placa de características
(17) Estantes en la contrapuerta
(18) Soporte para botellas
(19) VarioBoxes
(20) Amortiguador de cierre
(21) Patas de ajuste

2.3 SmartDevice

SmartDevice es la solución de interconexión para su frigorífico.

Si su electrodoméstico admite SmartDevice o está preparado para incorporarlo, puede conectarlo de forma rápida y sencilla a su WiFi. Con la app SmartDevice puede manejar su electrodoméstico desde un terminal móvil. En la app SmartDevice tiene a su disposición funciones y opciones de ajuste adicionales.

Electrodoméstico con capacidad para SmartDevice:	Su aparato es compatible con SmartDevice. Para poder conectar el aparato a la WiFi, debe descargar la aplicación SmartDevice.



Para más información acerca de SmartDevice:	**smartdevice.liebherr.com**
Descargar la app SmartDevice:	

Tras la instalación y configuración de la app SmartDevice, puede conectar su electrodoméstico a la WiFi con la ayuda de la app SmartDevicey la función WiFi del electrodoméstico (consulte WiFi) .

Nota
La función SmartDevice no está disponible en los siguientes países: Rusia, Bielorrusia, Kazajistán.

2.4 Ámbito de uso del aparato

Uso previsto

El aparato sirve exclusivamente para la refrigeración de alimentos en el ámbito doméstico. En este sentido se incluye, p. ej.,

- en cocinas para personal, hostales,
- por parte de huéspedes de casas rurales, hoteles, moteles y otros alojamientos,
- en catering y servicios similares de venta al por mayor.

El aparato no es adecuado para congelar alimentos*

No se permite ningún otro tipo de aplicación.

Uso incorrecto previsible

Están expresamente prohibidos los siguientes usos:

- Almacenamiento y refrigeración de medicamentos, plasma sanguíneo, preparados de laboratorio o sustancias y productos similares basados en la directiva sobre productos sanitarios 2007/47/CE
- Empleo en zonas con peligro de explosión

Un uso abusivo del aparato puede provocar daños en el producto almacenado o su deterioro.

Clases de climatización

El aparato se ha diseñado para el funcionamiento a temperaturas ambiente limitadas en función de la clase de climatización. La clase de climatización adecuada para su aparato figura en la placa de identificación.

Nota
▶ Para garantizar un funcionamiento perfecto, respete las temperaturas ambiente indicadas.

Clase de climatización	para temperaturas ambiente de
SN	10 °C a 32 °C
N	16 °C a 32 °C
ST	16 °C a 38 °C
P	16 °C a 43 °C
SN-ST	10 °C a 38 °C
SN-T	10 °C a 43 °C

2.5 Conformidad

Se ha comprobado la estanqueidad del circuito de refrigerante. Cuando está montado, el electrodoméstico cumple las disposiciones de seguridad pertinentes, así como las directivas correspondientes.

Para el mercado de la UE:	El electrodoméstico cumple la Directiva 2014/53/UE.
Para el mercado de GB:	El electrodoméstico cumple lo dispuesto en la normativa Radio Equipment Regulations 2017 SI 2017 No. 1206.

El texto completo de la Declaración UE de conformidad está disponible en la dirección de Internet: www.Liebherr.com

El compartimento BioFresh cumple los requisitos exigidos a un compartimiento helador según DIN EN 62552:2020.

2.6 Materiales SVHC conforme al Reglamento REACH

En el enlace siguiente podrá comprobar si su electrodoméstico contiene materiales SVHC conforme al Reglamento REACH: home.liebherr.com/de/deu/de/liebherr-erleben/nachhaltigkeit/umwelt/scip/scip.html

2.7 Base de datos EPREL

A partir del 1 de marzo de 2021, encontrará la información relativa al etiquetado energético y los requisitos de diseño ecológico en la base de datos de productos europeos (EPREL). Podrá acceder a la base de datos de productos en el siguiente enlace https://eprel.ec.europa.eu/. En ella se le solicitará que introduzca la identificación del modelo. Esta se encuentra en la placa de identificación.

2.8 Piezas de repuesto

La disponibilidad de piezas de repuesto para las partes funcionales y almacenables del equipamiento es de 15 años.

3 Funcionamiento de la pantalla Touch & Swipe

Puede manejar su electrodoméstico con la pantalla Touch & Swipe. Con la pantalla Touch & Swipe (de aquí en adelante, la pantalla), puede seleccionar las funciones del electrodoméstico tocando o deslizando con el dedo. Si no realiza ninguna acción en la pantalla durante 10 segundos, la pantalla salta al menú superior o directamente al indicador de estado.

3.1 Navegación y explicación de los símbolos

En las ilustraciones se utilizan distintos símbolos para la navegación con la pantalla. En la siguiente tabla se describen estos símbolos.

Símbolo	Descripción
	**Tocar brevemente la pantalla:** Activar/desactivar la función. Confirmar selección. Abrir submenú.
	**Tocar la pantalla con una indicación de tiempo determinada (p. ej., 3 segundos):** Activar/desactivar la función o el valor.
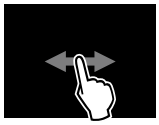	**Deslizar hacia la derecha o la izquierda:** Navegar por el menú.
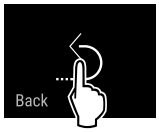	**Tocar brevemente el símbolo de retroceso:** Volver al menú inmediatamente superior.
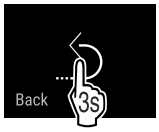	**Tocar el símbolo de retroceso durante 3 segundos:** Volver a la indicación de estado.
	**Flecha con reloj:** La siguiente visualización en pantalla tarda más de 10 segundos en aparecer.
	**Flecha con indicación de tiempo:** La siguiente visualización en pantalla tarda en aparecer el tiempo indicado.
	**Símbolo "Abrir el menú de ajustes":** Navegar al menú de ajustes y abrirlo. De ser necesario: Navegar a la función deseada del menú de ajustes. (consulte 3.2.1 Abrir el menú de ajustes)
	**Símbolo "Abrir el menú avanzado":** Navegar al menú avanzado y abrirlo. De ser necesario: Navegar a la función deseada del menú avanzado. (consulte 3.2.2 Abrir el menú ampliado)

Símbolo	Descripción
Ninguna acción en 10 segundos	Si no realiza ninguna acción en la pantalla durante 10 segundos, la pantalla salta al menú superior o directamente al indicador de estado.
Abrir y volver a cerrar la puerta.	Si se abre y se vuelve a cerrar la puerta inmediatamente, la pantalla vuelve directamente al indicador de estado.

Nota: Las ilustraciones de la pantalla se representan con los conceptos en inglés.

3.2 Menús

Las funciones del electrodoméstico se distribuyen en distintos menús:

Menú	Descripción
Menú principal	Cuando enciende el dispositivo, se encontrará automáticamente en el menú principal. Desde aquí podrá acceder a las funciones más importantes del electrodoméstico, al menú de ajustes y al menú avanzado.
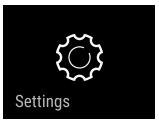 Menú de ajustes	El menú de ajustes contiene otras funciones que permiten configurar el electrodoméstico.
Menú avanzado	El menú avanzado incluye funciones especiales del electrodoméstico para configurarlo. El acceso al menú avanzado está protegido por el código numérico **1 5 1**.

3.2.1 Abrir el menú de ajustes

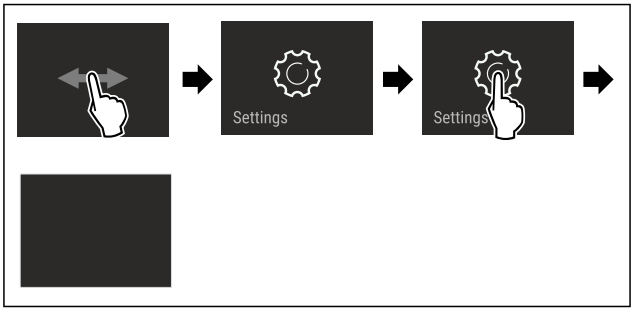

Fig. 2 Representación a modo de ejemplo

▶ Siga los pasos de procedimiento según la figura.
▷ El menú de ajustes está abierto.
▶ De ser necesario: Navegar a la función deseada.

3.2.2 Abrir el menú ampliado



Fig. 3

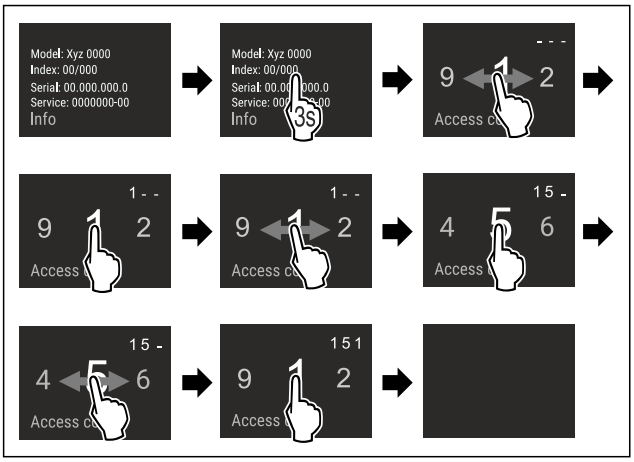

*Fig. 4 Representación a modo de ejemplo del acceso con el código numérico **151***

▶ Siga los pasos de procedimiento según la figura.
▷ El menú ampliado está abierto.
▶ De ser necesario: Navegar a la función deseada.

3.3 Modo de reposo

Si no toca la pantalla durante 1 minuto, la pantalla entrará en modo de reposo. En el modo de reposo se atenúa la luminosidad de visualización.

3.3.1 Salir del modo de reposo

▶ Tocar brevemente la pantalla con el dedo.
▷ El modo de reposo finaliza.

4 Puesta en marcha

4.1 Encendido del electrodoméstico (primera puesta en servicio)

Asegurar que se cumplen los siguientes requisitos:

❑ El aparato está instalado y conectado según las instrucciones de montaje.
❑ Se han retirado del electrodoméstico todas las cintas adhesivas, láminas protectoras y adhesivas, así como las protecciones para el transporte de dentro y fuera del electrodoméstico.
❑ Se han retirado de los cajones todas las inserciones publicitarias.
❑ Se conoce el funcionamiento de la pantalla Touch & Swipe. (consulte 3 Funcionamiento de la pantalla Touch & Swipe)

Encender el electrodoméstico mediante la pantalla Touch & Swipe:

▶ Si la pantalla está en modo de reposo: Toque brevemente la pantalla.
▶ Siga los pasos de procedimiento según la figura.

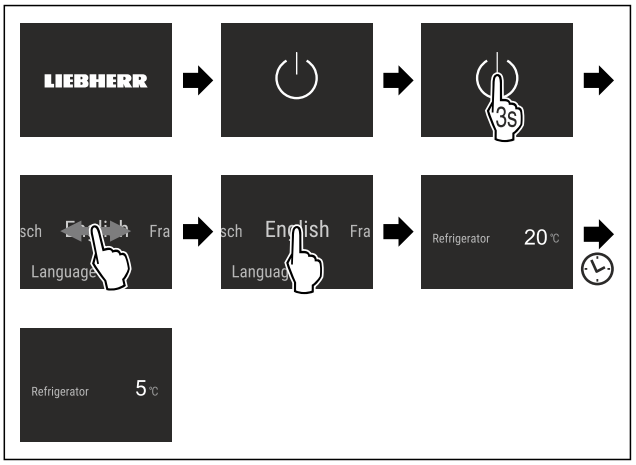

Fig. 5 Representación a modo de ejemplo

▷ Aparece el indicador de estado.
▷ El electrodoméstico se enfría a la temperatura objetivo ajustada de fábrica.
▷ El electrodoméstico se inicia en el modo de demostración (aparece el indicador de estado con DEMO): Cuando el electrodoméstico arranca en el modo de demostración, puede desactivar este modo dentro de los siguientes 5 minutos. (consulte Modo de demostración)

Información adicional:

- Poner en servicio el InfinitySpring. (consulte 4.2 Puesta en servicio de InfinitySpring*) *
- Poner en servicio el HydroBreeze. (consulte 4.3 Poner en servicio el HydroBreeze)
- Poner en servicio el SmartDevice. (consulte 2.3 SmartDevice) y (consulte WiFi)

Nota
El fabricante recomienda:
▶ Introducir los alimentos: esperar aprox. 6 horas hasta que se alcance la temperatura ajustada.
▶ Introducir los **alimentos para congelar** a -18 °C o a una temperatura inferior.*
▶ Tener en cuenta las indicaciones sobre la conservación. (consulte 5.1 Notas sobre la conservación)

Nota
Puede obtener accesorios en la tienda Liebherr-Hausgeräte en home.liebherr.com/shop/de/deu/zubehor.html.

4.2 Puesta en servicio de InfinityS-pring*

Si su electrodoméstico dispone de InfinitySpring, **antes del primer uso** debe purgar el aire del sistema de agua para InfinitySpring y limpiar InfinitySpring.

Asegurar que se cumplen los siguientes requisitos:

❑ Se ha establecido la conexión de agua. Véase la Installation Guide o las instrucciones de montaje.
❑ El depósito de agua está colocado. Véase la Installation Guide o las instrucciones de montaje.
❑ El filtro de agua está colocado. Véase la Installation Guide o las instrucciones de montaje.*
❑ El electrodoméstico está completamente instalado y conectado.

4.2.1 Purga del aire del sistema de agua

▶ Abrir la puerta del electrodoméstico.
▶ Presionar con un vaso la parte inferior del dispensador de InfinitySpring.
▷ La parte superior se abre hacia afuera y sale aire o se sirve agua en el vaso.

▶ Continuar con esta operación hasta que entre un chorro uniforme de agua en el vaso.
▷ Se ha purgado el aire del sistema de agua.

4.2.2 Limpieza de InfinitySpring

(consulte 9.9.4 Limpiar el InfinitySpring *)

4.3 Poner en servicio el HydroBreeze

Si el electrodoméstico está equipado con un HydroBreeze, debe limpiar el HydroBreeze **antes de utilizarlo por primera vez**.

Asegurar que se cumplen los siguientes requisitos:

❑ El aparato está completamente instalado y conectado.

▶ Limpie el HydroBreeze. (consulte 9.9.5 Limpiar el HydroBreeze)
▶ Llene del depósito de agua. (consulte 8.10.1 Llene el depósito de agua)
▶ Activar HydroBreeze. (consulte HydroBreeze)

5 Conservación

5.1 Notas sobre la conservación

ADVERTENCIA
Peligro de incendio debido a la presencia de aparatos eléctricos.
En caso de utilizar aparatos eléctricos en la zona de alimentos de su electrodoméstico, puede producirse un incendio.
▶ No utilice aparatos eléctricos en la zona de alimentos del electrodoméstico a menos que lo recomiende el fabricante.

Nota
El consumo de energía aumenta y la potencia de refrigeración se reduce si la ventilación es insuficiente.
▶ Deje siempre libres las ranuras de aire.

Deben tenerse en cuenta las siguientes indicaciones para la conservación:

- Mantener libres las ranuras del ventilador.
- En el compartimento congelador: Envasar bien los alimentos.*
- Envasar o cubrir en envases cerrados los alimentos que fácilmente puedan despedir o absorber olores o sabores.
- Envasar la carne o pescado crudos en recipientes limpios y cerrados. Así se evitará que la carne o el pescado entren en contacto con otros alimentos o con estas gotas.
- Guardar los líquidos en recipientes cerrados.
- Distanciar los alimentos para que el aire pueda circular bien.
- Almacenar los alimentos en el envase, tal como se indica.
- Observar siempre la fecha de caducidad indicada en el embalaje.

Nota
Si no se siguen estas indicaciones, se pueden deteriorar los alimentos.

5.2 Compartimento del frigorífico

Debido a la circulación de aire en el electrodoméstico se ajustan diferentes zonas de temperatura. Encontrará las diferentes zonas de temperatura en la vista general del electrodoméstico y del equipamiento. (consulte 2.2 Vista general del electrodoméstico y del equipamiento)

5.2.1 Clasificación de los alimentos

▶ Zona superior y puerta: Almacenamiento de mantequilla, queso, conservas y tubos.
▶ Zona de temperatura más fría: Almacenamiento de alimentos perecederos como platos cocinados.

5.3 BioFresh

BioFresh prolonga el tiempo de conservación de algunos alimentos frescos en comparación con los frigoríficos convencionales.

Nota
Si la temperatura cae por debajo de 0 °C, los alimentos pueden congelarse.
▶ Guardar en el compartimiento del frigorífico las verduras sensibles al frío como pepinos, berenjenas, calabacines y frutas tropicales sensibles al frío.

5.3.1 Cajón Fruit & Vegetable

Aquí se establece un clima de conservación cercano a 0 °C. La tapa del compartimento garantiza una humedad permanente. Este clima de conservación es adecuado para el almacenamiento de alimentos sin envasar con un alto porcentaje de humedad propia (p. ej., lechuga, verduras y frutas).

La humedad del aire en el compartimento depende del contenido de humedad del producto refrigerado introducido y de la frecuencia con la que se abre. Puede regular la humedad del aire.

Clasificación de los alimentos

▶ Introduzca fruta y verdura sin envasar.
Si la humedad del aire es demasiado alta:
▶ Regule la humedad del aire.

5.3.2 Cajón Meat & Dairy

Aquí se establece un clima de conservación cercano a 0 °C. Este clima de almacenamiento es adecuado para alimentos delicados (p. ej., productos lácteos, carne, pescado y embutidos).*

Aquí se establece un clima de conservación cercano a 0 °C. Este clima de almacenamiento es adecuado para alimentos delicados (p. ej., productos lácteos, carne y embutidos).*

Clasificación de los alimentos

▶ Almacene los alimentos secos o envasados.

5.3.3 Cajón Fish & Seafood -2°C | 0°C *

Aquí se establece un clima de conservación de -2 °C y 0 °C. Este ambiente resulta adecuado para alimentos secos o envasados (p. ej., productos lácteos, carne, pescado, marisco o embutidos).

El compartimento contiene una bandeja Fish & Seafood que puede mover o extraer.

Puede ajustar la temperatura mediante la pantalla Touch & Swipe. Solo es posible asignar diversas zonas de temperatura si se utiliza la bandeja Fish & Seafood. (consulte Ajustar la temperatura en el compartimiento del frigorífico)

Son posibles las siguientes combinaciones de temperatura:

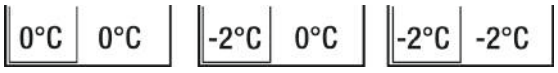

Fig. 6

Clasificación de los alimentos

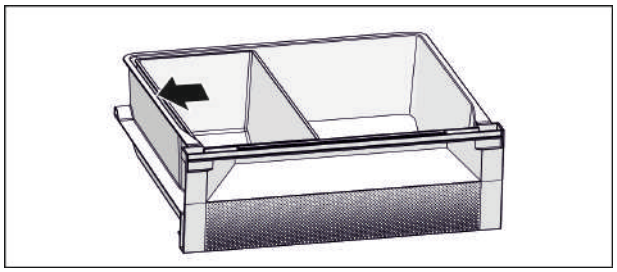

Fig. 7

- ▶ Para una función de refrigeración óptima: Coloque la bandeja Fish & Seafood como se muestra (consulte Fig. 7) .
- ▶ Zona de temperatura de -2 °C: Almacenamiento de mariscos o pescado fresco.
- ▶ Zona de temperatura de 0 °C: Almacenamiento de productos lácteos o carne envasados.

Nota

El mejor rendimiento de consumo energético se obtiene con la combinación de temperaturas **0 °C / 0 °C**.

Con la combinación de temperaturas **-2 °C / 0 °C** y **-2 °C / -2 °C**, el consumo de energía aumenta levemente.

5.4 Compartimento congelador *****

Aquí se establece un clima de conservación seco y frío a -18 °C. El clima de conservación frío es adecuado para conservar alimentos congelados y ultracongelados durante varios meses, para fabricar cubitos de hielo o para congelar alimentos frescos.

La temperatura del aire en el compartimento congelador, medida con termómetros u otros instrumentos de medición, puede variar. Las variaciones de temperatura son mayores con el compartimento congelador medio lleno o vacío y es posible alcanzar temperaturas superiores a -18 °C.

5.4.1 Congelar los alimentos

Puede congelar todos los alimentos que desee en un espacio de 24 horas, como se indica en la placa de características (consulte 10.5 Placa de identificación) en “Capacidad de congelación... kg/24h”.

Para que los alimentos se congelen rápidamente hasta el núcleo, deben respetarse las siguientes cantidades por paquete:

- Frutas y verduras hasta 1 kg
- Carne hasta 2,5 kg

Clasificación de los alimentos

ATENCIÓN

Riesgo de lesiones derivado de vidrios rotos

Las botellas y los envases de bebidas pueden reventarse si se congelan. En especial, las bebidas gaseosas.

- ▶ No congele las botellas ni envases con bebidas
- ▶ Para la máxima potencia de congelación: Retirar el estante de cristal antes de congelar.*
- ▶ Colocar los alimentos envasados en el compartimento congelador.

Descongelar los alimentos

ADVERTENCIA

Peligro de intoxicación alimentaria

- ▶ No vuelva a congelar los alimentos descongelados.
- ▶ Consumir lo antes posible los alimentos descongelados.

Puede descongelar los alimentos de diferentes maneras:

- En el compartimento del frigorífico
- En el microondas
- En el horno u horno de convección
- A temperatura ambiente

- ▶ Retirar solo tantos alimentos como sea necesario.

5.5 Tiempos de conservación

Los tiempos de conservación indicados son valores orientativos.

En el caso de los alimentos que llevan impresa la fecha de caducidad, ésta se refiere siempre a la fecha indicada en el envase.

5.5.1 Compartimiento frigorífico

Se aplica la fecha de caducidad indicada en el envase.

5.5.2 BioFresh

Valores orientativos del periodo de conservación en el cajón Meat & Dairy-Safe		
Mantequilla	a 1 °C	hasta 90 días
Queso duro	a 1 °C	hasta 110 días
Leche	a 1 °C	hasta 12 días
Salchichas, embutido cortado	a 1 °C	hasta 8 días
Aves	a 1 °C	hasta 6 días
Carne de cerdo	a 1 °C	hasta 6 días
Carne de ternera	a 1 °C	hasta 6 días
Caza	a 1 °C	hasta 6 días

Nota

- ▶ Recuerde que los alimentos ricos en proteínas se estropean muy rápidamente. Es decir, los moluscos y los crustáceos se estropean antes que el pescado, mientras que el pescado lo hace antes que la carne.

Valores orientativos del periodo de conservación en el cajón Fruit & Vegetable-Safe		
Verduras, ensaladas		
Alcachofas	a 1 °C	hasta 14 días
Apio blanco	a 1 °C	hasta 28 días
Coliflor	a 1 °C	hasta 21 días
Brécol	a 1 °C	hasta 13 días
Endibia	a 1 °C	hasta 27 días
Canónigos	a 1 °C	hasta 19 días
Guisantes	a 1 °C	hasta 14 días

Valores orientativos del periodo de conservación en el cajón Fruit & Vegetable-Safe		
Berza común	a 1 °C	hasta 14 días
Zanahorias	a 1 °C	hasta 80 días
Ajo	a 1 °C	hasta 160 días
Colinabo	a 1 °C	hasta 14 días
Lechuga	a 1 °C	hasta 13 días
Hierbas aromáticas	a 1 °C	hasta 13 días
Puerro	a 1 °C	hasta 29 días
Setas	a 1 °C	hasta 7 días
Rabanitos	a 1 °C	hasta 10 días
Col de Bruselas	a 1 °C	hasta 20 días
Espárragos	a 1 °C	hasta 18 días
Espinacas	a 1 °C	hasta 13 días
Col rizada	a 1 °C	hasta 20 días
Fruta		
Albaricoques	a 1 °C	hasta 13 días
Manzana	a 1 °C	hasta 80 días
Peras	a 1 °C	hasta 55 días
Zarzamoras	a 1 °C	hasta 3 días
Dátiles	a 1 °C	hasta 180 días
Fresas	a 1 °C	hasta 7 días
Higos	a 1 °C	hasta 7 días
Arándanos	a 1 °C	hasta 9 días
Frambuesas	a 1 °C	hasta 3 días
Grosellas	a 1 °C	hasta 7 días
Cerezas, dulces	a 1 °C	hasta 14 días
Kiwis	a 1 °C	hasta 80 días
Melocotones	a 1 °C	hasta 13 días
Ciruelas	a 1 °C	hasta 20 días
Arándanos encarnados	a 1 °C	hasta 60 días
Ruibarbos	a 1 °C	hasta 13 días
Grosellas espinosas	a 1 °C	hasta 13 días
Uvas	a 1 °C	hasta 29 días

Valores orientativos del periodo de conservación en el cajón Fish & Seafood-Safe*		
Mariscos		
Cangrejos	a -2 °C	hasta 4 días
Mejillones	a -2 °C	hasta 6 días
Sushi	a -2 °C	hasta 4 días
Pescado	a -2 °C	hasta 4 días

5.5.3 Compartimento congelador*

Valores orientativos del periodo de conservación de diferentes alimentos		
Helado	a -18 °C	2 a 6 meses
Embutido, jamón	a -18 °C	2 a 3 meses
Pan, productos de pastelería	a -18 °C	2 a 6 meses
Caza, cerdo	a -18 °C	6 a 9 meses
Pescado graso	a -18 °C	2 a 6 meses
Pescado magro	a -18 °C	6 a 8 meses
Queso	a -18 °C	2 a 6 meses
Aves, ternera	a -18 °C	6 a 12 meses
Verdura, fruta	a -18 °C	6 a 12 meses

6 Ahorrar energía

- Preste siempre atención a que exista una buena ventilación y escape de aire. No cubra los orificios de ventilación ni las rejillas de aire.
- Deje siempre libres los canales de circulación del ventilador.
- No montar el electrodoméstico ni en la zona de una radiación solar directa ni al lado de una calefacción o similar.
- Si monta el electrodoméstico al lado de un horno el consumo de energía puede aumentar ligeramente. Esto dependerá de la duración e intensidad de uso del horno.
- El consumo de energía depende de las condiciones de instalación como, por ejemplo, la temperatura ambiente (consulte 2.4 Ámbito de uso del aparato) . Si la temperatura ambiente aumenta, también puede ser mayor el consumo de energía.
- Abra el aparato durante el menor tiempo posible.
- Cuanto más baja se ajuste la temperatura, mayor será el consumo de energía.
- Disponga los alimentos por orden: home.liebherr.com/food.
- Almacenar todos los alimentos bien envasados y cubiertos. De este modo se evita la formación de escarcha.
- Extraiga los alimentos únicamente mientras sea necesario para que no se calienten en exceso.
- Al guardar alimentos calientes: dejarlos enfriar primero a temperatura ambiente.
- Descongele los alimentos congelados en la cámara frigorífica.*
- Si existe una capa de escarcha gruesa en el aparato: desescarche el aparato.*
- En periodos vacacionales prolongados, utilice el HolidayMode (consulte HolidayMode) .

7 Uso

7.1 Componentes de manejo y visualización

7.1.1 Indicación de estado

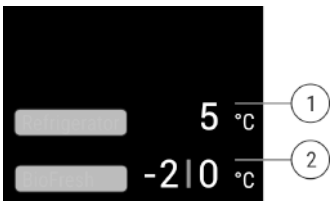

*Fig. 8 El indicador de estado muestra la temperatura real.**

(1) Indicador de temperatura del compartimiento frigorífico

(2) Indicador de temperatura BioFresh (cajón Fish & Seafood)



*Fig. 9 El indicador de estado muestra la temperatura real.**

(1) Indicador de temperatura del compartimiento frigorífico

(2) Indicación de temperatura BioFresh

La pantalla de estado muestra la temperatura real y es la pantalla inicial. Desde ahí, puede navegar hasta las funciones y los ajustes.

7.1.2 Símbolos de visualización

Los símbolos de visualización facilitan información sobre el estado actual del aparato.

Símbolo	Estado del aparato
	Espera El aparato o la zona de temperatura están desactivados.
	Número intermitente El aparato está funcionando. La temperatura parpadea hasta que se alcanza el valor ajustado.
	Símbolo intermitente El aparato está funcionando. Se está realizando el ajuste.

7.2 Funciones del electrodoméstico

7.2.1 Indicaciones sobre las funciones del electrodoméstico

Las funciones del electrodoméstico están configuradas de fábrica para que este funcione correctamente.

Antes de modificar, activar o desactivar las funciones del electrodoméstico, asegúrese de que se cumplan los siguientes requisitos:

- ❑ Ha leído y comprendido las descripciones sobre el funcionamiento de la pantalla. (consulte 3 Funcionamiento de la pantalla Touch & Swipe)
- ❑ Se ha familiarizado con los elementos de control e indicación de su electrodoméstico.

Apagar y encender el electrodoméstico

Con esta función podrá encender y apagar todo el electrodoméstico.

Apagar el electrodoméstico

Si apaga el electrodoméstico, se guardarán todos los ajustes realizados anteriormente.

Asegúrese de que se cumplan los siguientes requisitos:

- ❑ Las indicaciones de manejo (consulte 11 Puesta fuera de servicio) se han ejecutado.



Fig. 10

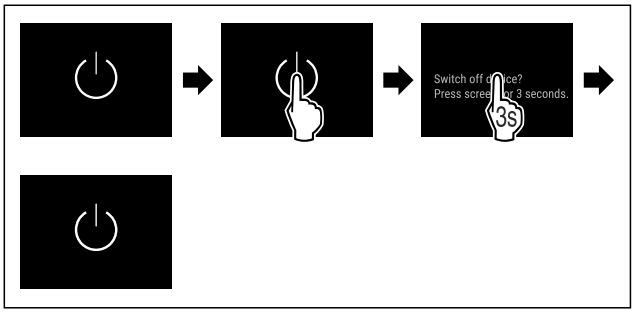

Fig. 11

▶ Siga los pasos de procedimiento según la figura.
▷ El electrodoméstico está apagado.
▷ El símbolo de reposo aparece en la pantalla.
▷ La pantalla se pone en negro.

Encender el electrodoméstico

Si la pantalla está en modo de reposo:

▶ Toque brevemente la pantalla.

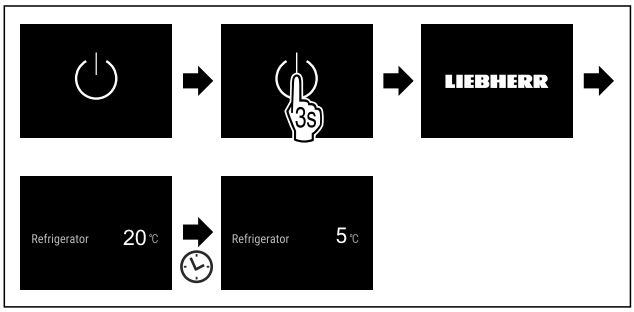

Fig. 12 Representación a modo de ejemplo

▶ Siga los pasos de procedimiento según la figura.
Cuando el electrodoméstico se inicia en modo de demostración:
▶ Desactivar el modo de demostración. (consulte Desactivar el modo de demostración)
▷ El electrodoméstico está encendido.
▷ Se restablecen los ajustes realizados anteriormente.
▷ El electrodoméstico se enfría a la temperatura objetivo establecida.

WiFi

Esta función le permite conectar el aparato a la WiFi. A continuación, puede utilizarlo mediante la aplicación SmartDevice en un dispositivo móvil. Con esta función también puede volver a desconectar o restablecer la conexión WiFi.

Para obtener más información sobre SmartDevice: (consulte 2.3 SmartDevice)

Nota
La función SmartDevice no está disponible en los siguientes países: Rusia, Bielorrusia, Kazajistán.

Establecer la conexión WiFi por primera vez

Asegurar que se cumplen los siguientes requisitos:

- ❑ Se ha instalado la app SmartDevice (véase apps.home.liebherr.com).
- ❑ El registro en la app SmartDevice ha finalizado.



Fig. 13

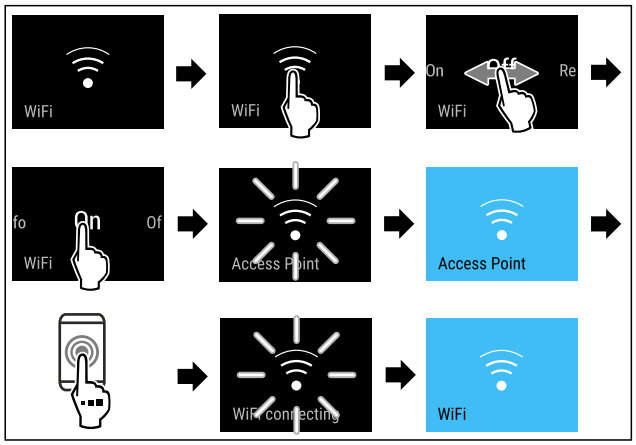

Fig. 14

▶ Siga los pasos de procedimiento según la figura.
▷ Se ha establecido la conexión.

Interrupción de la conexión WiFi



Fig. 15

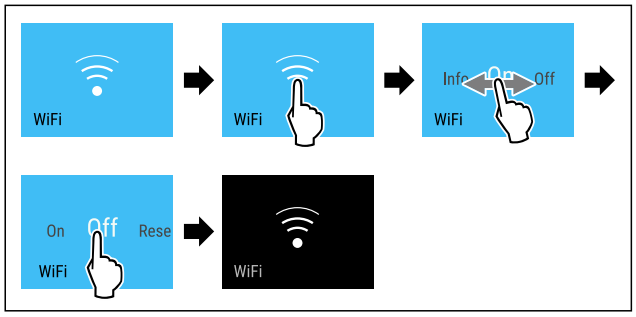

Fig. 16

▶ Siga los pasos de procedimiento según la figura.
▷ Se ha interrumpido la conexión.

Restablecimiento de la conexión WiFi



Fig. 17

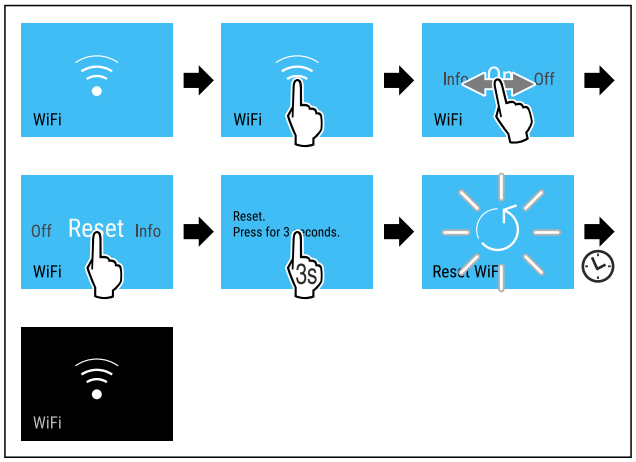

Fig. 18

▶ Siga los pasos de procedimiento según la figura.
▷ La conexión WiFi y otros ajustes WiFi se restablecen a los ajustes de fábrica.

Mostrar información sobre la conexión WiFi



Fig. 19

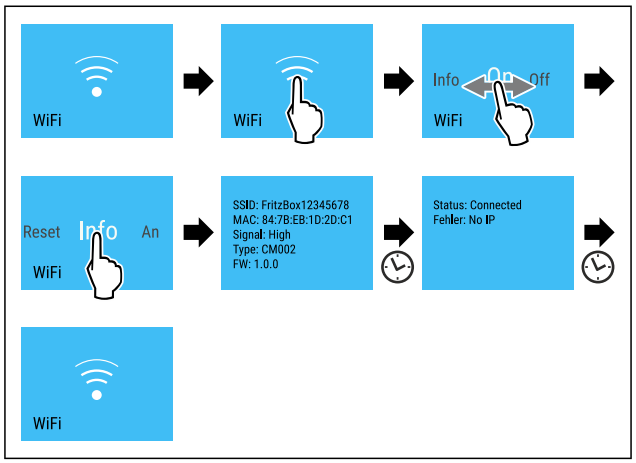

Fig. 20

▶ Siga los pasos de procedimiento según la figura.

5 °C Temperatura

Con esta función se ajusta la temperatura.

La temperatura depende de los siguientes factores:

- Frecuencia de apertura de la puerta
- Duración de la apertura de la puerta
- Temperatura ambiente del lugar de instalación
- Tipo, temperatura y cantidad de alimentos

Zona de temperatura	Temperatura ajustada de fábrica	Ajuste recomendado
5 °C Frigorífico	5 °C	4 °C

Zona de temperatura	Temperatura ajustada de fábrica	Ajuste recomendado
0 °C BioFresh* * Cajón Fruit & Vegetable* * Cajón Meat & Dairy*	0 °C	B-Value (consulte BioFresh B-Value)
-2 | 0 °C Cajón Fish & Seafood*	-2 °C | 0 °C*	(consulte 5.3.3 Cajón Fish & Seafood *) *

Ajustar la temperatura en el compartimiento del frigorífico

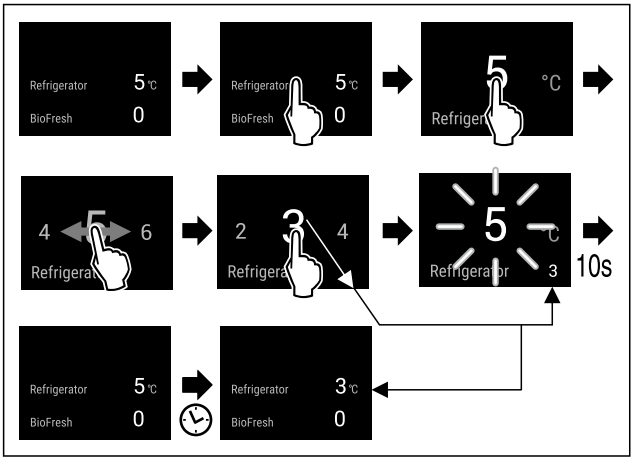

Fig. 21 Representación a modo de ejemplo

▶ Siga los pasos de procedimiento según la figura.
▷ La temperatura está ajustada.

Ajustar la temperatura del BioFresh

Puede ajustar la temperatura mediante el **BioFresh B-Value**. (consulte BioFresh B-Value)

Ajustar la temperatura del cajón Fish & Seafood*

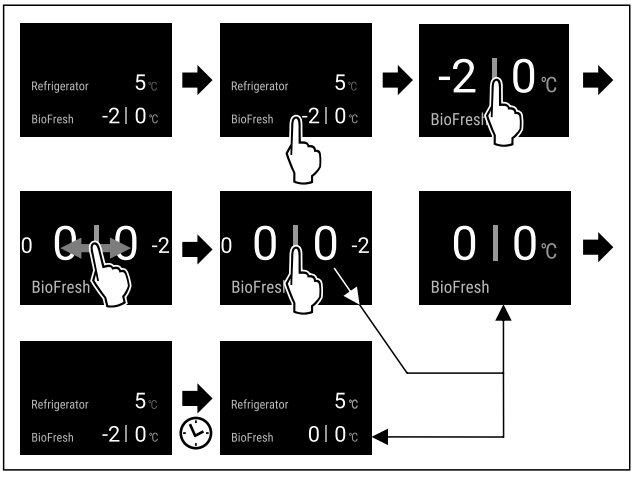

Fig. 22 Representación a modo de ejemplo

▶ Siga los pasos de procedimiento según la figura.
▷ La temperatura está ajustada.

°C/°F Unidad de temperatura

Con esta función se ajusta la unidad de temperatura. Puede ajustar la unidad de temperatura en grados Celsius o Fahrenheit.

Ajustar unidad de temperatura



Fig. 23

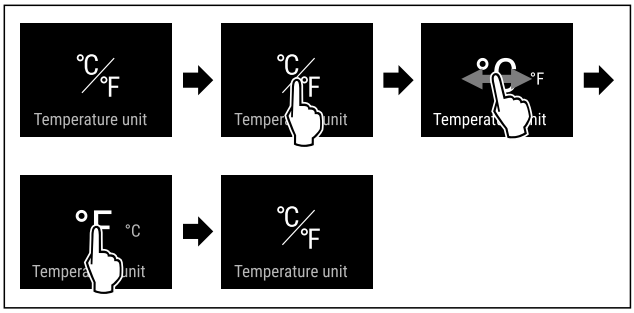

Fig. 25 Representación a modo de ejemplo: Cambiar de grados Celsius a Fahrenheit.

▶ Siga los pasos de procedimiento según la figura.
▷ La unidad de temperatura está ajustada.

B5 BioFresh B-Value

Con esta función se ajusta el BioFresh B-Value. Con el BioFresh B-Value podrá ajustar ligeramente el BioFresh a más calor o frío cuando sea necesario por una temperatura ambiente mayor o menor de lo previsto. El BioFresh B-Value está ajustado al valor B5 a su entrega. Si cambia el B-Value tenga en cuenta la tabla siguiente:

Valor	Descripción
B1	Temperatura mínima
B1-B4	La temperatura puede caer por debajo de 0 °C, de modo que los alimentos pueden llegar a congelarse ligeramente.
B5	Temperatura preajustada
B9	Temperatura máxima

Ajustar el BioFresh B-Value



Fig. 26

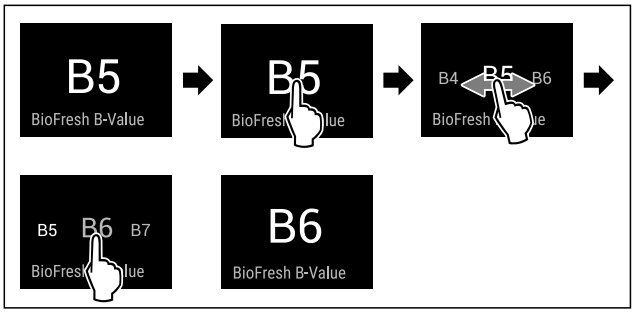

Fig. 28 Representación a modo de ejemplo: Cambiar de B5 a B6.

▶ Siga los pasos de procedimiento según la figura.
▷ El BioFresh B-Value está ajustado.
▷ El indicador de estado muestra la temperatura meta.*

C5 C-Value*

Con esta función se ajusta C-Value. Con el C-Value puede ajustar el ****compartimiento del congelador ligeramente más frío o caliente. El C-Value está ajustado a C5 a su entrega.

Valor	Descripción
C1 a C4	****compartimiento del congelador bajando temperatura.
C5	Valor preajustado
C6 a C9	****compartimiento del congelador subiendo temperatura.

Ajustar el C-Value



Fig. 29

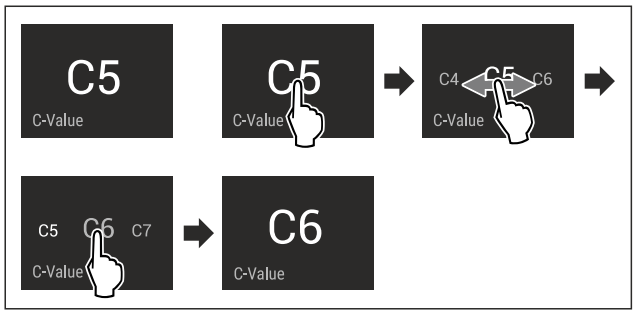

Fig. 31 Representación a modo de ejemplo: Cambiar de C5 a C6.

▶ Siga los pasos de procedimiento según la figura.
▷ El C-Value está ajustado.

D1 D-Value

El D-Value está preajustado para su electrodoméstico y no debe cambiarse.

SuperCool

Con esta función puede activar o desactivar el SuperCool. Si activa el SuperCool el electrodoméstico aumentará la potencia de refrigeración. Esto permite alcanzar temperaturas de refrigeración más bajas. Puede activar el SuperCool si desea refrigerar rápidamente grandes cantidades de alimentos.

Si activa el SuperCool también logrará bajar la temperatura del congelador ****. Puede activar el SuperCool si desea congelar alimentos en el congelador *****.

Si la función está activa, el electrodoméstico trabaja con más potencia. Esto puede hacer que los ruidos de funcionamiento del electrodoméstico sean más altos por el momento y que el consumo energético suba.

Activar el SuperCool

Momento de activación de la función:

- Si desea almacenar alimentos frescos en el compartimento de refrigeración: Active la función al introducir los alimentos.
- Si desea almacenar alimentos frescos en el congelador ****: Active la función 3 horas antes de colocar los alimentos.*



Fig. 32

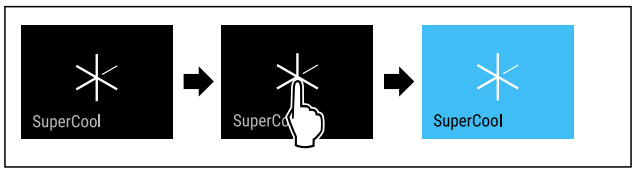

Fig. 33

▶ Siga los pasos de procedimiento según la figura.
-o-
▶ Activar con la aplicación del SmartDevice.

▷ El SuperCool está activado.
▷ El indicador de temperatura se pone en azul.

Desactivar el SuperCool

El SuperCool se desactiva automáticamente después 18 horas. No obstante, también puede desactivar el SuperCool manualmente en cualquier momento:

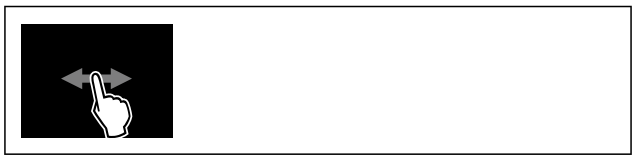

Fig. 34

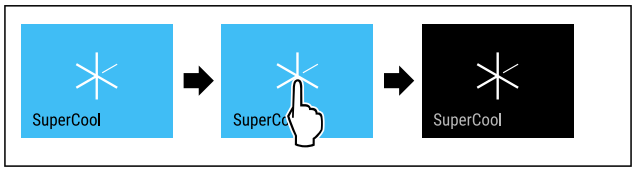

Fig. 35

▶ Siga los pasos de procedimiento según la figura.
-o-
▶ Desactivar con la aplicación del SmartDevice.

▷ El SuperCool está desactivado.
▷ El electrodoméstico continúa funcionando en modo normal.
▷ El electrodoméstico enfría a la temperatura previamente ajustada.

PartyMode

Con esta función puede activar o desactivar el PartyMode. El PartyMode activa funciones diferentes que resultan útiles en una fiesta.

PartyMode activa las siguientes funciones:

- SuperCool (consulte SuperCool)

Puede configurar todas las funciones enumeradas de forma individual y flexible. Si desactiva el PartyMode todas las modificaciones desaparecerán.

Si la función está activa, el electrodoméstico trabaja con más potencia. Esto puede hacer que los ruidos de funcionamiento del electrodoméstico sean más altos por el momento y que el consumo energético suba.

Activar el PartyMode



Fig. 36

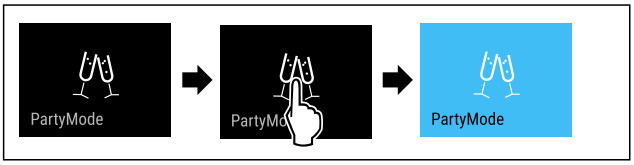

Fig. 37

▶ Siga los pasos de procedimiento según la figura.
▷ PartyMode y las funciones respectivas están activados.
▷ El indicador de temperatura se pone en azul.
▷ La temperatura actual parpadea hasta que se alcanza la temperatura final.

Desactivar el PartyMode

PartyMode se desactiva automáticamente después 24 horas. No obstante, también puede desactivar el PartyMode manualmente en cualquier momento:



Fig. 38

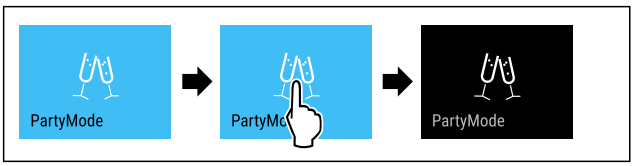

Fig. 39

▶ Siga los pasos de procedimiento según la figura.
▷ El PartyMode está desactivado.
▷ El electrodoméstico enfría a la temperatura previamente ajustada: La temperatura actual parpadea hasta que se alcanza la temperatura final.

HolidayMode

Con esta función puede activar o desactivar el HolidayMode. Si activa la HolidayMode el compartimiento de refrigeración se ajustará a 15 °C. Así ahorrará energía durante largos periodos de ausencia y evitará los malos olores y la aparición de moho.

Estado del electrodoméstico con HolidayMode activo
El compartimiento de refrigeración se enfría a 15 °C.
BioFresh se enfría a 15 °C.
En el congelador **** se mantiene la temperatura ajustada.*
El PartyMode está desactivado.
El SuperCool está desactivado.

Activar el HolidayMode

▶ Vacíe el compartimiento de refrigeración al completo.
▶ Vacíe el BioFresh al completo.



Fig. 40

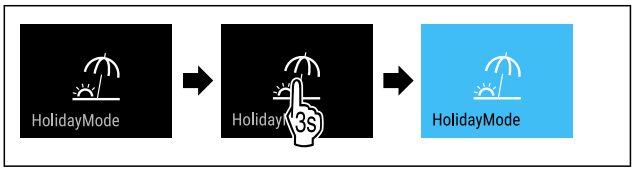

Fig. 41

▶ Siga los pasos de procedimiento según la figura.
▷ El HolidayMode está activado.
▷ El indicador de temperatura se pone en azul y muestra el símbolo HolidayMode.

Desactivar el HolidayMode



Fig. 42

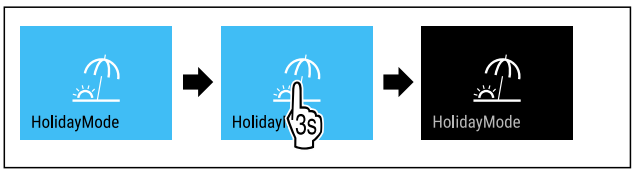

Fig. 43

▶ Siga los pasos de procedimiento según la figura.
▷ El HolidayMode está desactivado.
▷ El electrodoméstico enfría a la temperatura previamente ajustada.

SabbathMode

Con esta función puede activar o desactivar el SabbathMode. Si activa esta función, algunas funciones electrónicas se desconectan. Esto significa que su electrodoméstico cumple los requisitos religiosos en festividades judías como el Sabbat y cumple con la certificación STAR-K Kosher.

Estado del electrodoméstico con SabbathMode activo
El indicador de estado muestra continuamente el SabbathMode.
Todas las funciones de la pantalla excepto **función desactivar el SabbathMode** están bloqueadas.
Las funciones activas permanecen activas.
La pantalla permanece luminosa cuando se cierra la puerta.
La iluminación interior está desactivada.
Los recordatorios no se ejecutan. El intervalo de tiempo establecido se para.
Los recordatorios y avisos no se muestran.

Estado del electrodoméstico con SabbathMode activo
No hay alarma de puerta.
No hay alarma de temperatura.
El InfinitySpring está fuera de servicio.*
El ciclo de descongelación trabaja solo durante el tiempo especificado sin tener en cuenta el uso del electrodoméstico.
Tras un corte de corriente, el electrodoméstico vuelve al modo SabbathMode.

Estado del electrodoméstico

Nota
Este electrodoméstico cuenta con la certificación del instituto “Institute for Science and Halacha”. (www.machonha-lacha.co.il)

En www.star-k.org/appliances encontrará una lista de los electrodomésticos con certificación STAR-K.

Activar el SabbathMode

ADVERTENCIA
¡Peligro de intoxicación por alimentos en mal estado!
Si ha activado SabbathMode y se produce un fallo de corriente, no aparecerá ningún mensaje en la indicación de estado acerca del fallo de corriente. Al finalizar el fallo de corriente, el electrodoméstico continuará funcionando en SabbathMode. Debido al fallo de corriente los alimentos pueden estropearse y su consumo puede provocar una intoxicación alimentaria.
Tras un fallo de corriente:
▶ No consumir los alimentos que estaban congelados y se han descongelado.



Fig. 44

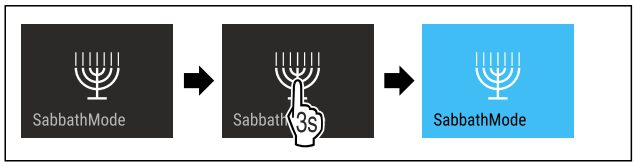

Fig. 45

▶ Siga los pasos de procedimiento según la figura.
▷ El SabbathMode está activado.
▷ El indicador de estado muestra continuamente el SabbathMode.

Desactivar el SabbathMode

SabbathMode se desactiva automáticamente después 80 horas. No obstante, también puede desactivar el SabbathMode manualmente en cualquier momento:

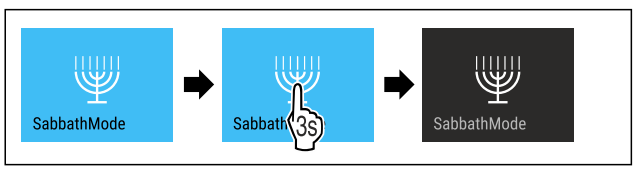

Fig. 46

▶ Siga los pasos de procedimiento según la figura.
▷ El SabbathMode está desactivado.

EnergySaver

Con esta función puede activar o desactivar el modo ahorro de energía. Si activa el modo ahorro de energía, el consumo de energía bajará y la temperatura del electrodoméstico subirá. Los alimentos permanecen frescos pero su durabilidad se acorta.

Zona de temperatura	Ajuste recomendado (consulte Ajustar la temperatura en el compartimiento del frigorífico)	Temperatura con EnergySaver activo
5 °C Frigorífico	4 °C	7 °C

Temperaturas

Activar el EnergySaver



Fig. 47

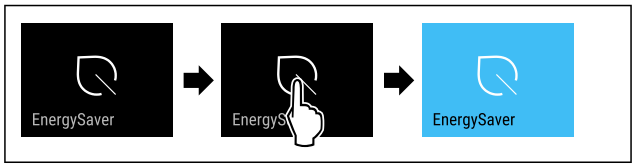

Fig. 48

▶ Siga los pasos de procedimiento según la figura.
▷ El modo ahorro de energía está activado.

Desactivar el EnergySaver

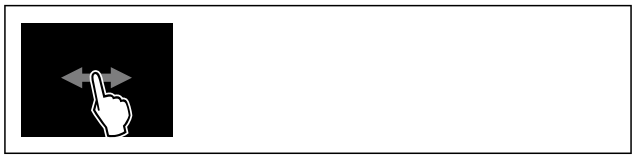

Fig. 49

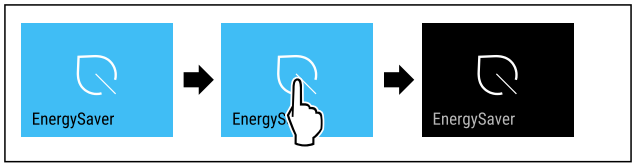

Fig. 50

▶ Siga los pasos de procedimiento según la figura.
▷ El modo de ahorro de energía está desactivado.

HydroBreeze

Con esta función puede activar o desactivar el HydroBreeze. Si activa esta función el HydroBreeze crea en el BioFresh-Safe una niebla fina y fría. Con esto aumenta la durabilidad de lechugas, verduras y frutas no empaquetadas, con un gran nivel de humedad.

Al activar esta función, también se activa el HydroBreeze cada 90 minutos durante 4 segundos con la puerta cerrada. Al activar esta función, también se activa el HydroBreeze según sea el ajuste:

Valor	Descripción
1	El HydroBreeze está activo 4 segundos con la puerta abierta.
2	El HydroBreeze está activo 6 segundos con la puerta abierta.
3	El HydroBreeze está activo 8 segundos con la puerta abierta.
desactivado (preajuste)	El HydroBreeze está desactivado.

Duración del HydroBreeze con la puerta abierta

Activar el HydroBreeze

Nota
Si activa el HydroBreeze pero no almacena ningún alimento en el cajón, se formará condensación en el fondo de dicho cajón.
▶ Activar el HydroBreeze solo si va a almacenar alimentos en el cajón.

Asegúrese de que se cumplan los siguientes requisitos:
❑ El HydroBreeze está limpio. (consulte 9.9.5 Limpiar el HydroBreeze)
❑ El depósito de agua está lleno. (consulte 8.10.1 Llene el depósito de agua)

Se activa el HydroBreeze, al seleccionar un valor para la duración del HydroBreeze:

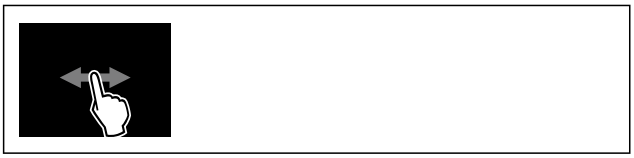

Fig. 51

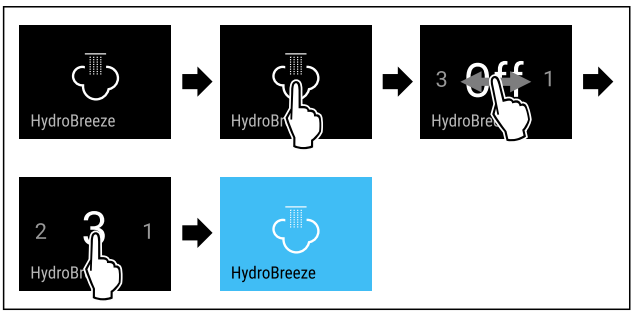

Fig. 52 Representación a modo de ejemplo: Activar el HydroBreeze al valor 3.
▶ Siga los pasos de procedimiento según la figura.
▷ El HydroBreeze está activado.

Desactivar el HydroBreeze

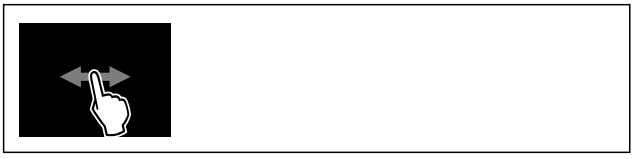

Fig. 53

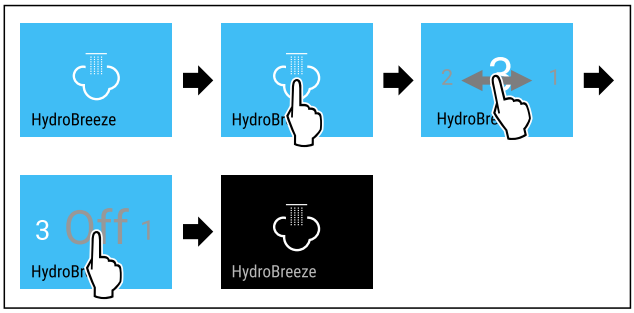

Fig. 54
▶ Siga los pasos de procedimiento según la figura.
▷ El HydroBreeze está desactivado.

CleaningMode

Con esta función puede activar o desactivar el CleaningMode. El CleaningMode permite limpiar cómodamente el electrodoméstico.

Este ajuste se refiere al compartimiento del frigorífico.

Aplicación:
- Limpiar compartimiento del frigorífico. (consulte 9.9 Limpiar el aparato)
- Limpiar InfinitySpring. (consulte 9.9.4 Limpiar el InfinitySpring *) *

Estado del electrodoméstico con CleaningMode activo
El indicador de estado muestra continuamente el CleaningMode.
El compartimiento del frigorífico está apagado.
La iluminación interior está activada.
Los recordatorios y avisos no se muestran. Suena una señal.
El InfinitySpring está fuera de servicio.*

Estado del electrodoméstico

Activar el CleaningMode



Fig. 55

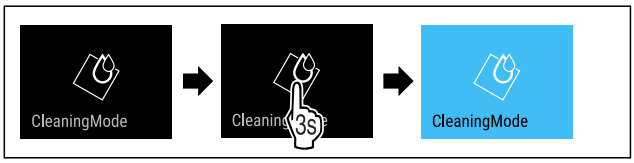

Fig. 56
▶ Siga los pasos de procedimiento según la figura.
▷ El CleaningMode está activado.
▷ El indicador de estado muestra continuamente el CleaningMode.

Desactivar el CleaningMode

El CleaningMode se desactiva automáticamente después 60 horas. No obstante, también puede desactivar el CleaningMode manualmente en cualquier momento:

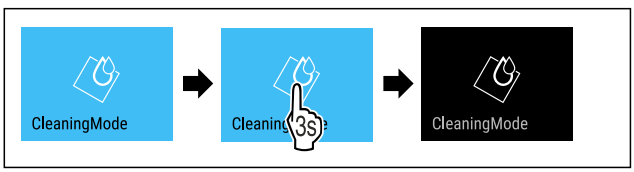

Fig. 57

▶ Siga los pasos de procedimiento según la figura.
▷ El CleaningMode está desactivado.
▷ El electrodoméstico enfría a la temperatura previamente ajustada.

Brillo de pantalla

Con esta función se ajusta gradualmente el brillo de la pantalla.

Puede ajustar los siguientes niveles de brillo:

- 40 %
- 60 %
- 80 %
- 100 % (preajuste)

Ajustar brillo



Fig. 58

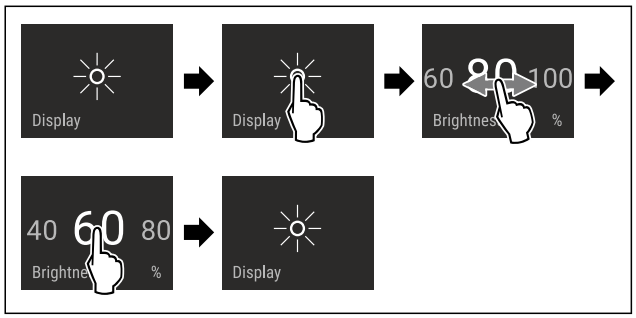

Fig. 59 Representación a modo de ejemplo: Cambiar de 80 % a 60 %.

▶ Siga los pasos de procedimiento según la figura.
▷ El brillo está ajustado.

Alarma de puerta

Con esta función puede activar o desactivar la alarma de puerta. La alarma de puerta sonará si la puerta está abierta durante demasiado tiempo. La alarma de puerta está activada a su entrega. Puede ajustar el tiempo en que la puerta puede estar abierta antes de que suene la alarma.

Puede ajustar los siguientes valores:

- 1 minuto
- 2 minutos
- 3 minutos
- Desconectada

Ajustar alarma de puerta



Fig. 60

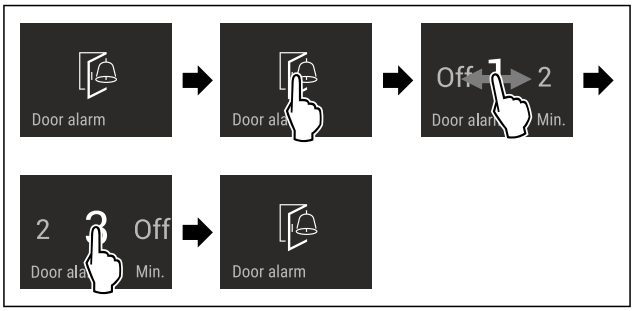

Fig. 61 Representación a modo de ejemplo: Cambiar alarma de puerta de 1 minuto a 3 minutos.

▶ Siga los pasos de procedimiento según la figura.
▷ La alarma de puerta está ajustada.

Desactivar alarma de puerta



Fig. 63

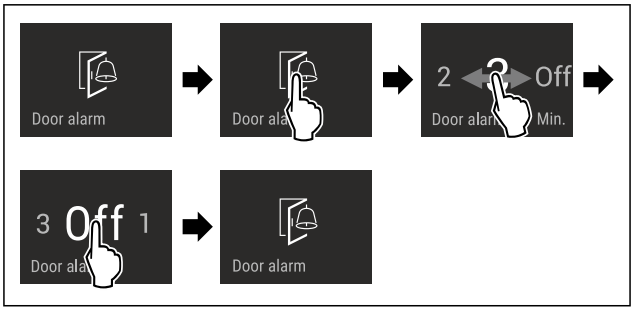

Fig. 64

▶ Siga los pasos de procedimiento según la figura.
▷ La alarma de puerta está desactivada.

Bloqueo de entrada

Con esta función puede activar o desactivar el bloqueo de entrada. El bloqueo de entrada impide que el electrodoméstico sea accionado accidentalmente, p. ej., por niños.

Aplicación:

- Evitar la modificación involuntaria de las funciones.
- Evitar la desconexión involuntaria del electrodoméstico.
- Evitar el ajuste involuntario de la temperatura.

Activar el bloqueo de entrada

Si activa el bloqueo de entrada, podrá seguir navegando por los menús, pero no podrá seleccionar ni modificar otras funciones.



Fig. 65

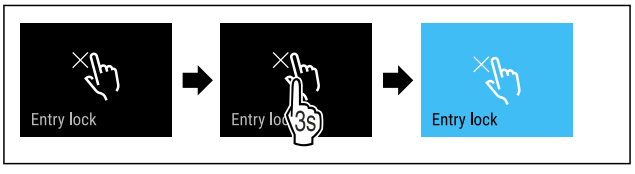

Fig. 66

▶ Siga los pasos de procedimiento según la figura.
▷ El bloqueo de entrada está activado.

Desactivar el bloqueo de entrada



Fig. 67

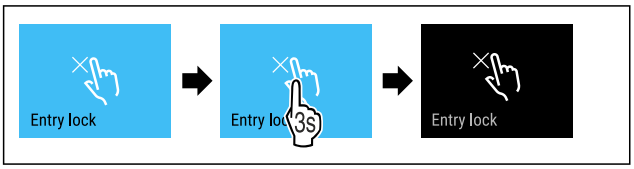

Fig. 68

▶ Siga los pasos de procedimiento según la figura.
▷ El bloqueo de entrada está desactivado.

Idioma

Con esta función se ajusta el idioma de visualización.

Puede ajustar los siguientes idiomas:

- Alemán
- Inglés
- Francés
- Español
- Italiano
- Neerlandés
- Checo
- Polaco
- Portugués
- Búlgaro
- Ruso
- Chino

Ajustar idioma



Fig. 69

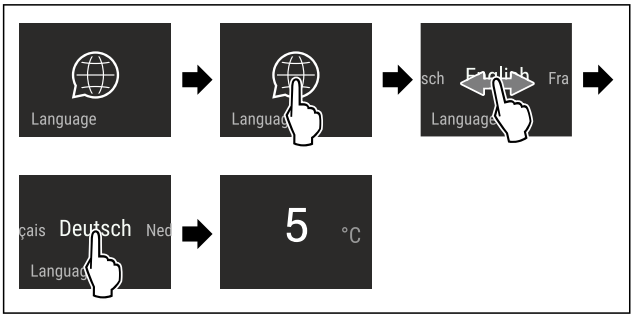

Fig. 70 Representación a modo de ejemplo en función de la temperatura previamente ajustada

▶ Siga los pasos de procedimiento según la figura.
▷ El idioma está ajustado.
▷ La visualización vuelve al indicador de estado.

Información sobre el electrodoméstico

Con esta función se muestra el nombre del modelo, el índice, el número de serie y el número de servicio de su electrodoméstico. Necesitará la información sobre el electrodoméstico cuando se ponga en contacto con el servicio de atención al cliente. (consulte 10.4 Servicio de atención al cliente)

Con esta función, también abrirá un menú ampliado. (consulte 3 Funcionamiento de la pantalla Touch & Swipe)

Mostrar información sobre el electrodoméstico



Fig. 71



Fig. 72

▶ Siga los pasos de procedimiento según la figura.
▷ La pantalla muestra la información sobre el electrodoméstico.

Software

Con esta función se muestra la versión del software de su electrodoméstico.

Mostrar versión del software



Fig. 73



Fig. 74

▶ Siga los pasos de procedimiento según la figura.
▷ La pantalla muestra la versión del software.

Recordatorio

Con esta función puede activar o desactivar los recordatorios. La función está activada a su entrega.

Si la función está activada, aparecerán los siguientes recordatorios:

- Sustituir filtro de agua (consulte Sustituir filtro de agua*) *
- Sustituir filtro de carbono activo del FreshAir (consulte Sustituir filtro de carbono activo del FreshAir)

Activar recordatorio



Fig. 75

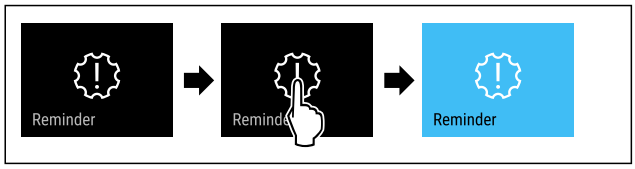

Fig. 76

▶ Siga los pasos de procedimiento según la figura.
▷ Recordatorio activado.

Desactivar recordatorio



Fig. 77

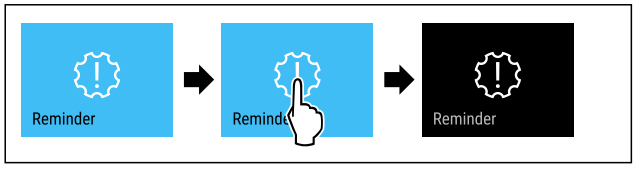

Fig. 78

▶ Siga los pasos de procedimiento según la figura.
▷ Recordatorio desactivado.

Modo de demostración

El modo de demostración es una función especial para los comercios que desean realizar una demostración de las funciones del dispositivo. Si activa el modo de demostración, todas las funciones técnicas de frío estarán desactivadas.

Si enciende el dispositivo y aparece "Demo" en el indicador de estado, esto también significa que el modo de demostración ya está activado.

Si activa el modo de demostración y, a continuación, lo vuelve a desactivar, el dispositivo se restablecerá a los valores predeterminados de fábrica. (consulte Restablecer a los valores de fábrica)

Activar el modo de demostración



Fig. 79

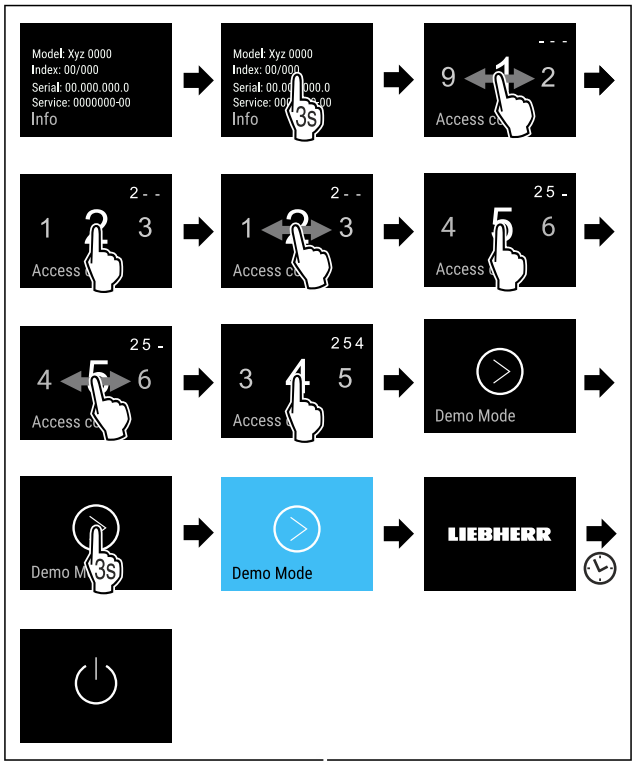

Fig. 80

▶ Siga los pasos de procedimiento según la figura.
▷ El modo de demostración está activado.
▷ El electrodoméstico está apagado.
▶ Encender el electrodoméstico. (consulte 4.1 Encendido del electrodoméstico (primera puesta en servicio))
▷ En el indicador de estado aparece "DEMO".

Desactivar el modo de demostración



Fig. 81

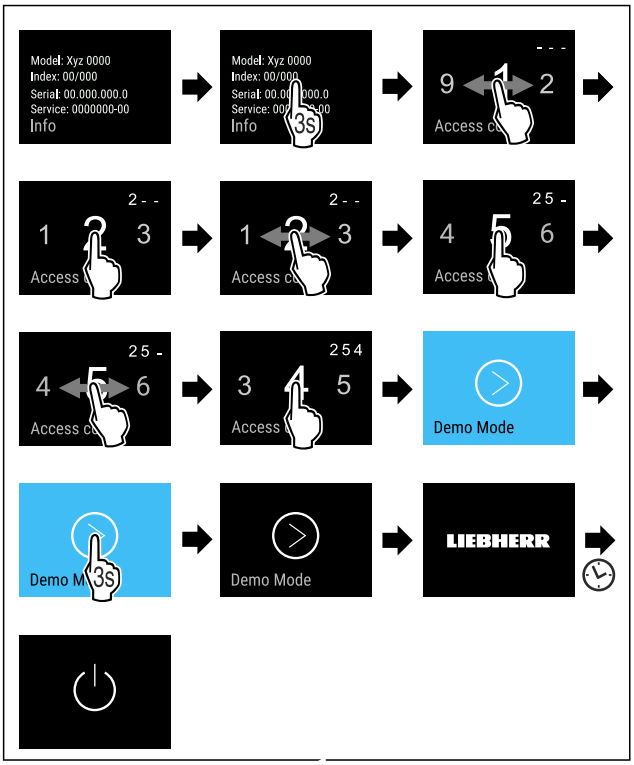

Fig. 82

▶ Siga los pasos de procedimiento según la figura.
▷ El modo de demostración está desactivado.
▷ El electrodoméstico está apagado.
▶ Encender el electrodoméstico. (consulte 4.1 Encendido del electrodoméstico (primera puesta en servicio))
▷ El electrodoméstico se ha restablecido a los ajustes de fábrica.

Restablecer a los valores de fábrica

Utilizar esta función para restablecer todos los ajustes a los valores predeterminados de fábrica. Todos los ajustes que haya realizado hasta el momento se restablecerán a su ajuste original.

Ejecutar el restablecimiento



Fig. 83

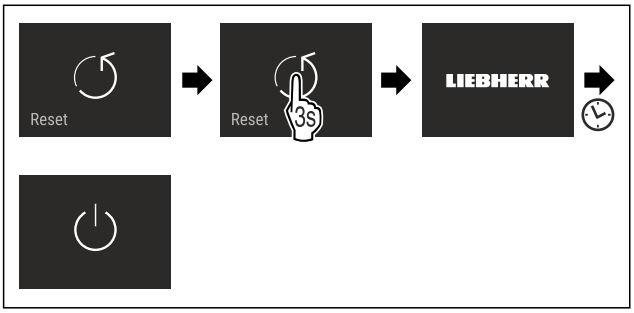

Fig. 84

▶ Siga los pasos de procedimiento según la figura.
▷ El electrodoméstico se ha restablecido.
▷ El electrodoméstico está apagado.
▶ Reiniciar el electrodoméstico. (consulte 4.1 Encendido del electrodoméstico (primera puesta en servicio))

7.3 Mensajes

Existen dos categorías de mensajes:

Categoría	Significado
Advertencia	Las advertencias aparecen en caso de alarma de puerta o averías de funcionamiento. Usted mismo puede finalizar los mensajes leves. Para averías de funcionamiento graves, debe ponerse en contacto con el servicio de atención al cliente. (consulte 10.4 Servicio de atención al cliente)
Recordatorio	Los recordatorios se refieren a procesos generales. Usted mismo puede realizar estos procesos para finalizar el mensaje.

7.3.1 Resumen de advertencias

Comportamiento del electrodoméstico en caso de advertencias:

- La advertencia aparece en rojo en la pantalla.
- El tono de la alarma incrementa su potencia.
- En algunas advertencias, la iluminación interior parpadea.

Mensaje	Causa	Finalizar mensajes
 **Alarma de puerta**	El mensaje aparece si la puerta está abierta durante demasiado tiempo.	Seguir los pasos de procedimiento (consulte Alarma de puerta) .
 **Error**	El mensaje aparece si hay un error en el electrodoméstico. Un componente del electrodoméstico presenta un error.	Seguir los pasos de procedimiento (consulte Error) .
 **Error de WLAN**	El mensaje aparece si el electrodoméstico no ha podido conectarse a la WLAN. (consulte Establecer la conexión WiFi por primera vez) El mensaje solo aparece durante la configuración inicial.	Seguir los pasos de procedimiento (consulte Error de WLAN) .

7.3.2 Finalizar advertencias

Alarma de puerta

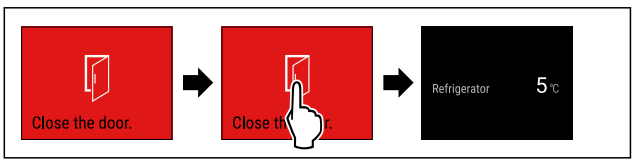

Fig. 85 Representación a modo de ejemplo

▶ Siga los pasos de procedimiento según la figura.

-o-

▶ Cerrar la puerta.

▷ La visualización salta al indicador de estado.

Puede ajustar el tiempo en que la puerta puede estar abierta antes de que suene la alarma. (consulte Ajustar alarma de puerta)

Error

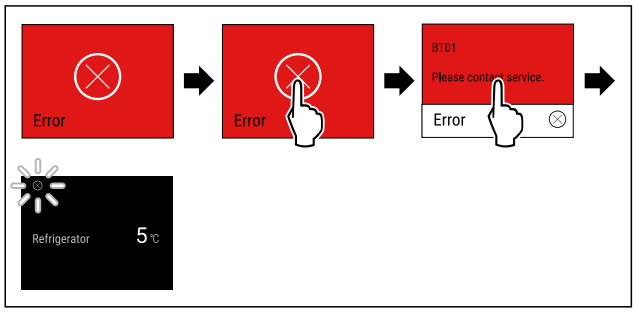

Fig. 86 Representación a modo de ejemplo

▶ Toque brevemente la pantalla.
▷ Se mostrará el código del error.
▶ Anote el código del error.
▶ Toque brevemente la pantalla.
▷ La visualización salta al indicador de estado.
▶ Póngase en contacto con el servicio de atención al cliente. (consulte 10.4 Servicio de atención al cliente)

Error de WLAN

▶ Comprobar la conexión WLAN.
▶ Volver a conectar el electrodoméstico a la WLAN. (consulte WiFi)

7.3.3 Resumen de recordatorios

Comportamiento del electrodoméstico en caso de recordatorios:

- El recordatorio aparece en amarillo en la pantalla.
- Tono de alarma aumentado.
- En algunos recordatorios, la iluminación interior parpadea.

Los siguientes recordatorios pueden desactivarse (consulte Desactivar recordatorio) :

- Sustituir filtro de carbono activo de FreshAir

Mensaje	Causa	Finalizar mensajes
 * **Sustituir filtro de agua***	El mensaje aparece si hay que sustituir el filtro de agua.*	Seguir los pasos de procedimiento (consulte Sustituir filtro de agua*) .*
 **Sustituir filtro de carbono activo de FreshAir**	El mensaje aparece si hay que sustituir el filtro de carbono activo FreshAir.	Seguir los pasos de procedimiento (consulte Sustituir filtro de carbono activo del FreshAir) .

7.3.4 Finalizar recordatorios

Sustituir filtro de agua*

Liebherr recomienda: Sustituir el filtro de agua cada 6 meses.

Nota
Puede obtener el filtro de agua en la tienda Liebherr-Hausgeräte en home.liebherr.com/shop/de/deu/zubehor.html.

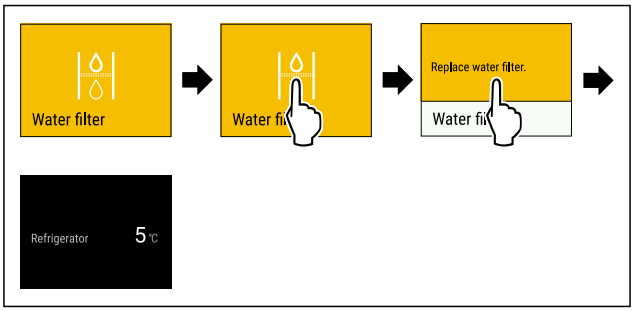

Fig. 87 Representación a modo de ejemplo

▶ Toque brevemente la pantalla.
▷ La pantalla muestra la información sobre el recordatorio.
▶ Toque brevemente la pantalla.
▶ Sustituir filtro de agua. (consulte 9.3 Filtro de agua*)
▷ El filtro de agua garantiza una calidad de agua óptima.
▷ El recordatorio vuelve a aparecer transcurridos 6 meses.

Si no desea volver a recibir este recordatorio, puede desactivarlo. (consulte Desactivar recordatorio)

Sustituir filtro de carbono activo del FreshAir

Liebherr recomienda: Sustituir el filtro de carbono activo del FreshAir cada 6 meses.

Nota
Puede obtener el filtro de carbón activo FreshAir en la tienda Liebherr-Hausgeräte en home.liebherr.com/shop/de/deu/zubehor.html.

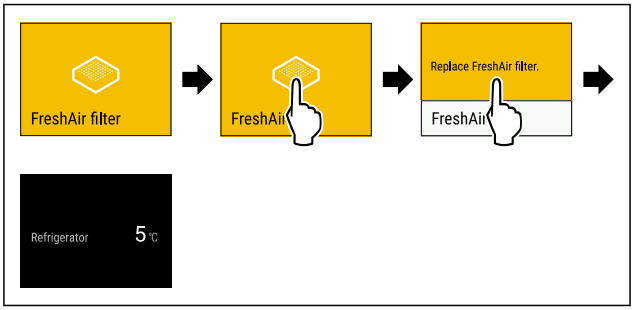

Fig. 88 Representación a modo de ejemplo

▶ Toque brevemente la pantalla.
▷ La pantalla muestra la información sobre el recordatorio.
▶ Toque brevemente la pantalla.
▶ Sustituir filtro de carbono activo. (consulte 9.1 Filtro de carbón activo FreshAir)
▷ El filtro de carbono activo garantiza una calidad de aire óptima en el frigorífico.
▷ El recordatorio vuelve a aparecer transcurridos 6 meses.

Si no desea volver a recibir este recordatorio, puede desactivarlo. (consulte Desactivar recordatorio)

8 Equipamiento

8.1 Compartimiento congelador de 4 estrellas*

8.1.1 Abrir / cerrar el compartimiento congelador

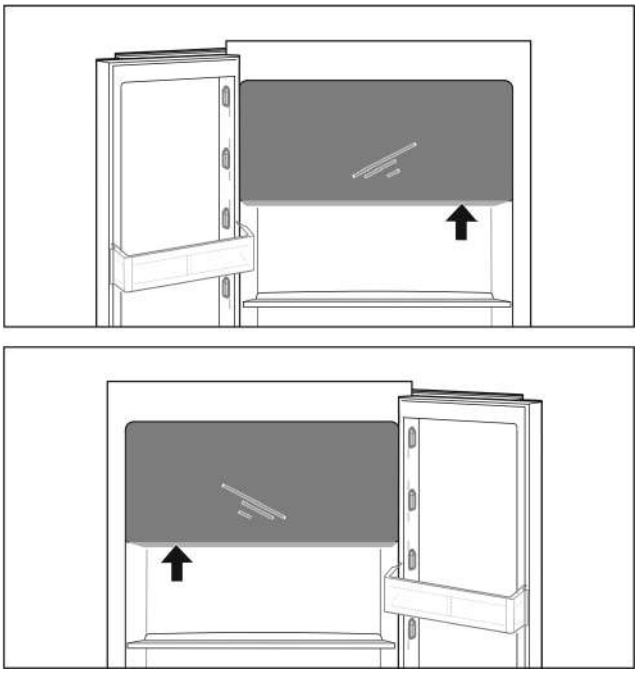

Fig. 89

Abrir el compartimiento congelador:
▶ Agarrar la zona del tirador desde abajo.
▶ Presione la placa del tirador a la vez que tira de la puerta hacia delante.

Cerrar el compartimiento congelador:
▶ Cierre la puerta a la vez que presiona hacia delante.
▷ La puerta queda encajada.

8.2 Estantes en la contrapuerta

Los estantes en la contrapuerta son adecuados para almacenar bebidas y alimentos. Puede desplazar los estantes en la contrapuerta para un uso personalizado y desmontarlos para su limpieza. No obstante, Liebherr recomienda utilizar los estantes en la contrapuerta en la posición suministrada de fábrica en la puerta.

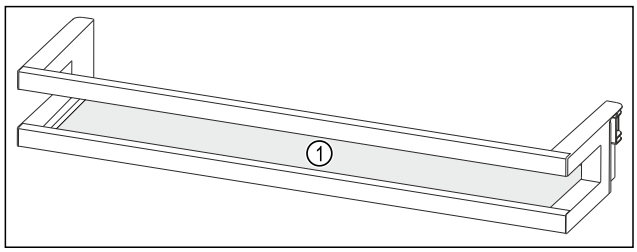

Fig. 90 Representación a modo de ejemplo del estante en la contrapuerta
(1) Estante

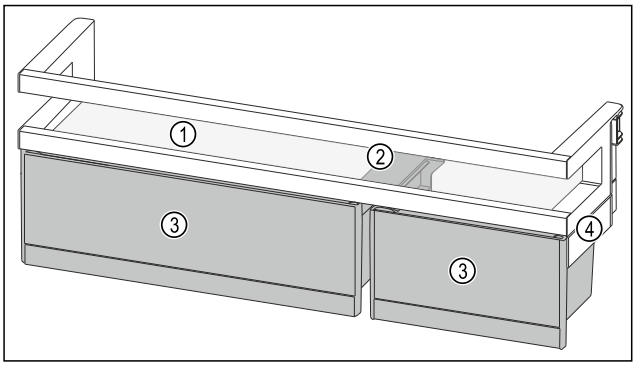

Fig. 91 Representación a modo de ejemplo del estante en la contrapuerta con VarioBoxes
(1) Estante
(2) Pieza de retención para VarioBoxes
(3) VarioBoxes
(4) Parte lateral

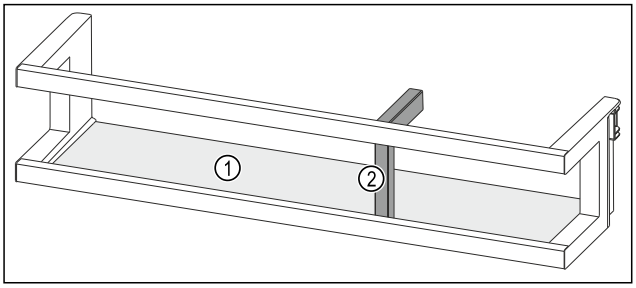

Fig. 92 Representación a modo de ejemplo del estante en la contrapuerta con soporte para botellas
(1) Estante
(2) Soporte para botellas

La siguiente tabla muestra ejemplos de lo que se puede almacenar en cada estante en la contrapuerta. No debe superar el peso máximo de carga de la puerta.

Estantes en la contrapuerta	Alimentos
Estantes en la contrapuerta (consulte Fig. 90)	Mantequilla, queso, conservas, tubos
Estante en la contrapuerta con soporte para botellas (consulte Fig. 92)	Botellas El soporte para botellas deslizante fija las botellas en el estante en la contrapuerta.
Estante en la contrapuerta con VarioBoxes (consulte Fig. 91)	Alimentos a pequeña escala

8.2.1 Retirada de las VarioBoxes

Puede utilizar una o las dos VarioBoxes. Si desea colocar botellas especialmente altas en el estante en la contrapuerta bajo el estante en la contrapuerta con VarioBoxes, puede retirar uno o ambos VarioBoxes.

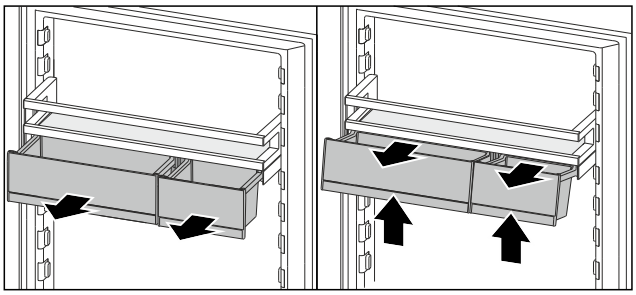

Fig. 93
▶ Saque los VarioBoxes hasta el tope.
▶ Levante los VarioBoxes por delante.

▶ Retire los VarioBoxes hacia delante.

8.2.2 Retirada del estante en la contrapuerta

Asegúrese de que se cumplan los siguientes requisitos:

❑ Se han sacado los VarioBoxes. (consulte 8.2.1 Retirada de las VarioBoxes)

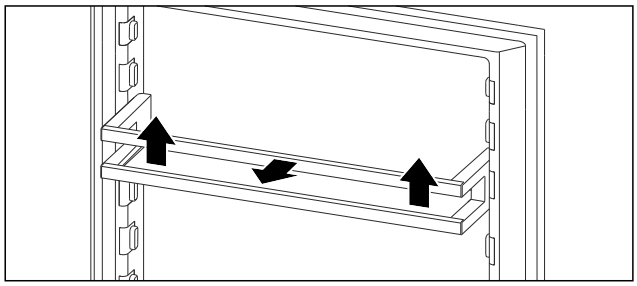

Fig. 94 Representación a modo de ejemplo

▶ Empuje el estante en la contrapuerta hacia arriba.
▶ Extraiga el estante en la contrapuerta hacia delante.

8.2.3 Inserción del estante en la contrapuerta

Nota
Formación de condensado en el compartimento congelador de 4 estrellas debido a una posición incorrecta del estante en la contrapuerta con VarioBoxes.*
Si su electrodoméstico está equipado con un compartimento congelador de 4 estrellas, el estante en la contrapuerta con VarioBoxes puede interrumpir la distribución del aire en el estante frigorífico y puede formarse condensado en el compartimento congelador de 4 estrellas.
Para una distribución óptima del aire en el estante frigorífico, Liebherr recomienda:

▶ Introduzca el estante en la contrapuerta con VarioBoxes a una altura por debajo del compartimento congelador de 4 estrellas.

Asegúrese de que se cumplan los siguientes requisitos:

❑ Se han sacado los VarioBoxes. (consulte 8.2.1 Retirada de las VarioBoxes)

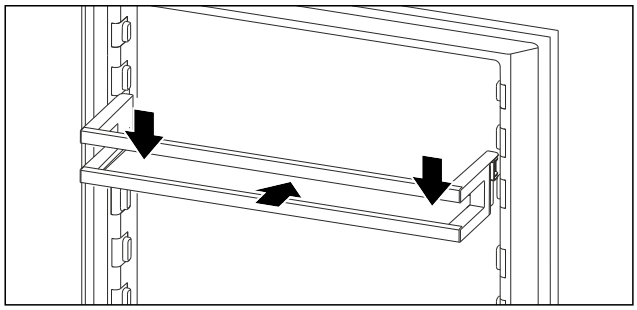

Fig. 95 Representación a modo de ejemplo

▶ Deslice el estante en la contrapuerta.
▶ Presione el estante en la contrapuerta hacia abajo.

8.2.4 Inserción de las VarioBoxes

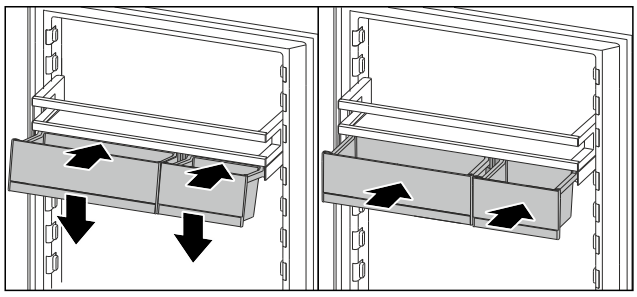

Fig. 96

▶ Coloque los VarioBoxes inclinados sobre la aleta de refrigeración del estante en la contrapuerta.
▶ Baje los VarioBoxes.
▶ Introduzca los VarioBoxes.

8.2.5 Cambio de los VarioBoxes

Asegúrese de que se cumplan los siguientes requisitos:

❑ Se han sacado los VarioBoxes. (consulte 8.2.1 Retirada de las VarioBoxes)
❑ Se ha sacado el estante en la contrapuerta. (consulte 8.2.2 Retirada del estante en la contrapuerta)

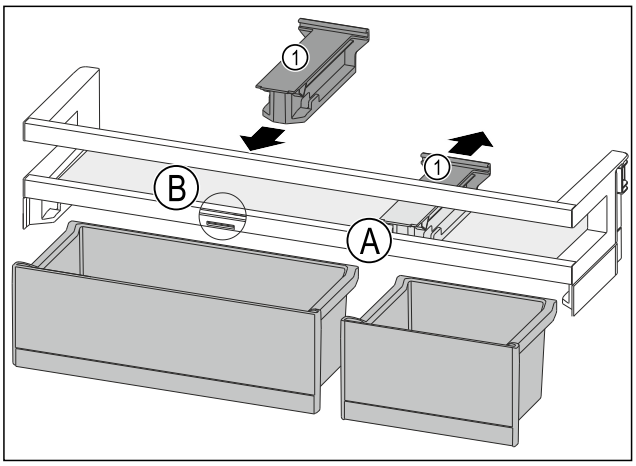

Fig. 97

▶ Retire la pieza de retención *Fig. 97 (1)* hacia atrás hacia la posición *Fig. 97 (A)*.
▶ Inserte la pieza de retención *Fig. 97 (1)* en la posición *Fig. 97 (B)*.
▶ Inserción del estante en la contrapuerta. (consulte 8.2.3 Inserción del estante en la contrapuerta)

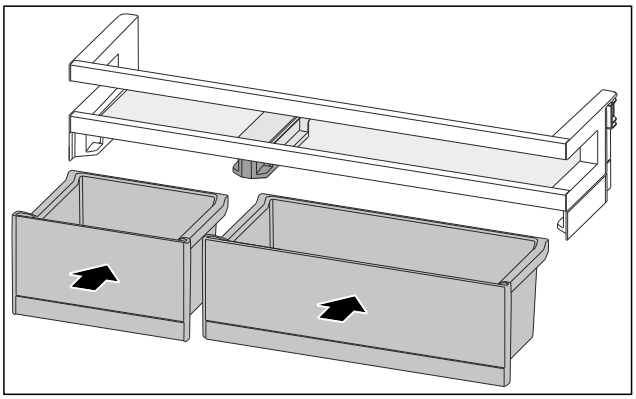

Fig. 98

▶ Coloque los VarioBoxes en disposición intercambiada. (consulte Fig. 98)

8.2.6 Desmontaje del estante en la contrapuerta

Puede desmontar algunos de los estantes en la contrapuerta si desea limpiarlos o instalar o retirar piezas de repuesto.

Desmontaje del estante en la contrapuerta

Asegúrese de que se cumplan los siguientes requisitos:

❑ Se ha sacado el estante en la contrapuerta. (consulte 8.2.2 Retirada del estante en la contrapuerta)

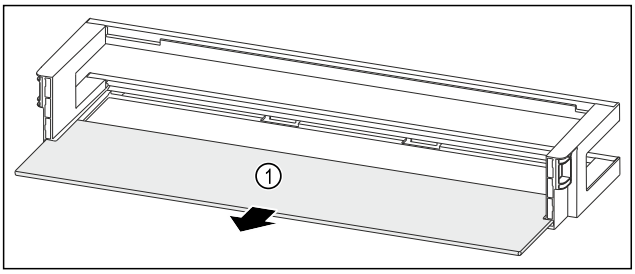

Fig. 99 Estantes en la contrapuerta con estante

▶ Retire el estante *Fig. 99 (1)*.

Desmontaje del estante en la contrapuerta con VarioBoxes

Asegúrese de que se cumplan los siguientes requisitos:

❑ Se ha sacado el estante en la contrapuerta. (consulte 8.2.2 Retirada del estante en la contrapuerta)

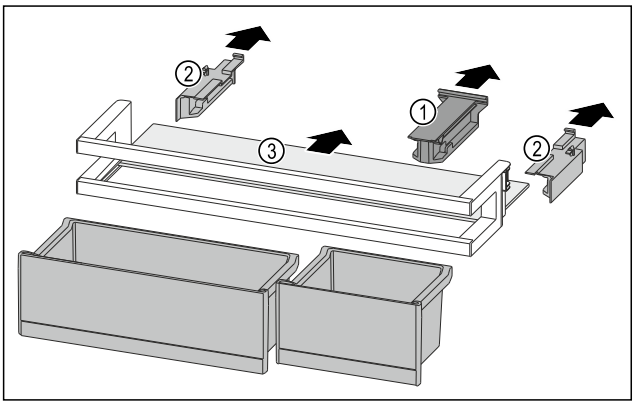

Fig. 100

▶ Retire las VarioBoxes. (consulte 8.2.1 Retirada de las VarioBoxes)
▶ Retire la pieza de retención *Fig. 100 (1)*.
▶ Retire las partes laterales *Fig. 100 (2)*.
▶ Retire el estante *Fig. 100 (3)*.

Desmontaje del estante en la contrapuerta con soporte para botellas

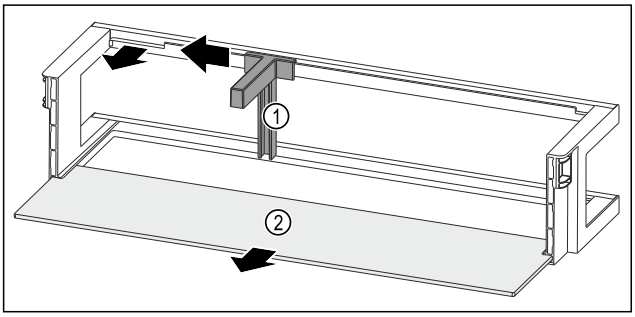

Fig. 101 Estante en la contrapuerta con soporte para botellas y estante

▶ Empuje el soporte para botellas *Fig. 101 (1)* hacia un lado hasta la entalladura.
▶ Retire el soporte para botellas *Fig. 101 (1)*.
▶ Retire el estante *Fig. 101 (2)*.

8.2.7 Montaje del estante en la contrapuerta

Montaje del estante en la contrapuerta

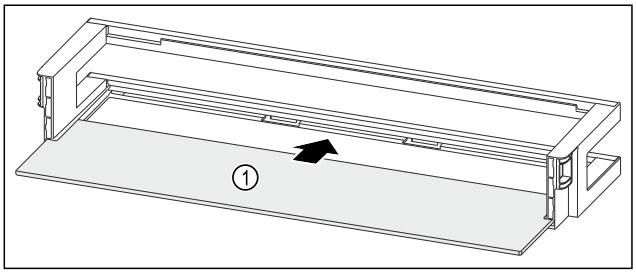

Fig. 102 Estantes en la contrapuerta con estante

▶ Introduzca el estante *Fig. 102 (1)* en los huecos laterales.

Montaje del estante en la contrapuerta con VarioBoxes

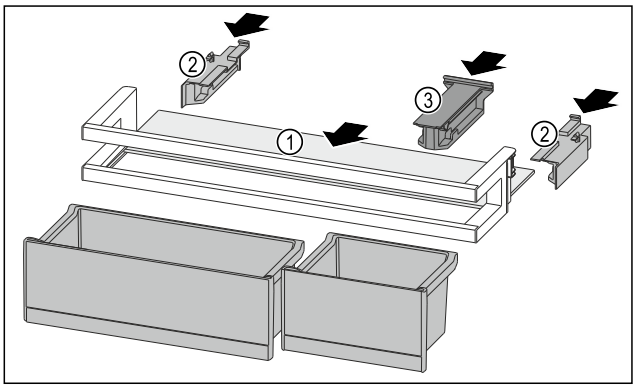

Fig. 103

▶ Introduzca el estante *Fig. 103 (1)* en los huecos laterales.
▶ Inserte las partes laterales *Fig. 103 (2)*.
▶ Inserte la pieza de retención *Fig. 103 (3)*.
▶ Inserte las VarioBoxes. (consulte 8.2.4 Inserción de las VarioBoxes)

Montaje del estante en la contrapuerta con soporte para botellas

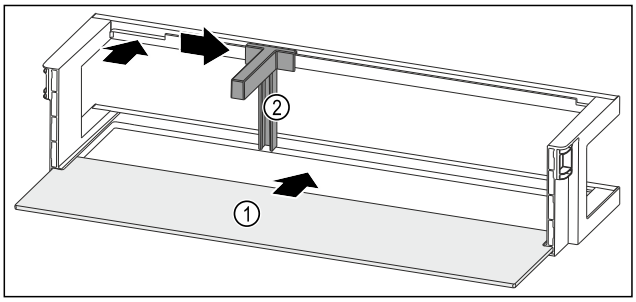

Fig. 104 Estantes en la contrapuerta con estante

▶ Introduzca el estante *Fig. 104 (1)* en los huecos laterales.
▶ Inserte el soporte para botellas *Fig. 104 (2)* en la entalladura.
▶ Deslice el soporte para botellas *Fig. 104 (2)* hacia un lado a la posición deseada.

8.3 Superficies de depósito

8.3.1 Desplazar / retirar las superficies de depósito

Las superficies de depósito están protegidas contra cualquier extracción accidental mediante topes de extracción.

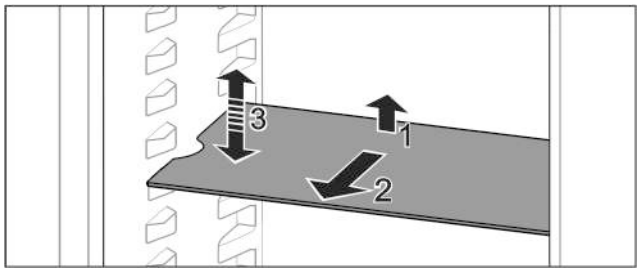

Fig. 105

▶ Levante la superficie de depósito y retírela hacia delante.
▷ Escotadura lateral en posición de apoyo.
▶ Desplazar el estante: Subir o bajar a una altura cualquiera e introducir.

-o-

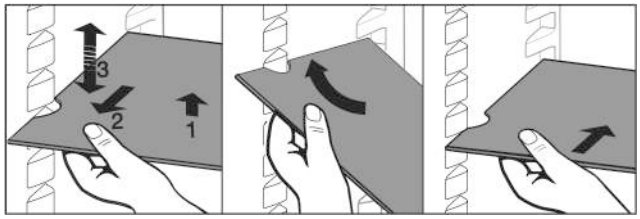

Fig. 106

▶ Retirar por completo el estante: Extraer hacia delante.

▶ Para facilitar la retirada: incline la superficie de depósito.
▶ Volver a colocar el estante: Introducir hasta el tope.
▷ Los topes de extracción quedan orientados hacia abajo.
▷ Los topes de extracción se encuentran detrás de la superficie de contacto delantera.

8.4 Superficie de depósito divisible

8.4.1 Utilizar una superficie de depósito divisible

Las superficies de depósito están protegidas contra cualquier extracción accidental mediante topes de extracción.

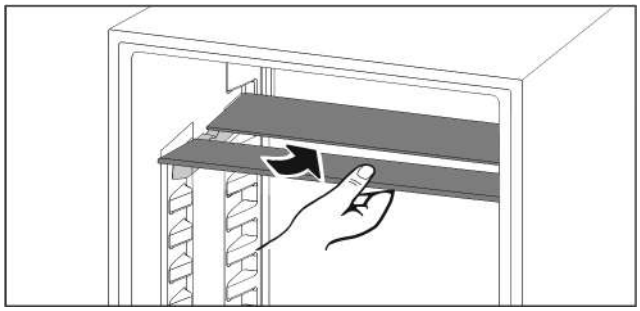

Fig. 107

▶ Coloque debajo la superficie de depósito divisible según se indica en la ilustración.

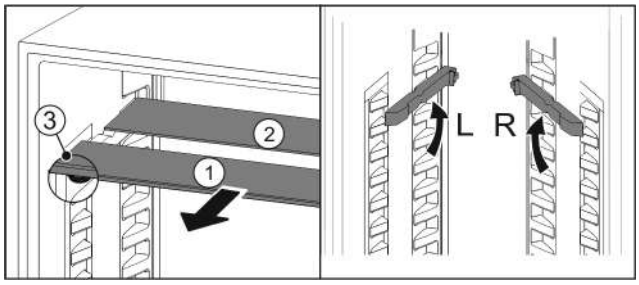

Fig. 108

Desplazar en cuanto a la altura:

▶ Retire las planchas de cristal individualmente hacia delante *Fig. 108 (1)*.
▶ Extraiga los rieles de apoyo del enganche y encájelos a la altura deseada.
▶ Introduzca las diferentes planchas de cristal de manera consecutiva.
▷ Topes de extracción planos en la parte delantera, directamente detrás del riel de apoyo.
▷ Topes de extracción altos en la parte trasera.

Utilizar las dos superficies de depósito:

▶ Con una mano, agarrar la placa de vidrio inferior y tirar de ella hacia delante.
▷ La placa de vidrio *Fig. 108 (1)* con moldura está situada delante.
▷ Los topes *Fig. 108 (3)* miran hacia abajo.
Aparatos con compartimiento congelador:*
▶ No coloque delante del ventilador rieles de apoyo y superficies de depósito divisibles.*

8.5 VarioSafe *

En el compartimento del frigorífico, VarioSafe ofrece espacio para, p. ej., alimentos, paquetes, tubos y vasos de pequeñas dimensiones.

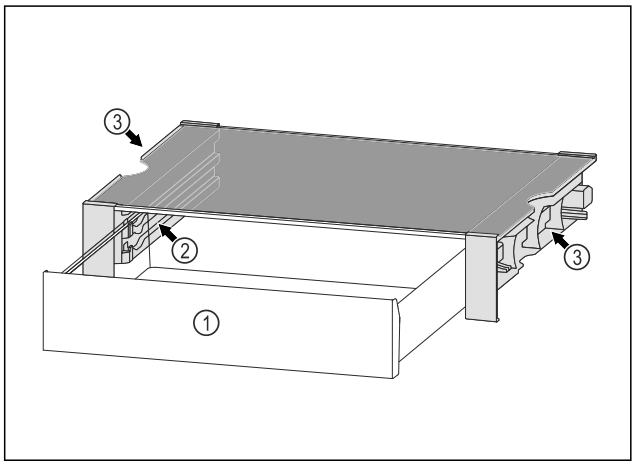

Fig. 109

(1) Cajón VarioSafe

(2) Paredes laterales con nervaduras para cajón VarioSafe

(3) Huecos en las paredes laterales izquierda y derecha

8.5.1 Introduir el VarioSafe

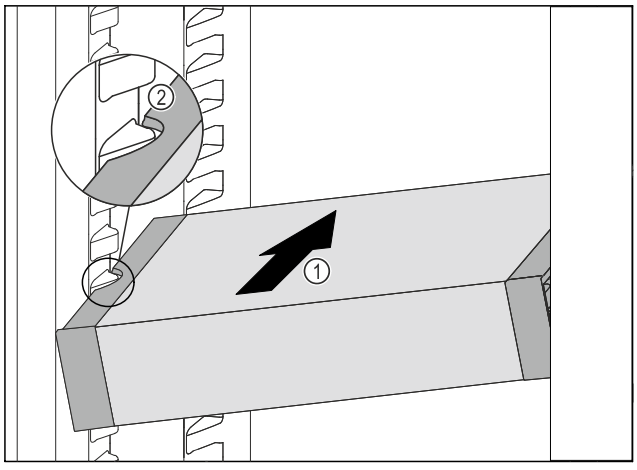

Fig. 110

▶ Introduzca el VarioSafe en posición oblicua en el compartimiento del frigorífico *Fig. 110 (1)* hasta que los huecos laterales *Fig. 110 (2)* del VarioSafe se encuentren a la altura de la nervadura del recipiente en el compartimento frigorífico.

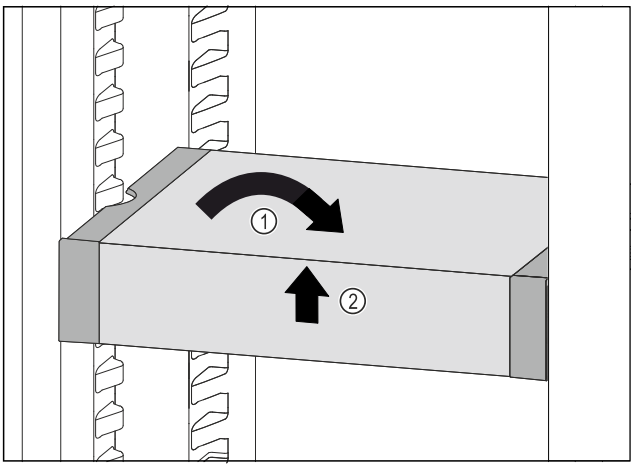

Fig. 111

▶ Coloque el VarioSafe en posición recta. *Fig. 111 (1)*
▶ Levante el VarioSafe por delante. *Fig. 111 (2)*

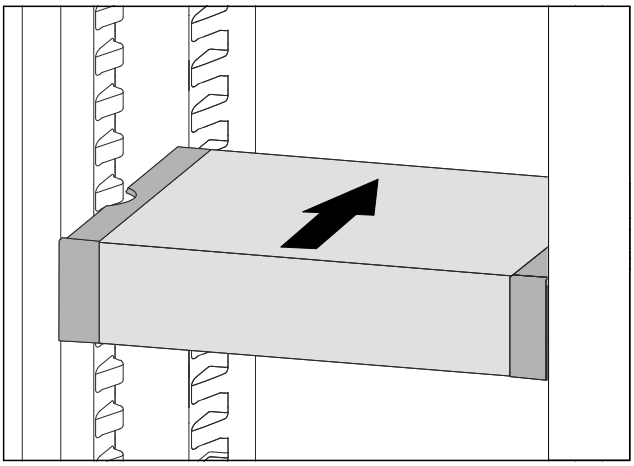

Fig. 112

▶ Levante el VarioSafe hacia delante.
▶ Deslice el VarioSafe hacia atrás.
▶ Baje el VarioSafe.
▷ El VarioSafe encaja de forma audible en la parte delantera.
▷ El VarioSafe queda colocado.

8.5.2 Desplazar el VarioSafe

Puede desplazar el VarioSafe en bloque al compartimento del frigorífico.

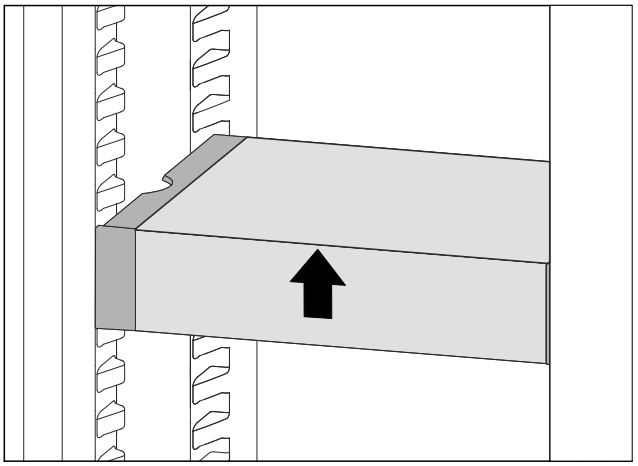

Fig. 113

▶ Levante el VarioSafe por delante.

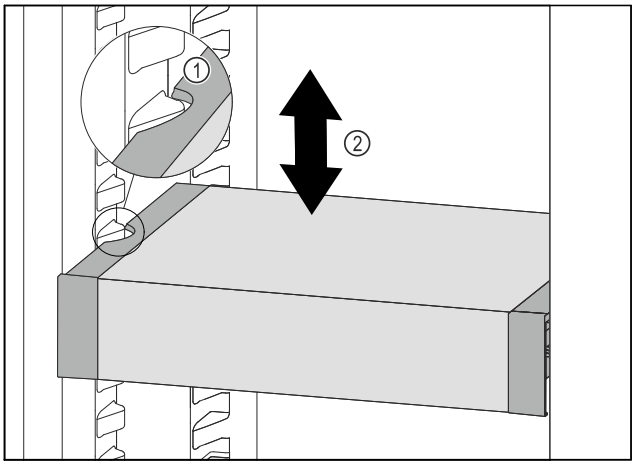

Fig. 114

▶ Tire del VarioSafe hacia delante hasta que los huecos laterales del VarioSafe se encuentren a la altura de la nervadura del recipiente en el compartimento del frigorífico. *Fig. 114 (1)*
▶ Mueva el VarioSafe hacia arriba o hacia abajo en el compartimento del frigorífico hasta alcanzar la altura deseada. *Fig. 114 (2)*

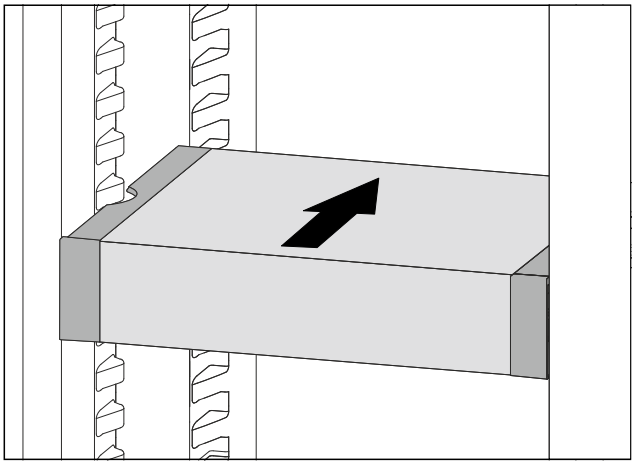

Fig. 115

▶ Levante el VarioSafe por delante.
▶ Deslice el VarioSafe hacia atrás.
▷ El VarioSafe encaja de forma audible en la parte delantera.
▷ El VarioSafe se ha desplazado en altura.

8.5.3 Desplazar el cajón VarioSafe

Puede introducir el cajón VarioSafe a dos alturas distintas. Si desea almacenar alimentos de tamaño grande en el cajón VarioSafe, introduzca el cajón VarioSafe en la nervadura inferior. Si desea almacenar alimentos de tamaño más reducido en el cajón VarioSafe, desplace el cajón VarioSafe a la nervadura superior.

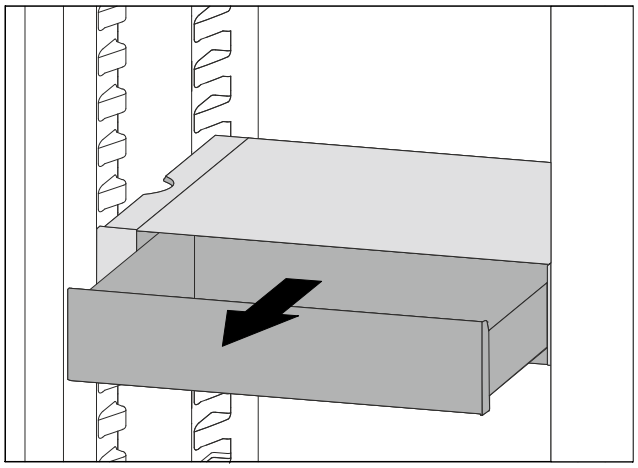

Fig. 116

- ▶ Extraiga el cajón VarioSafe hasta el tope.
- ▶ Levante el cajón VarioSafe por delante.
- ▶ Retire el cajón VarioSafe hacia delante.

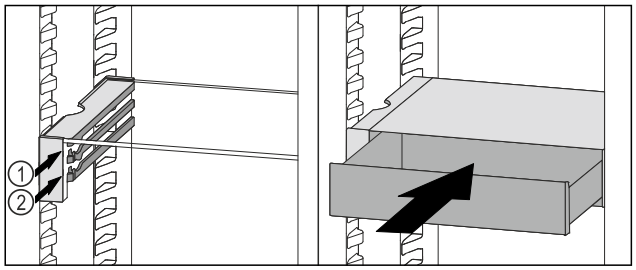

Fig. 117

- ▶ Levante el cajón VarioSafe por delante.
- ▶ Coloque el cajón VarioSafe en la nervadura deseada *Fig. 117 (1)* o *Fig. 117 (2)* detrás de los topes.
- ▷ El cajón VarioSafe está desplazado en altura.

8.5.4 Extraer el VarioSafe

Puede extraer el VarioSafe entero.

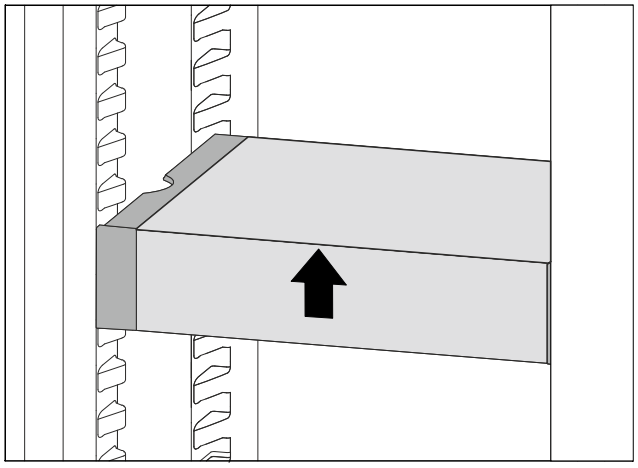

Fig. 118

- ▶ Levante el VarioSafe por delante.

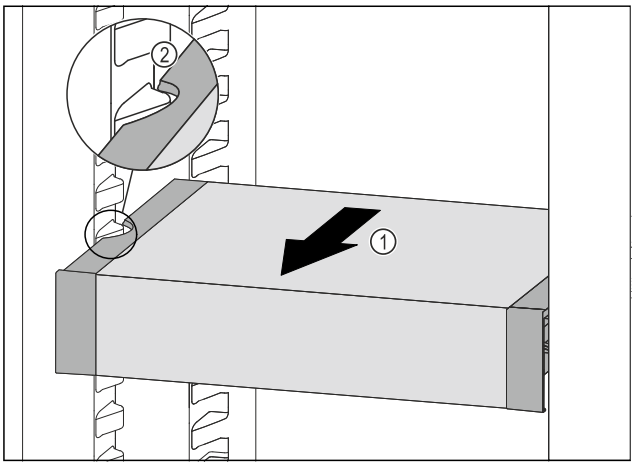

Fig. 119

- ▶ Tire del VarioSafe hacia delante *Fig. 119 (1)* hasta que los huecos laterales del VarioSafe se encuentren a la altura de la nervadura del recipiente en el compartimento del frigorífico. *Fig. 119 (2)*

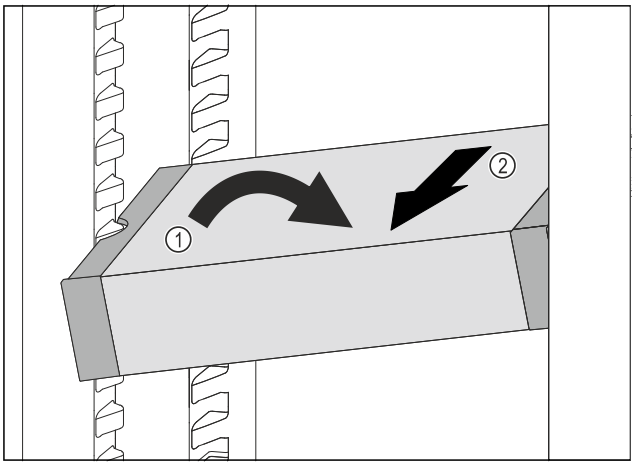

Fig. 120

- ▶ Coloque el VarioSafe en el compartimento del frigorífico en posición oblicua. *Fig. 120 (1)*
- ▶ Extraiga el VarioSafe hacia delante. *Fig. 120 (2)*
- ▷ El VarioSafe se ha retirado.

8.5.5 Desarmar el VarioSafe

Puede desarmar el VarioSafe si desea limpiar el VarioSafe o si desea montar o desmontar piezas de repuesto.

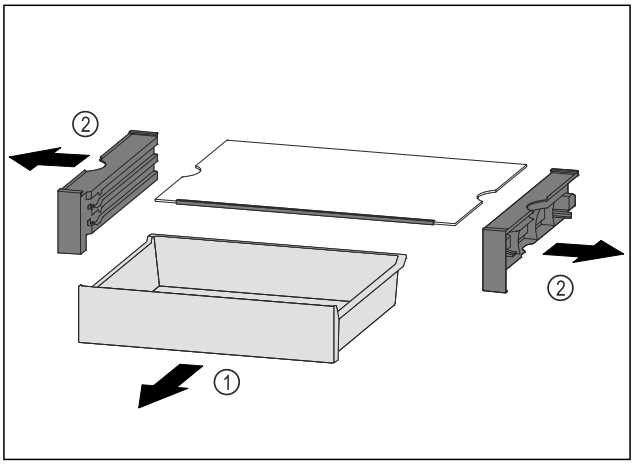

Fig. 121

- ▶ Extraiga el VarioSafe en bloque. (consulte 8.5.4 Extraer el VarioSafe)
- ▶ Desarme el VarioSafe teniendo en cuenta la figura.

8.6 InfinitySpring*

El dispensador de agua integrado resulta adecuado para extraer cómodamente agua potable. La temperatura del agua depende de la temperatura existente en el compartimiento frigorífico.

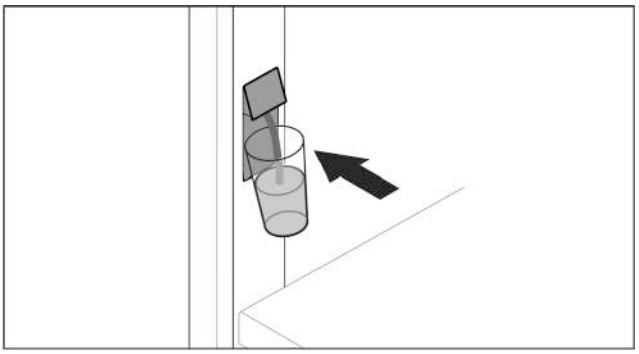

Fig. 122

- ▶ Presione con el vaso el pulsador inferior del dispensador.
- ▷ La unidad dispensadora se mueve hacia fuera: entra agua en el vaso.
- ▶ Cómo evitar salpicaduras de agua: retire lentamente el vaso.

  Cómo extraer una gran cantidad de agua:
- ▶ Si ya no sale agua, retire el depósito de agua y vuelva a presionar el pulsador inferior del dispensador.

8.7 Bandeja portabotellas variable

Puede utilizar la placa de vidrio o la bandeja portabotellas variable en la base del estante frigorífico. La placa de vidrio se coloca en el momento de la entrega.

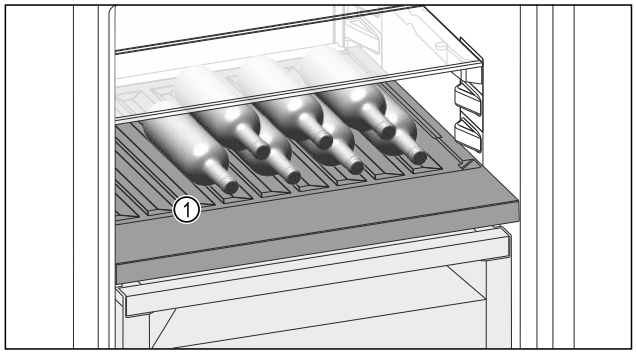

Fig. 123 Representación a modo de ejemplo

(1) Bandeja portabotellas variable

8.7.1 Uso de la bandeja portabotellas variable

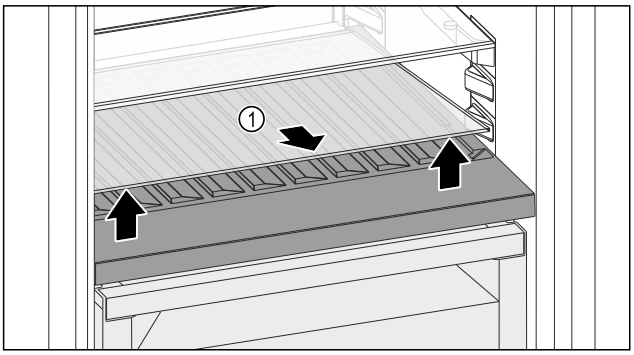

Fig. 124

- ▶ Levante la placa de vidrio *Fig. 124 (1)* por la entalladura de la parte delantera y retírela.
- ▶ Guarde la placa de vidrio *Fig. 124 (1)* de forma segura fuera del electrodoméstico.

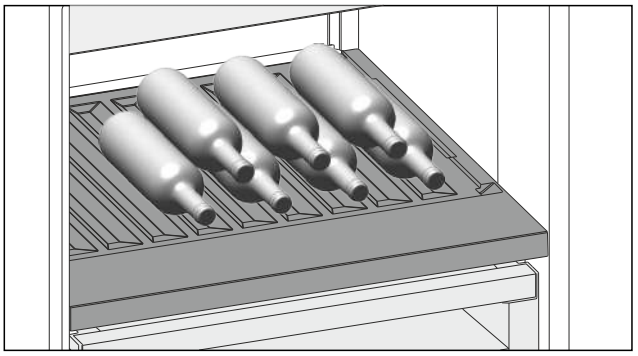

Fig. 125

- ▶ Introduzca las botellas con la base orientada hacia la pared posterior. (consulte Fig. 125)

Nota

Si las botellas sobresalen por encima de la bandeja portabotellas variable de la parte delantera:

- ▶ Coloque el estante en la contrapuerta inferior una posición más arriba.

8.7.2 Utilización de la placa de vidrio

Asegúrese de que se cumplan los siguientes requisitos:

- ❑ Se han sacado las botellas.
- ❑ Se ha limpiado la bandeja portabotellas variable.
  (consulte 9.5 Retirada / inserción de la bandeja portabotellas variable)
  (consulte 9.9.3 Limpiar el equipamiento)

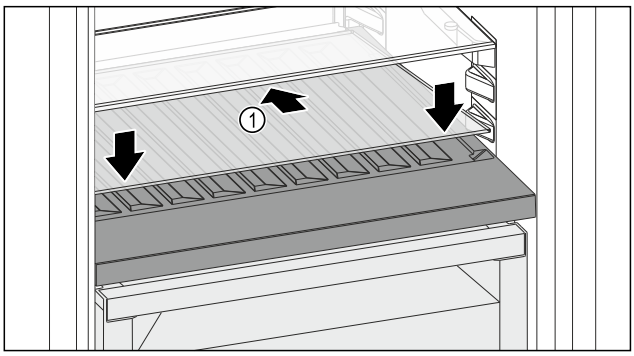

Fig. 126

- ▶ Coloque la placa de vidrio *Fig. 126 (1)* en ángulo e inclinada hacia atrás y hacia abajo.
- ▶ Levante la placa de vidrio *Fig. 126 (1)* por la parte delantera.

8.8 Cajones

Los cajones se pueden retirar para la limpieza.

La forma de retirar y colocar los cajones varía en función del sistema de extracción. Su aparato puede incluir diferentes sistemas de extracción.

Nota

El consumo de energía aumenta y la potencia de refrigeración se reduce si la ventilación es insuficiente.

- ▶ Deje siempre libres los canales de circulación interiores del ventilador de la pared trasera.

8.8.1 Cajón sobre guías telescópicas

El cajón se desplaza sobre guías extraíbles (telescópicas). Hay guías telescópicas con extracción total y otras con extracción parcial. Los cajones con extracción total pueden extraerse por completo del aparato. Los cajones con extracción parcial no pueden extraerse completamente del aparato. El sistema que tiene el aparato depende del tipo de electrodoméstico.

Extracción total*

Puede reconocer la extracción total por una brida situada a derecha e izquierda en la parte trasera de la guía.

Retirar un cajón

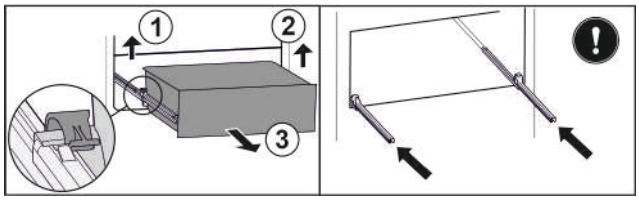

Fig. 127

- ▶ Extraiga el cajón hasta el tope.
- ▶ Levante la brida izquierda y, simultáneamente, tire de la parte izquierda del cajón hacia delante. *Fig. 127 (1)*
- ▶ Levante la brida derecha y, simultáneamente, tire de la parte derecha del cajón hacia delante. *Fig. 127 (2)*
- ▶ Extraiga el cajón hacia delante. *Fig. 127 (3)*
- ▶ Retraiga las guías.

Colocar un cajón

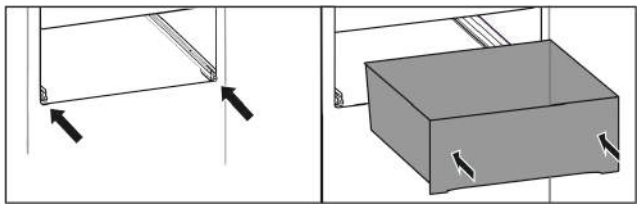

Fig. 128

- ▶ Retraiga las guías.
- ▶ Coloque el cajón sobre las guías.
- ▶ Deslice el cajón hacia atrás.
- ▷ El cajón encaja por detrás de forma audible.

Extracción parcial en el compartimento frigorífico*

Retirar un cajón

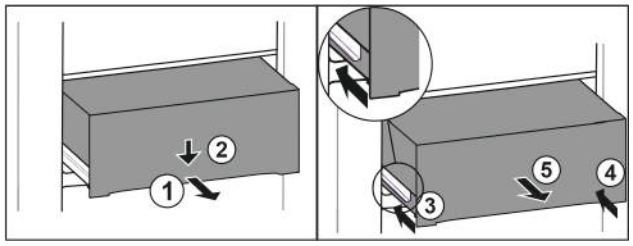

Fig. 129

- ▶ Extraiga el cajón hasta la mitad. *Fig. 129 (1)*
- ▶ Presionar hacia abajo el cajón de la parte delantera. *Fig. 129 (2)*
- ▶ Introducir el carril izquierdo unos 2 cm. *Fig. 129 (3)*
- ▶ Introducir el carril derecho unos 2 cm. *Fig. 129 (4)*
- ▶ Extraiga el cajón hacia delante. *Fig. 129 (5)*

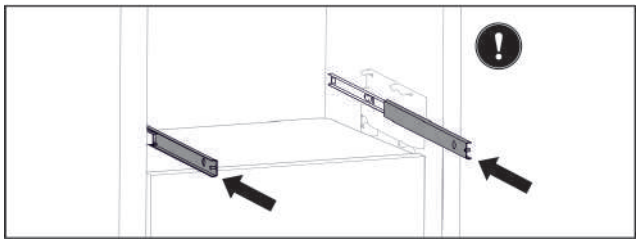

Fig. 130

Si tras la retirada del cajón las guías aún no están totalmente retraídas:

- ▶ Retraiga completamente las guías.

Colocar un cajón

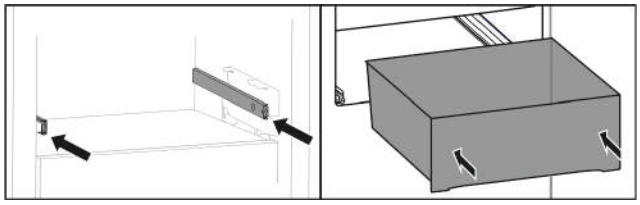

Fig. 131

- ▶ Retraiga las guías.
- ▶ Coloque el cajón sobre las guías.
- ▶ Deslice el cajón hacia atrás.

8.9 Tapa del compartimento del cajón Fruit & Vegetable

La tapa del compartimento garantiza una humedad permanente.

La tapa del compartimento se encuentra justo encima del compartimento y puede ocultarse con estantes o compartimentos adicionales.

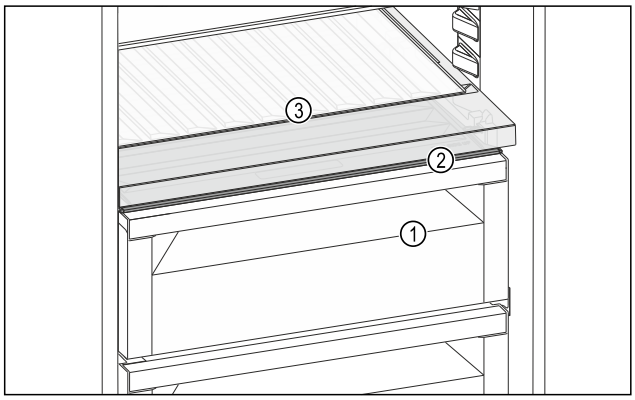

Fig. 132 Representación a modo de ejemplo de la tapa del compartimento del cajón Fruit & Vegetable

- **(1)** Cajón Fruit & Vegetable
- **(2)** Tapa del compartimento del cajón Fruit & Vegetable
- **(3)** Bandeja portabotellas variable

8.9.1 Reducción de la humedad del aire en el compartimento

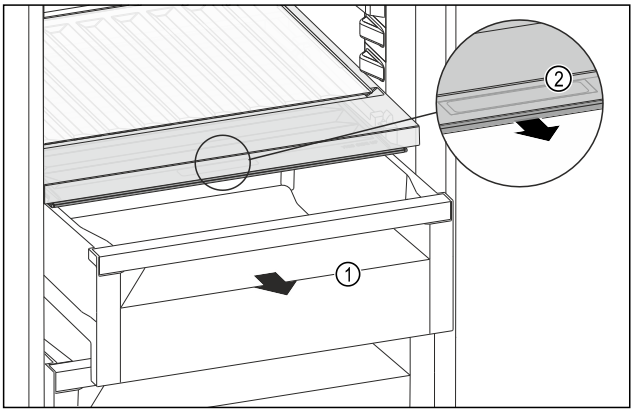

Fig. 133

▶ Extraer el compartimento *Fig. 133 (1)*.
▶ Agarrar el tirador empotrado *Fig. 133 (2)* en la tapa del compartimento y tirar de la tapa del compartimento hacia delante al mismo tiempo.
▷ Cuando el compartimento está cerrado, queda un pequeño espacio entre la tapa del compartimento y el compartimento.
▷ El uso de HydroBreeze no es posible. (consulte 8.10 HydroBreeze)

8.9.2 Aumento de la humedad del aire en el compartimento

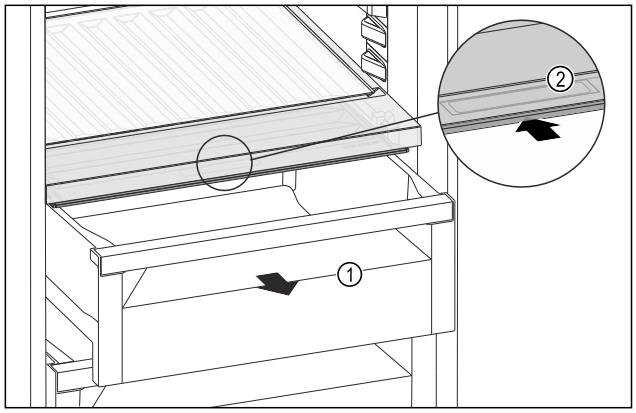

Fig. 134

▶ Extraer el compartimento *Fig. 134 (1)*.
▶ Agarrar el tirador empotrado *Fig. 134 (2)* en la tapa del compartimento y tirar de la tapa del compartimento hacia atrás al mismo tiempo.
▷ Cuando el compartimento está cerrado, la tapa del compartimento se sella herméticamente con el compartimento.
▷ El uso de HydroBreeze es posible. (consulte 8.10 HydroBreeze)

8.9.3 Uso del cajón Fruit & Vegetable como cajón Meat & Dairy

Puede utilizar el cajón Fruit & Vegetable como cajón Meat & Dairy. Para ello, debe reducir la humedad del compartimento. (consulte 8.9.1 Reducción de la humedad del aire en el compartimento)

8.9.4 Uso del cajón Fruit & Vegetable con HydroBreeze

Puede utilizar el cajón Fruit & Vegetable con HydroBreeze. Para ello, debe aumentar la humedad del compartimento. (consulte 8.9.2 Aumento de la humedad del aire en el compartimento)

8.10 HydroBreeze

El HydroBreeze vaporiza los alimentos y genera humedad en el compartimiento.

El HydroBreeze y el depósito de agua correspondiente se encuentran en la bandeja portabotellas variable.

Asegúrese de que se cumplen los siguientes requisitos:

- El depósito de agua está limpio. (consulte 9.9.3 Limpiar el equipamiento)
- El depósito de agua está encajado debidamente.
- La humedad del compartimento está ajustada a humedad alta. (consulte 8.9.2 Aumento de la humedad del aire en el compartimento)
- El HydroBreeze está activado. (consulte HydroBreeze)

8.10.1 Llene el depósito de agua

ADVERTENCIA
¡Agua contaminada!
Intoxicación.
▶ Llene solamente con agua potable.
▶ El HydroBreeze se ha desactivado: vacíe el depósito de agua.
▶ El HydroBreeze no se utiliza durante un largo periodo de tiempo: vacíe el depósito de agua.

AVISO
¡Líquidos azucarados!
Daños en el HydroBreeze.
▶ Llene solamente con agua potable.

Nota
Mediante el uso de agua descarbonatada filtrada se obtiene agua potable con la mejor calidad para que el HydroBreeze funcione sin contratiempos.
Esta calidad de agua se puede obtener con un filtro de agua de mesa disponible en su distribuidor especializado.
▶ Llene el depósito de agua con agua potable descarbonatada y filtrada.

El depósito de agua está montado en la bandeja portabotellas variable (consulte 2.2 Vista general del electrodoméstico y del equipamiento) .

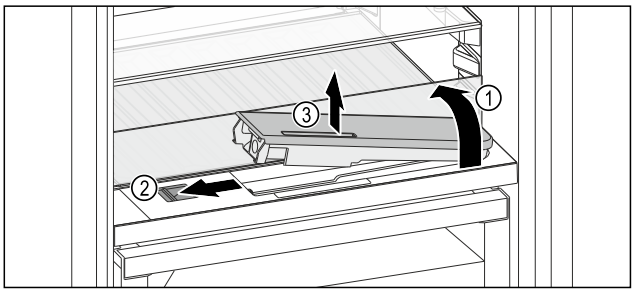

Fig. 135

▶ Presione la esquina izquierda trasera de la plancha de cristal delantera.
▷ La plancha de cristal se pliega hacia arriba en la parte delantera.
▶ Levante la plancha de cristal y pliéguela hacia detrás hasta que haga tope *Fig. 135 (1)*.

▷ La plancha de cristal se mantiene en posición vertical.
▶ Desplace el control deslizante *Fig. 135 (2)* hacia la izquierda.
▷ El depósito de agua se sale de la cavidad que lo contiene.
▶ Retire el depósito de agua *Fig. 135 (3)*.
▶ Limpie el depósito de agua (consulte 9.9.3 Limpiar el equipamiento) .
Abertura cuadrada:
▶ Llene con agua potable hasta la marca.
▶ Coloque primero la base del depósito de agua en la cavidad.
▶ Baje lentamente la parte delantera e introduzca a presión el depósito.
▷ El depósito de agua queda encajado.

8.10.2 Desarmar el depósito de agua

Puede desmontar el depósito de agua del HydroBreeze para limpiarlo.

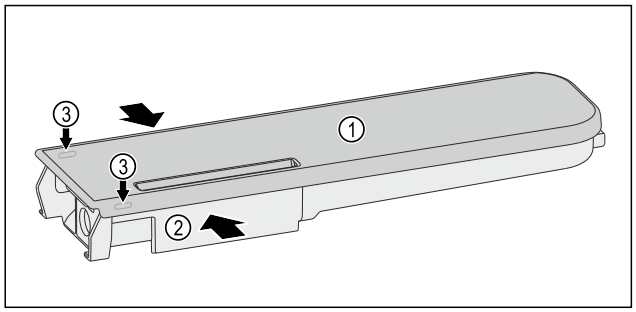

Fig. 136

▶ Presionar el depósito de agua *Fig. 136 (2)* y hacer palanca con cuidado en la tapa *Fig. 136 (1)* sobre los pestillos *Fig. 136 (3)* y tirar de ella hacia arriba.
▷ La tapa está suelta.

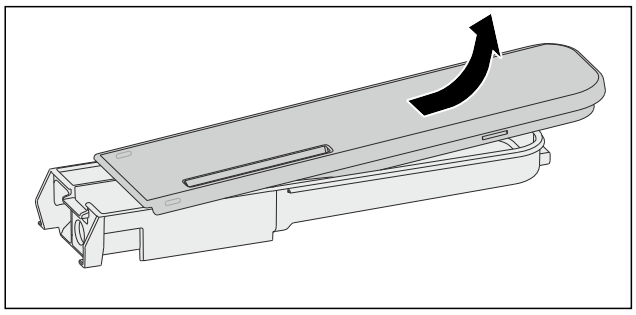

Fig. 137

▶ Mover suavemente la tapa *Fig. 136 (1)* hacia delante y hacia atrás y retirarla hacia arriba.
▷ El depósito de agua está desmontado.

8.11 Compartimiento de mantequilla

8.11.1 Abrir / cerrar el compartimiento de mantequilla

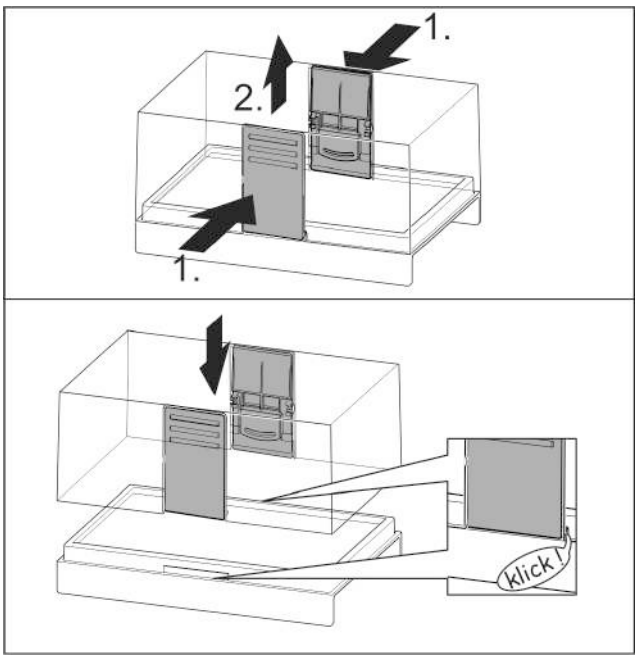

Fig. 138

8.11.2 Desarmar el compartimiento de mantequilla

El compartimiento de mantequilla se puede desarmar para su limpieza.

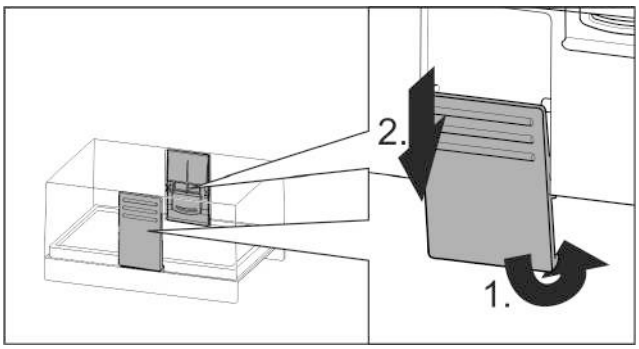

Fig. 139

▶ Desarme el compartimiento de mantequilla.

8.12 Huevera

La huevera es extraíble y reversible. Las dos piezas de la huevera se pueden utilizar para señalar diferencias como, por ejemplo, la fecha de compra.

8.12.1 Utilizar la huevera

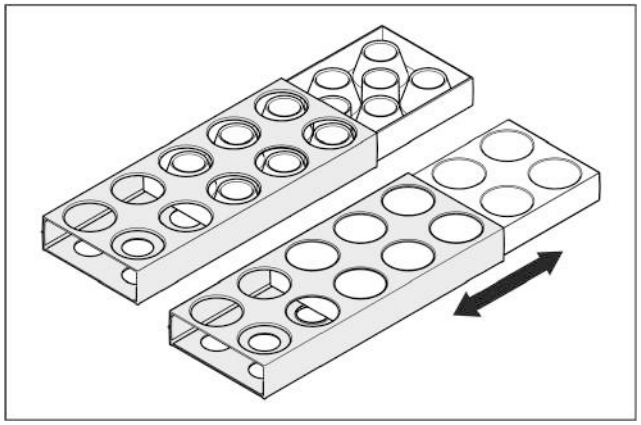

Fig. 140

▶ Parte superior: almacene huevos de gallina.
▶ Parte inferior: almacene huevos de codorniz.

8.13 Soporte para botellas

8.13.1 Utilizar el soporte para botellas

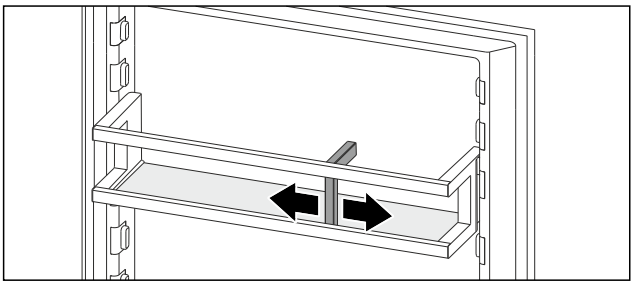

Fig. 141

▶ Desplace el soporte hasta las botellas.
▷ Esto evita que vuelquen las botellas.

8.14 FlexSystem

8.14.1 Utilizar el FlexSystem

El FlexSystem sirve para almacenar y ordenar los alimentos con una estructura clara y flexible. Permite clasificarlos claramente por fruta, verdura o fecha de caducidad.

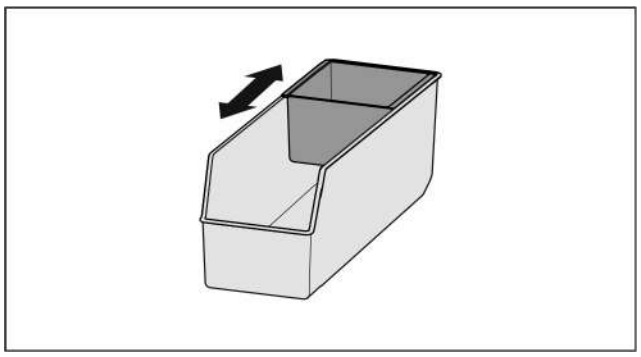

Fig. 142

▶ Deslice la bandeja interior.

8.14.2 Retirar el FlexSystem

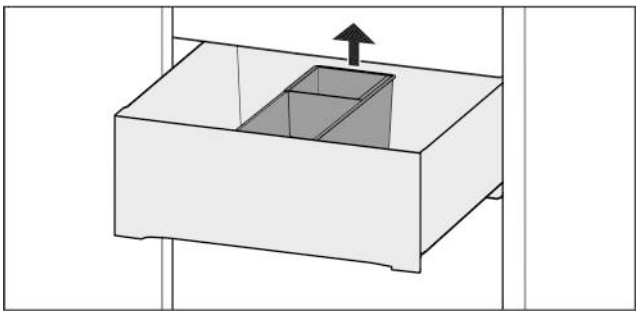

Fig. 143

▶ Levante el FlexSystem por detrás.
▶ Retírelo hacia arriba.

8.14.3 Colocar el FlexSystem

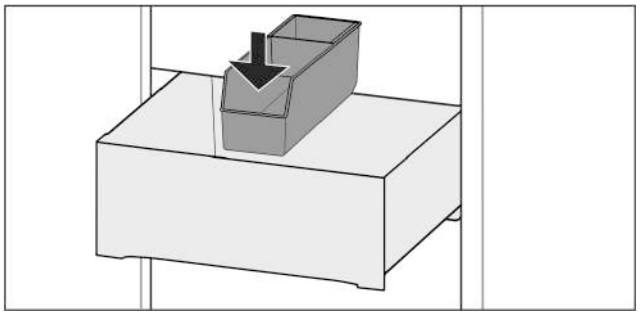

Fig. 144

▶ Introduzca primero el FlexSystem por delante.
▶ Baje la parte trasera.

8.14.4 Desarmar el FlexSystem

El FlexSystem se puede desarmar para su limpieza.

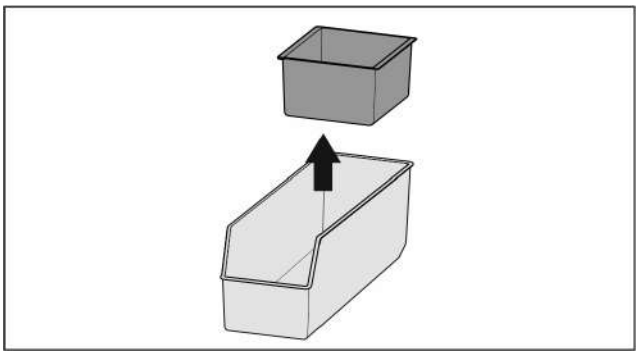

Fig. 145

▶ Desarme el FlexSystem.

8.15 Bandeja de cubitos de hielo con tapa*

8.15.1 Utilizar la bandeja de cubitos de hielo

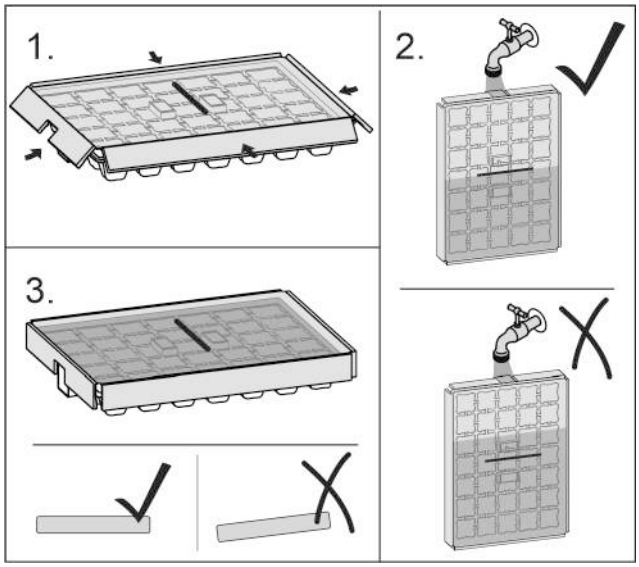

Fig. 146

Si el agua está congelada:

- ▶ Coloque la bandeja de cubitos de hielo brevemente bajo agua caliente.
- ▶ Retire la tapa.
- ▶ Gire ligeramente los extremos de la bandeja de cubitos de hielo en sentido contrario.
- ▶ Extraiga los cubitos.

8.15.2 Desarmar la bandeja de cubitos de hielo

La bandeja de cubitos de hielo se puede desarmar para su limpieza.

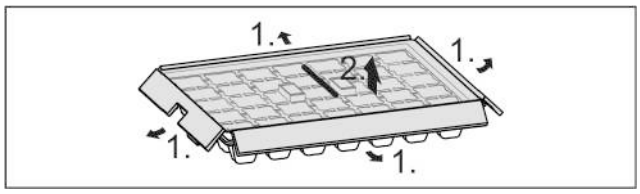

Fig. 147

- ▶ Desarme la bandeja de cubitos de hielo.

9 Mantenimiento

9.1 Filtro de carbón activo FreshAir

El filtro de carbón activo FreshAir se encuentra en el compartimiento situado sobre el ventilador.

Garantiza una calidad óptima del aire.

- ❑ Cambie el filtro de carbón activo cada 6 meses.
  Si el recordatorio está activado, aparece en pantalla un mensaje solicitando el cambio.
- ❑ El filtro de carbón activo se puede eliminar junto con la basura doméstica normal.

Nota

Puede obtener el filtro de carbón activo FreshAir en la tienda Liebherr-Hausgeräte en home.liebherr.com/shop/de/deu/zubehor.html.

9.1.1 Retirar el filtro de carbón activo FreshAir

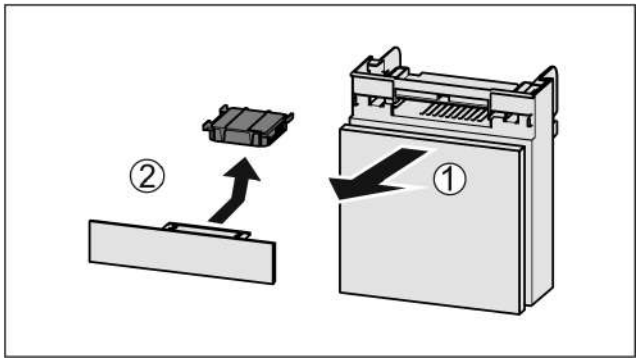

Fig. 148

- ▶ Retire el compartimiento hacia delante *Fig. 148 (1)*.
- ▶ Retire el filtro de carbón activo *Fig. 148 (2)*.

9.1.2 Colocar el filtro de carbón activo FreshAir

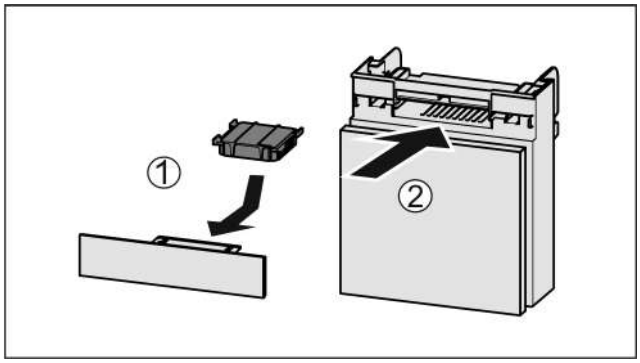

Fig. 149

- ▶ Coloque el filtro de carbón activo según se indica en la ilustración *Fig. 149 (1)*.
- ▷ El filtro de carbón activo queda encajado.
  Cuando el filtro de carbón activo está orientado hacia abajo:
- ▶ Introduzca el compartimiento *Fig. 149 (2)*.
- ▷ Ahora el filtro de carbón activo está listo para funcionar.

9.2 Depósito de agua*

El depósito de agua del InfinitySpring se encuentra por detrás del cajón inferior.*

9.2.1 Retirar el depósito de agua

- ▶ Cerrar el grifo de agua.
- ▶ Vaciar InfinitySpring durante 30 segundos y recoger los restos de agua en un vaso.*
- ▶ Retire el cajón.
- ▶ Gire el depósito de agua hacia la izquierda hasta que haga tope y extráigalo.
- ▷ El agua que gotea se recoge en la bandeja de recogida de agua.
- ▶ Vaciar el agua de la bandeja de recogida de agua.*
- ▶ Limpiar la bandeja de recogida de agua con un paño o en el lavavajillas.*

9.2.2 Colocar el depósito de agua

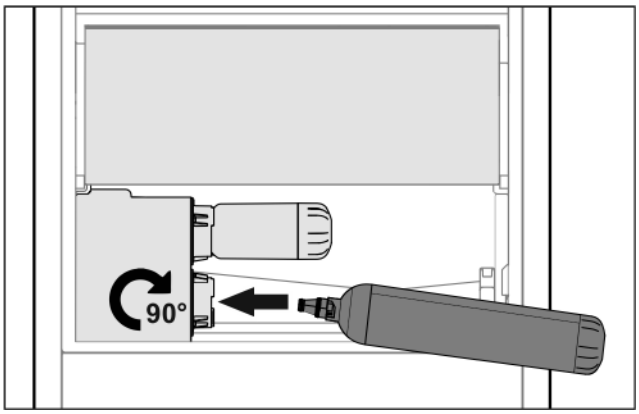

Fig. 150

▶ Retire el cajón.
▶ Coloque el depósito de agua y gírelo unos 90° hacia la derecha hasta que haga tope.
▶ Compruebe si el depósito de agua es estanco y que no salga agua.
▶ Introduzca el cajón.
▶ Abrir el grifo de agua.
▶ Purgar el aire del sistema de agua. (consulte 4.2.1 Purga del aire del sistema de agua) *

En lugar del filtro de agua, se puede colocar un depósito de agua adicional.*

Nota
Este depósito de agua está disponible como pieza de repuesto.

9.2.3 Retirar / colocar la bandeja de recogida de agua*

La bandeja de recogida de agua se puede retirar para su limpieza.

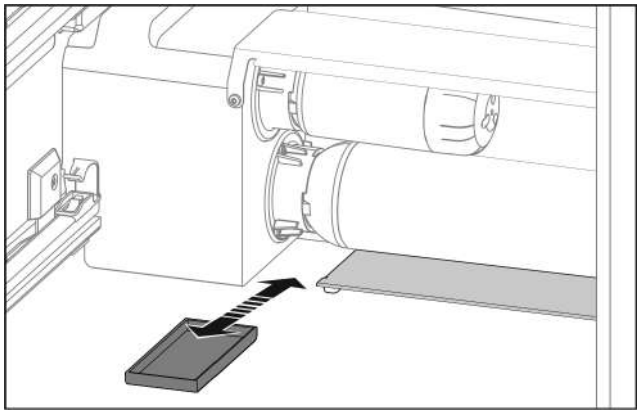

Fig. 151

▶ Extraer la bandeja de recogida de agua tirando de ella hacia delante.

9.3 Filtro de agua*

El filtro de agua se encuentra por detrás del cajón inferior.

Absorbe los sedimentos que haya en el agua y reduce el sabor a cloro.

❑ Sustituya el filtro de agua como máximo cada 6 meses si se utiliza con la potencia especificada, o también si se produce una disminución considerable del índice de caudal.
❑ El filtro de agua contiene carbón activo y se puede eliminar junto con la basura doméstica normal.

Nota
Puede obtener el filtro de agua en la tienda Liebherr-Hausgeräte en home.liebherr.com/shop/de/deu/zubehor.html.

9.3.1 Retirar el filtro de agua

▶ Retire el cajón.
▶ Gire el filtro de agua hacia la izquierda hasta que haga tope y extráigalo.
▷ El agua que gotea se recoge en la bandeja de recogida de agua.
▶ Limpiar la bandeja de recogida de agua con un paño o en el lavavajillas.*

9.3.2 Colocar el filtro de agua

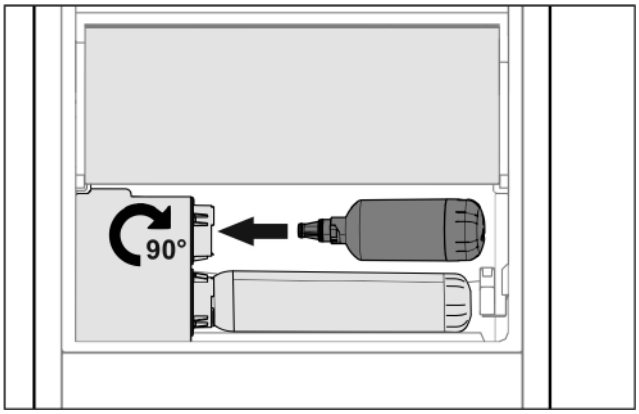

Fig. 152

▶ Retire el cajón.
▶ Coloque el filtro de agua y gírelo unos 90° hacia la derecha hasta que haga tope.
▶ Compruebe si el filtro es estanco y que no salga agua.
▶ Introduzca el cajón.

ATENCIÓN
Peligro de infección debido a posibles partículas en suspensión en los nuevos filtros de agua.*
Náuseas y vómitos.
▶ Tras el cambio de filtro: recoger y eliminar 3 l de agua del InfinitySpring.

▷ Ahora el filtro de agua está listo para funcionar.

9.4 Desmontaje / montaje de los sistemas de extracción

9.4.1 Indicaciones para el desmontaje

Algunos sistemas extraíbles se pueden desmontar para su limpieza. Su electrodoméstico puede incluir diferentes sistemas extraíbles.

Los siguientes sistemas extraíbles pueden o no desmontarse:

Sistema extraíble	desmontable / no desmontable
Carril de extracción total*	no desmontable*
Extracción parcial del compartimento frigorífico*	non démontable*

9.5 Retirada / inserción de la bandeja portabotellas variable

Puede retirar la bandeja portabotellas variable para la limpieza.

9.5.1 Retirada de la bandeja portabotellas variable

Asegúrese de que se cumplan los siguientes requisitos:

- ❑ Se han sacado las botellas.
- ❑ Se ha sacado la placa de vidrio. (consulte 8.7.1 Uso de la bandeja portabotellas variable)

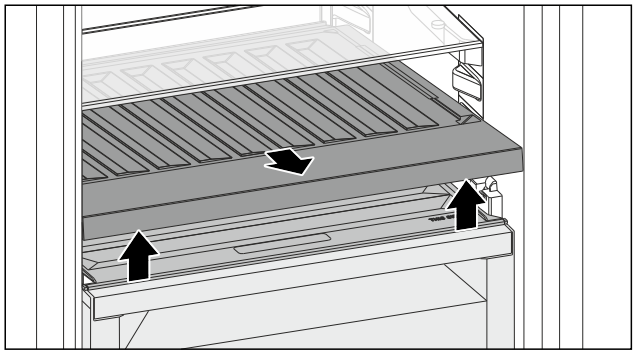

Fig. 153

- ▶ Levante la bandeja portabotellas variable de la parte delantera y extráigala.
- ▷ La tapa del compartimiento está visible.

Nota
Liebherr recomienda:

No coloque ninguna mercancía en la tapa del compartimento inferior.

9.5.2 Inserción de la bandeja portabotellas variable

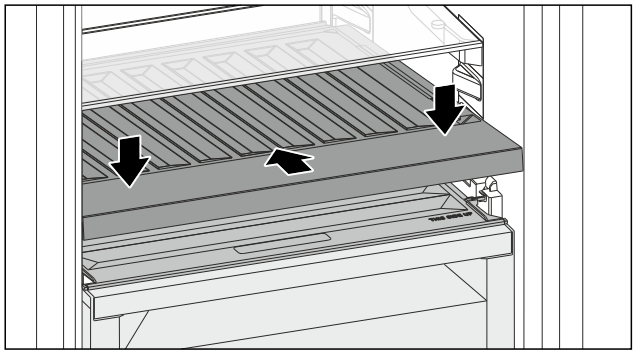

Fig. 154

- ▶ Inserte la bandeja portabotellas variable hasta el tope y presione hacia abajo.
- ▷ Los enchufes de la parte posterior de la bandeja portabotellas variable se conectan automáticamente.
- ▷ Se ilumina el led.
- ▶ Inserte la placa de vidrio. (consulte 8.7.2 Utilización de la placa de vidrio)

-o-

- ▶ Utilice la bandeja portabotellas variable para botellas.

9.6 Tapa del compartimento del cajón Fruit & Vegetable

Puede retirar la tapa del compartimento para su limpieza.

9.6.1 Retirada de la tapa del compartimento

Asegurarse de que se cumplan los siguientes requisitos:

- ❑ Se ha retirado la placa de vidrio justo encima de la bandeja variable portabotellas.
- ❑ Se ha retirado la bandeja variable portabotellas.
- ❑ Se ha retirado el cajón justo debajo de la tapa del compartimento. (consulte 8.8 Cajones)

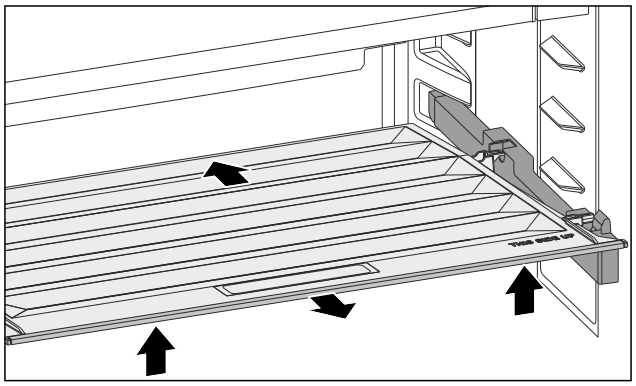

Fig. 155

- ▶ Empujar la tapa del compartimento hacia atrás.
- ▶ Levantar la tapa del compartimento por la parte delantera.
- ▶ Extraer la tapa del compartimento por la parte delantera en ángulo hacia arriba.

9.6.2 Inserción de la tapa del compartimento

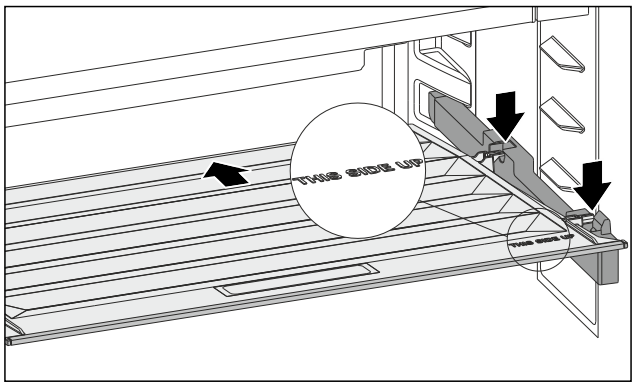

Fig. 156

Si la inscripción THIS SIDE UP está arriba:

- ▶ Insertar las piezas de retención traseras en las respectivas aberturas traseras.
- ▶ Empujar la tapa del compartimento hacia atrás.
- ▶ Bajar la tapa del compartimento por la parte delantera y encajar las piezas de retención delanteras en las aberturas.
- ▶ Colocar la tapa del compartimento en la posición deseada.

9.7 Descongelación del aparato

ADVERTENCIA
¡Desescarche incorrecto del aparato!
Lesiones y daños.

- ▶ Para acelerar el proceso de descongelación, no se deben usar otros dispositivos mecánicos ni medios distintos a los recomendados por el fabricante.
- ▶ No utilice ningún aparato de limpieza al vapor o con calor, llamas libres ni 'sprays' de desescarche.
- ▶ No retire el hielo con objetos puntiagudos.

La descongelación se realiza automáticamente. El agua de condensación sale por el orificio de vaciado y se evapora.
▶ Limpiar regularmente el orificio de desagüe. (consulte 9.9 Limpiar el aparato)

9.8 Descongelación manual del compartimiento congelador*

Después de un funcionamiento prolongado, se forma una capa de escarcha o hielo.

Los siguientes factores aceleran la formación de una capa de escarcha o hielo:
- El aparato se abre con frecuencia.
- Se introducen alimentos calientes.

▶ Apagar el electrodoméstico.
▶ Sacar el enchufe de la toma de corriente o desconectar el fusible.
▶ Sacar los alimentos congelados en papel de periódico o mantas y guardarlos en un lugar fresco.

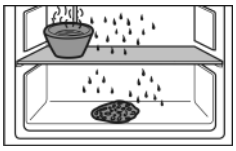

▶ Colocar un cazo con agua caliente no hirviendo en un estante intermedio.
▷ Así se acelera la descongelación.
▶ Dejar abierta la puerta del compartimento y del aparato durante la descongelación.
▶ Retirar los pedazos de hielo que se desprendan.
▶ Dado el caso, recoger el agua de condensación varias veces con una esponja o paño.
▶ Limpiar el electrodoméstico. (consulte 9.9 Limpiar el aparato)

9.9 Limpiar el aparato

9.9.1 Preparativos

ADVERTENCIA
Peligro de descarga eléctrica
▶ Retire el conector del frigorífico o interrumpa el suministro de corriente.

ADVERTENCIA
Peligro de incendio
▶ No dañar el circuito de refrigeración.

▶ Vacíe el aparato.
▶ Retire el enchufe de alimentación de red.
-o-
▶ Activar CleaningMode. (consulte CleaningMode)

9.9.2 Limpiar el interior

AVISO
¡Limpieza indebida!
Daños en el aparato.
▶ Utilice únicamente paños de limpieza suaves y limpiadores universales con pH neutro.
▶ No utilice esponjas ni estropajos metálicos que sean abrasivos o puedan provocar arañazos.
▶ No utilice productos de limpieza cáusticos, abrasivos o que contengan arena, cloro o ácido.

▶ Superficies de plástico: limpie a mano con un paño limpio y suave, agua tibia y un poco de líquido lavavajillas.
▶ Superficies de metal: limpie a mano con un paño limpio y suave, agua tibia y un poco de líquido lavavajillas.
▶ Orificio de vaciado: eliminar las acumulaciones con una herramienta auxiliar delgada, por ejemplo, un bastoncillo de algodón.

9.9.3 Limpiar el equipamiento

AVISO
¡Limpieza indebida!
Daños en el aparato.
▶ Utilice únicamente paños de limpieza suaves y limpiadores universales con pH neutro.
▶ No utilice esponjas ni estropajos metálicos que sean abrasivos o puedan provocar arañazos.
▶ No utilice productos de limpieza cáusticos, abrasivos o que contengan arena, cloro o ácido.

Limpieza con un paño limpio y suave, agua tibia y un poco de líquido lavavajillas:
- Superficie de depósito
- Superficie de depósito divisible
- VarioSafe*
- Tapa del compartimento del cajón Fruit & Vegetable
- Cajón
- Bandeja portabotellas variable
- FlexSystem

Limpieza con un paño húmedo:
- Rieles telescópicos
  Tenga en cuenta que la grasa de las pistas de rodadura sirve de lubricación y no se debe retirar.

Limpieza en el lavavajillas hasta 60 °C:
- Compartimientos de la puerta
- VarioBox
- Soporte para botellas
- Pieza de sujeción de superficie de depósito divisible
- Depósito de agua del HydroBreeze y su tapa
- Bandeja de recogida de agua*
- Huevera
- Compartimiento de mantequilla
- Bandeja de cubitos de hielo*

▶ Desarme el equipamiento: véase el respectivo capítulo.
▶ Limpie el equipamiento.

9.9.4 Limpiar el InfinitySpring *

La unidad dispensadora del InfinitySpring y la zona contigua se pueden limpiar sin desconectar el aparato de la red eléctrica.

Se debe limpiar en los siguientes casos:
❑ Primera puesta en funcionamiento
❑ Si no se ha utilizado durante más de 5 días.

▶ Accione el pulsador inferior del dispensador.
▷ La unidad dispensadora se mueve hacia fuera.
▶ Limpie la salida de agua y la zona contigua con un paño limpio y suave, agua tibia y un poco de líquido lavavajillas.
▶ Suelte el pulsador inferior.
▶ Recoger y eliminar 2 l agua del InfinitySpring.

9.9.5 Limpiar el HydroBreeze

Se debe limpiar en los siguientes casos:
❑ Primera puesta en funcionamiento
❑ El HydroBreeze ha estado más de 48 horas desactivado.
❑ Nuevo llenado del depósito de agua.

Asegúrese de que se cumplen los siguientes requisitos:

- ❑ El HydroBreeze está desactivado (consulte HydroBreeze) .
- ❑ El depósito de agua se ha retirado y lavado en el lavavajillas.

▶ Limpie la escotadura con un paño húmedo.
▶ Coloque el depósito de agua.
▶ Active el HydroBreeze.

9.9.6 Después de la limpieza

▶ Seque el aparato y las piezas de equipamiento
▶ Conecte y ponga en marcha el aparato.
Cuando la temperatura sea lo suficientemente baja:
▶ Introduzca los alimentos.
▶ Repita periódicamente la limpieza.

10 Asistencia al cliente

10.1 Datos técnicos

Rango de temperatura	
Refrigeración	3 °C a 9 °C
BioFresh	0 °C a 3 °C
Fish & SeaFood*	-2 °C a 0 °C* Posibles ajustes :* 0 °C | 0 °C* -2 °C | 0 °C* -2 °C | -2 °C*

Cantidad máxima de congelación / 24 horas	
Compartimiento congelador*	véase en la placa de características la “capacidad de congelación .../ 24 h” *

Iluminación	
Clase de eficiencia energética[1]	Fuente de luz
Este producto contiene una o varias fuentes de luz de la clase de eficiencia energética G.	LED

[1] *El aparato puede incluir fuentes de luz con diferentes clases de eficiencia energética. Se indica la clase de eficiencia energética más baja.*

Para electrodomésticos con conexión WiFi:

Especificación de frecuencia	
Banda de frecuencia	2,4 GHz
Potencia máxima irradiada	< 100 mW
Finalidad de uso del dispositivo inalámbrico	Integración en la red WiFi local para la comunicación de datos

10.2 Ruidos durante el funcionamiento

El aparato produce diferentes ruidos durante el funcionamiento.

- Con una **baja potencia de refrigeración**, el aparato ahorra energía, pero tarda más en refrigerar los alimentos. El nivel de sonido **disminuye**.
- Con una **alta potencia de refrigeración**, los alimentos se refrigeran antes. El nivel de sonido **aumenta**.

Ejemplos:

- Funciones activadas (consulte 7.2 Funciones del electrodoméstico)
- Ventilador en funcionamiento
- Introducción de alimentos frescos
- Alta temperatura ambiente
- Puerta abierta prolongadamente

Ruido	Posible causa	Tipo de ruido
Gorgoteo y chapoteo	El refrigerante fluye por el circuito frigorífico.	Ruido de trabajo normal
Silbido y chisporroteo	El refrigerante se inyecta en el circuito frigorífico.	Ruido de trabajo normal
Gruñido	El aparato refrigera. El nivel de sonido depende de la potencia de refrigeración.	Ruido de trabajo normal
Sorbido	Se abre y cierra la puerta con amortiguador de cierre.	Ruido de trabajo normal
Murmullo y ronroneo	El ventilador está funcionando.	Ruido normal durante el funcionamiento
Clic	Los componentes se conectan y desconectan.	Ruido normal de conmutación
Traqueteo o zumbido	Las válvulas o chapaletas están activas.	Ruido normal de conmutación

Ruido	Posible causa	Tipo de ruido	Solución
Vibración	Montaje empotrado inadecuado	Ruido erróneo	Compruebe el montaje. Alinee el aparato.
Repiqueteo	Equipamiento, objetos en el interior del aparato	Ruido erróneo	Fije las piezas de equipamiento. Deje una distancia entre los objetos.

10.3 Avería técnica

El aparato se ha construido y fabricado para proporcionar una alto nivel de fiabilidad y durabilidad. No obstante, si durante el funcionamiento se produce una avería, compruebe si se trata de un fallo de uso. En este caso, los

costes de reparación correrán a cargo del usuario aunque el aparato se encuentre dentro del periodo de garantía

El usuario puede subsanar las siguientes averías.

10.3.1 Funcionamiento del aparato

Fallo	Causa	Solución
El aparato no funciona	→ El aparato no se conecta.	▶ Conecte el aparato.
	→ El enchufe de alimentación de red no entra correctamente en la toma de corriente	▶ Control el enchufe de alimentación de red
	→ El fusible de la toma de corriente no funciona	▶ Controle el fusible
	→ Corte de corriente	▶ Mantenga el aparato cerrado ▶ Proteja los alimentos: coloque compresas frías sobre los alimentos o utilice otro congelador si el corte de corriente dura más tiempo.* ▶ No vuelva a congelar los alimentos descongelados.*
	→ El conector para aparatos de frío no está correctamente insertado en el electrodoméstico.	▶ Comprobar el conector para aparatos de frío.
La temperatura no es suficientemente baja	→ La puerta del aparato no se ha cerrado correctamente	▶ Cierre la puerta del aparato
	→ La ventilación y el escape de aire son insuficientes	▶ Deje libre y limpie la rejilla de aire.
	→ La temperatura ambiente es demasiado alta	▶ Solución de problemas: (consulte 2.4 Ámbito de uso del aparato)
	→ El aparato se abre con demasiada frecuencia o durante mucho tiempo	▶ Esperar a que la temperatura necesaria se vuelva a ajustar automáticamente. En caso contrario, dirigirse al servicio atención al cliente. (consulte 10.4 Servicio de atención al cliente)
	→ La temperatura se ha ajustado incorrectamente	▶ Reduzca el ajuste de temperatura y compruébelo transcurridas 24 horas.
	→ El aparato está situado demasiado cerca de una fuente de calor (cocina, calefacción, etc.).	▶ Cambie el lugar de instalación del aparato o de la fuente de calor.
	→ El aparato no se ha montado correctamente en el habitáculo.	▶ Compruebe si el aparato se ha montado correctamente y si la puerta cierra bien.
La junta de la puerta es defectuosa o se debe sustituir por otros motivos.	→ La junta de la puerta es intercambiable. Se puede cambiar sin necesidad de herramientas auxiliares.	▶ Ponerse en contacto con el servicio de atención al cliente. (consulte 10.4 Servicio de atención al cliente)
El aparato está helado o se forma agua de condensación.	→ La junta de la puerta se puede haber salido de la ranura.	▶ Compruebe si la junta de la puerta está bien asentada en la ranura.

10.3.2 Equipamiento

Fallo	Causa	Solución
El InfinitySpring no funciona.*	→ Hay aire en el sistema de agua.	▶ Purgar el sistema de agua. (consulte 4.2 Puesta en servicio de InfinitySpring*)
	→ La conexión de agua no está abierta.	▶ Abra la conexión de agua.
	→ El Perlator está sucio.	▶ Cambiar el perlator. Ponerse en contacto con el servicio de atención al cliente. (consulte 10.4 Servicio de atención al cliente)

Fallo	Causa	Solución
El caudal de agua del InfinitySpring es irregular.*		
El HydroBreeze no humedece los alimentos.	→ El HydroBreeze no está activado.	▶ Active el HydroBreeze.
	→ No hay suficiente agua en el depósito de agua	▶ Llenar el depósito de agua
	→ Hay suciedad delante del concentrador.	▶ Limpie el HydroBreeze.
	→ El depósito de agua no está bien encajado en la cavidad prevista.	▶ Encaje bien el depósito de agua.
	→ La tapa del compartimento del cajón Fruit & Vegetable está en la posición de “humedad baja”.	▶ La tapa del compartimento del cajón Fruit & Vegetable está en “humedad alta”.
La iluminación interior no se enciende.	→ El aparato no se conecta.	▶ Conecte el aparato.
	→ La puerta se mantuvo abierta durante más de 15 minutos.	▶ La iluminación interior se apaga automáticamente al cabo de unos 15 minutos cuando la puerta está abierta.
	→ El LED de iluminación está defectuoso o la cubierta está dañada.	▶ Ponerse en contacto con el servicio de atención al cliente. (consulte 10.4 Servicio de atención al cliente)
El compartimiento congelador no se cierra.*	→ El cierre ha quedado encajado con la puerta abierta.	▶ Vuelva a accionar el tirador.

10.4 Servicio de atención al cliente

En primer lugar, comprobar si puede eliminar el fallo por su cuenta (consulte 10 Asistencia al cliente) . Si no es posible, dirigirse al servicio de atención al cliente.

Puede encontrar la dirección en el folleto del “servicio de atención al cliente de Liebherr” adjunto o en home.liebherr.com/service.

ADVERTENCIA
¡Reparación no profesional!
Lesiones.
- ▶ Las reparaciones e intervenciones en el aparato y la línea de alimentación eléctrica que no se nombran expresamente (consulte 9 Mantenimiento) sólo se deben realizar a través del servicio postventa.
- ▶ Las líneas de alimentación eléctrica dañadas deben ser sustituidas únicamente por el fabricante o por su servicio técnico o por personal con una cualificación similar.
- ▶ En aparatos con enchufes con puesta a tierra, el propio cliente puede realizar el cambio.

10.4.1 Ponerse en contacto con el servicio de atención al cliente

Asegurarse de que se dispone de la siguiente información del electrodoméstico:

- ❑ Denominación del aparato (Model e Index)
- ❑ N.° de servicio (Service)
- ❑ N.° de serie (S-Nr.)

▶ Acceder a la información sobre el electrodoméstico a través de la pantalla. (consulte Información sobre el electrodoméstico)

-o-

▶ Obtener la información sobre el electrodoméstico en la placa de características. (consulte 10.5 Placa de identificación)

▶ Anote dicha información.
▶ Notificar al servicio de atención al cliente: indicar el fallo y facilitar la información sobre el electrodoméstico.
▷ Esto permite un servicio rápido y preciso.
▶ Seguir las instrucciones adicionales del servicio de atención al cliente.

10.5 Placa de identificación

La placa de identificación se encuentra detrás de los cajones en la parte interior del aparato.

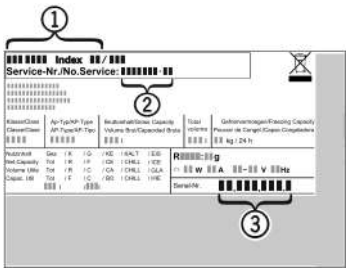

Fig. 157

(1) Denominación del aparato
(2) N.° de servicio
(3) N.° de serie

▶ Lea la información en la placa de identificación.

11 Puesta fuera de servicio

▶ Vacíe el aparato.
▶ Desactivar el HydroBreeze. (consulte Desactivar el HydroBreeze)
▶ Apagar el electrodoméstico. (consulte Apagar y encender el electrodoméstico)
▶ Sacar el enchufe de la toma de corriente.
▶ Retirar el conector para aparatos de frío si es necesario: Extraer el conector para aparatos de frío del enchufe del aparato y moverlo hacia la izquierda y hacia la derecha al mismo tiempo.

- ▶ Limpiar el electrodoméstico. (consulte 9.9 Limpiar el aparato)
- ▶ Dejar la puerta abierta para que no se formen malos olores.

12 Eliminación

12.1 Preparar el aparato para su eliminación



Liebherr utiliza pilas en algunos aparatos. Por motivos de protección del medioambiente, la legislación de la UE obliga al usuario final a retirar estas pilas de los aparatos usados antes de proceder a su eliminación. Si su aparato incluye pilas, encontrará la indicación correspondiente en el propio aparato.

Bombillas: Si puede retirar usted mismo las bombillas sin dañarlas, también debe desmontarlas antes de la eliminación del aparato.

- ▶ Poner el aparato fuera de servicio.
- ▶ Si es posible: desmontar las bombillas sin dañarlas.

12.2 Eliminar el aparato de manera respetuosa con el medioambiente



El aparato todavía contiene materiales valiosos y se debe llevar a un punto de recogida separado de los residuos domésticos sin clasificar.





Las pilas se deben eliminar por separado del aparato usado. A este respecto, puede entregar las pilas gratuitamente en un comercio, así como en los centros de reciclaje y puntos verdes.

Bombillas: Eliminar las bombillas desmontadas a través de los sistemas de recogida pertinentes.

En el caso de Alemania: Puede eliminar gratuitamente el aparato en los centros de reciclaje y puntos verdes, en los contenedores de recogida de la clase 1. En el caso de comprar un frigorífico/congelador nuevo y hacerlo en una superficie comercial > 400 m^2, el comercio se encargará de retirará gratuitamente el aparato usado.

ADVERTENCIA

¡Fugas de refrigerante y aceite!

Incendio. El refrigerante contenido es respetuoso con el medioambiente, pero es inflamable. El aceite contenido también es inflamable. Las fugas de refrigerante y aceite pueden inflamarse con una concentración correspondientemente elevada y al entrar en contacto con una fuente de calor externa.

- ▶ No se deben dañar las tuberías del circuito de refrigerante y del compresor.
- ▶ Observar las indicaciones para el transporte del electrodoméstico.
- ▶ Transportar el aparato sin daños.
- ▶ Eliminar las pilas, las bombillas y el aparato conforme a lo dispuesto anteriormente.



home.liebherr.com/fridge-manuals

ES Frigorífico empotrable con BioFresh

Fecha de publicación: 20250708

Índice de números de artículo: 7088409-00

Liebherr-Hausgeräte GmbH
Memminger Straße 77-79
88416 Ochsenhausen
Deutschland