# IRd 5101

Frigorífico integrable con EasyFresh

**Pure**



Made in Germany

LIEBHERR

Aparato empotrable

# IRd 5101

## Frigorífico integrable con EasyFresh

**Pure**

Made in Germany

Easy Fresh | Smart Device ready | Touch-Display | Super Silent

178



| | |
|---|---|
| Tipo | **Puerta fija / Aparato integrable** |
| Clase de eficiencia energética | D (A–G) |
| Consumo eléctrico 365 días/24h | **137 / 0,375 kWh** |
| Volumen total | **286 l** [1] |
| Capacidad útil | Refrigerador: **259 l** / Congelador: **27 l** |
| Nivel de ruido | **34 dB(A)** |
| Clase climática | **SN-T (+10 °C a +43 °C)** |
| Dimensiones de apertura en cm (alto / ancho / fdo.) | **177,2-178,8 / 56-57 / mins. 55** |
| **Controles** | |
| Tipo de mando | Pantalla táctil monocromática con panel Touch<br>Pantalla digital de temperatura para frigorífico |
| Interface | Dispositivo SmartDevice: accesorio opcional |
| Alarma de la puerta | visual y acústica |
| **Frigorífico** | |
| Ventilador | PowerCooling con filtro de carbón activo FreshAir |
| Contrapuerta | Estantes de plástico en la contrapuerta, Bandeja para huevos |
| Iluminación | Panel de luz en ambos lados |
| Cajones para verdura | 1 compartimento EasyFresh sobre guías telescópicas<br>2 cajones de fruta y verdura sobre guías telescópicas |
| **Congelador** | |
| Número de estrellas | **** |
| Capacidad congeladora en 24 horas | 2 kg |
| Tiempo de almac. en caso d. | 14 h |
| **Ventajas de la dotación** | |
| Sentido de apertura de puerta | Bisagra de la puerta reversible |
| Junta de la puerta reemplazable | sí |
| EAN-Nr. | 4016803116370 |

# Accesorios

| | |
|---|---|
| 988242901 | Filtro de carbón activo FreshAir |
| 612526500 | SmartDeviceBox |
| 988245900 | Mantequera |
| 988246400 | VarioSafe |
| 743892200 | VarioBox |
| 988267100 | FlexCube |
| 988246200 | Estante botellero |
| 988246600 | Bandeja para 3 botellas |

El resumen representa un extracto de los accesorios más importantes.
Todos los demás accesorios del aparato, así como más información, se encuentran en home.liebherr.com.

[1] Conforme al Reglamento UE 2019/2016, indicamos el volumen total como número entero (redondeado) y el volumen de los compartimentos de congelación y de conservación fresca de alimentos, con una posición decimal.

# Características



## EasyFresh

Nuestro cajón EasyFresh es una garantía para mantener los productos tan frescos como en el mercado. Tanto fruta como verdura o fruta sin envasar: aquí se puede guardar todo de forma óptima. Con los alimentos, aumenta la humedad del aire del cajón gracias a su cierre estanco. De esta forma, los alimentos se conservan frescos mas tiempo.




## SmartDeviceBox reequipable

¿Desea estar equipado para el futuro de las smart homes? Su Liebherr le ayuda encantado: le puede añadir un SmartDeviceBox que conecta su Liebherr a Internet. El SmartDeviceBox se puede montar en pocos pasos y le proporcionará acceso inmediato a todo un mundo de posibilidades digitales.




## Pantalla táctil

Realmente sensible: mediante la pantalla táctil puede controlar su Liebherr de forma sencilla e intuitiva. Todas las funciones están ordenadas con claridad en la pantalla. Pulsando ligeramente con un dedo puede seleccionar funciones sin esfuerzo o verificar la temperatura actual de su frigorífico, por ejemplo.



## Espacio para la bandeja del horno

¿Desea mantener fresco el bizcocho de frutas que ha hecho? ¿O la pizza que ha preparado y que va a meter después en el horno? Solo tiene que introducir la bandeja del horno en su Liebherr, que le ofrece mucho espacio para guardarla. Especialmente práctico: puede introducir y sacar la bandeja del horno abriendo la puerta 90°.




## PowerCooling-System

¿Quiere estar seguro de que en su frigorífico se distribuye el frío de forma homogénea? El PowerCooling-System se encarga de ello: el ventilador, tan potente como silencioso, distribuye de forma eficiente el aire frío por toda la zona de refrigeración.




## SuperSilent

Psssst, escuche con atención: su Liebherr es tan silencioso que tiene que agudizar los oídos para apreciarlo. ¿Qué hay detrás? Todos los componentes de frío, como los compresores, válvulas, ventiladores y el condensador están optimizados y perfectamente armonizados. Para que oiga en su cocina solo lo que desea.

La vista general muestra un extracto de las características más importantes del aparato. En home.liebherr.com encontrará todas las demás características del aparato, así como más información.

LIEBHERR

# Dibujo técnico

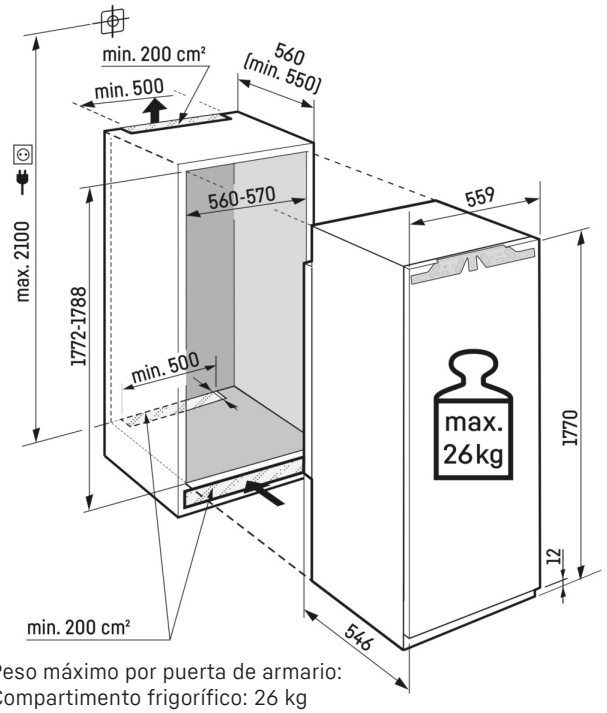


Peso máximo por puerta de armario:
Compartimento frigorífico: 26 kg

Los productos y sus datos se escenifican con fines publicitarios. Liebherr se reserva el derecho a realizar modificaciones sin previo aviso. En caso de que las dimensiones, especificaciones y rendimiento reales del aparato sean de importancia crítica, le recomendamos que compruebe las instrucciones de instalación que acompañan al aparato en cuestión. Liebherr no se hace responsable de posibles daños. (29.11.2024)