CANDY

Manual del usuario
Lavavajillas

CF 4C5F1W
CF 4C5F1X

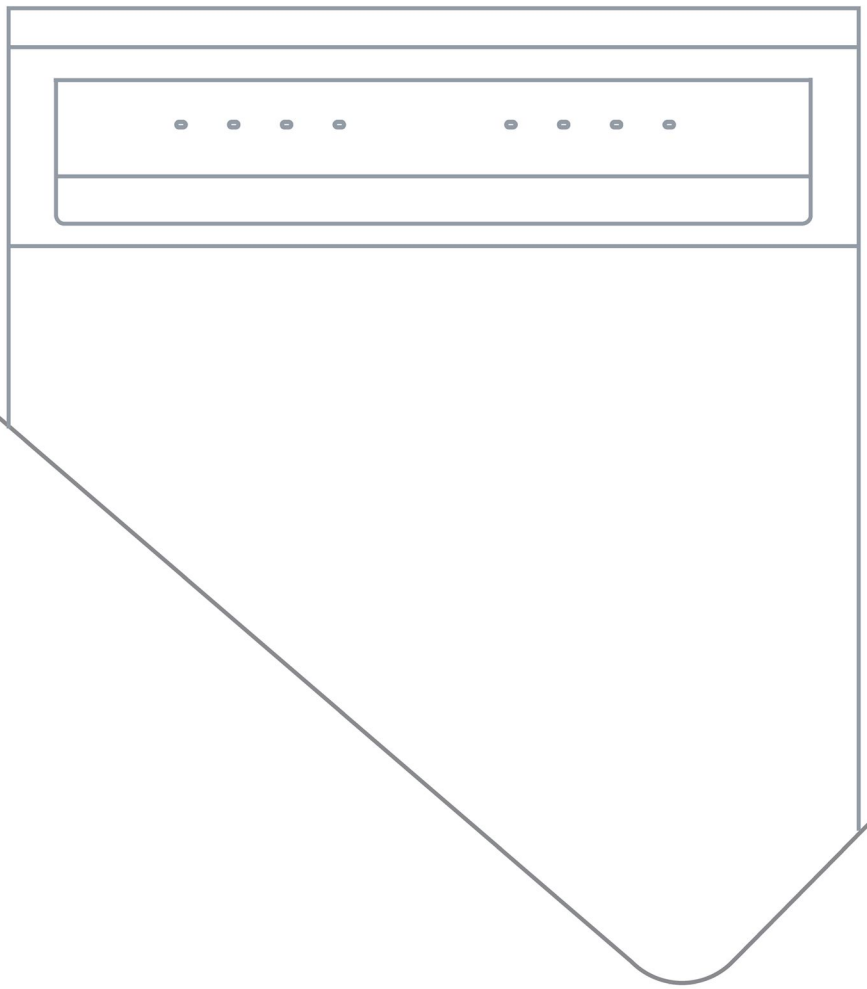

ES

Índice

ES

Seguridad y advertencias 2

Instrucciones de instalación 6

Descripción del producto 14

Panel de control 15

Programa 18

Primer uso 19

Sugerencias de carga 20

Ajustar un lavado 21

Inicio diferido 23

Bloqueo de teclas 24

Preferencias 25

Sistema de descalcificación del agua 26

Detergente 28

Abrillantador 30

Uso diario 31

Mantenimiento 34

Solución de problemas 38

Códigos de error 41

Prueba de estándares 42

Datos técnicos 43

Uso previsto

Este electrodoméstico está diseñado para uso doméstico dentro del hogar o en aplicaciones similares, tales como áreas de cocina para el personal en entornos de trabajo, fincas agrícolas, clientes de hoteles, moteles u otros entornos residenciales, y alojamientos turísticos del tipo "bed and breakfast". No está diseñado para uso comercial o industrial. No lo use para fines distintos de los diseñados.
No se permiten cambios o modificaciones en el dispositivo. El uso no deseado puede causar peligros y pérdida de reclamaciones de garantía.

Normas y directivas

Este producto cumple los requisitos de todas las directivas CE aplicables con las normas armonizadas correspondientes, que prevén el marcado CE.

Lea y guarde esta guía

Cuando utilice su lavavajillas, siga las precauciones básicas, incluyendo las siguientes:

General

- ►La información contenida en esta guía debe seguirse para reducir al mínimo el riesgo de incendio o explosión o para evitar daños materiales, lesiones personales o pérdida de vidas.
- ►Utilice el lavavajillas únicamente para su función prevista, tal y como se describe en esta guía.
- ►Este electrodoméstico está diseñado para su uso doméstico y para aplicaciones similares, tales como:
  - Cocinas para personal en tiendas, oficinas y otros entornos de trabajo.
  - Casas rurales.
  - El uso por clientes en hoteles, moteles y otros entornos residenciales.
  - Alojamientos turísticos del tipo "bed and breakfast".
- ►Utilice únicamente los detergentes o abrillantadores recomendados para el lavavajillas doméstico y manténgalos fuera del alcance de los niños. Compruebe que el dispensador de detergente está vacío una vez terminado cada programa de lavado.
- ►Cuando cargue utensilios para lavar, ubique las piezas afiladas de manera que no puedan dañar el lavavajillas y coloque los cuchillos afilados con el mango hacia arriba para reducir el riesgo de lesiones por corte.
- ►No toque la placa del filtro en la base del lavavajillas durante o inmediatamente después de su uso, ya que puede estar caliente.
- ►No utilice el lavavajillas a menos que todos los paneles estén debidamente instalados.
- ►No manipule los mandos.
- ►No maltrate, se siente encima o se ponga de pie sobre la puerta o rejilla para platos del electrodoméstico.
- ►Evite dejar la puerta abierta, ya que puede provocar caídas.

- ► No se apoye en los estantes plegables para vasos ni los utilice para soportar el peso de su cuerpo.
- ► Para reducir el riesgo de lesiones, no permita que los niños jueguen dentro o encima del lavavajillas.
- ► En determinadas condiciones, puede generarse gas hidrógeno en un sistema de calentador de agua que no se haya utilizado durante dos semanas o más. EL HIDRÓGENO ES UN GAS EXPLOSIVO. Si no se ha utilizado el sistema de agua caliente en un periodo de dos semanas o más, abra todos los grifos de agua caliente antes de utilizar el lavavajillas y déjelos abiertos durante varios minutos. Con ello se liberará el hidrógeno acumulado. Dado que el gas es inflamable, no fume ni utilice llamas abiertas durante este tiempo.
- ► Retire la puerta del compartimento de lavado antes de tirar un lavavajillas antiguo.
- ► Algunos detergentes para lavavajillas son muy alcalinos. Pueden ser extremadamente peligrosos si se ingieren. Evite el contacto con la piel y los ojos y mantenga a los niños alejados del lavavajillas cuando la puerta esté abierta.
- ► El lavavajillas debe utilizarse con la placa del filtro, el filtro y los brazos aspersores colocados. Para identificar cuáles son estas piezas, consulte "Mantenimiento".
- ► Si el lavavajillas no se utiliza durante mucho tiempo, desconéctelo de la electricidad y del agua.
- ► Las operaciones de limpieza y mantenimiento no deben ser realizadas por niños sin supervisión.
- ► Tenga cuidado de no cargar artículos de vajilla que impidan que la puerta se cierre.
- ► Los electrodomésticos no están pensados para que los usen los niños. Los niños menores de 8 años deben mantenerse alejados del aparato a menos que estén continuamente supervisados. Este electrodoméstico puede ser utilizado por niños a partir de 8 años y por personas con capacidades físicas, sensoriales o mentales reducidas, o sin experiencia o conocimientos previos, siempre y cuando hayan recibido la supervisión y las instrucciones necesarias para utilizar el electrodoméstico de forma segura y comprendan los riesgos que implica. Los niños no deben jugar con el electrodoméstico.
- ► Si se utiliza un limpiador para lavavajillas, recomendamos que se ejecute un programa de lavado con detergente inmediatamente después, para evitar cualquier daño.
- ► El lavavajillas ha sido diseñado para lavar los utensilios normales del hogar. Los artículos contaminados por gasolina, pintura, restos de acero o hierro, productos químicos corrosivos, ácidos o alcalinos no deben lavarse en el lavavajillas.
- ► No lave artículos de plástico a menos que estén marcados como aptos para lavavajillas o equivalente. Para los artículos de plástico que no estén marcados, consulte las recomendaciones del fabricante.
- ► Evite lavar envases con etiquetas pegadas. Las etiquetas que se despeguen durante un ciclo de lavado pueden provocar daños en el sistema de lavado.

Instalación

- El lavavajillas debe instalarse y colocarse de acuerdo con las instrucciones de instalación antes de su uso. Si no recibió las instrucciones de instalación con su lavavajillas, puede pedirlas llamando a su técnico autorizado o descargarlas de nuestro sitio web local de Haier, que se encuentra en la contraportada.
- La instalación y el servicio deben ser realizados por un técnico de servicio capacitado y respaldado por Haier.
- Si el cable de alimentación está dañado, debe ser reemplazado por un técnico de servicio capacitado y respaldado por Haier o por una persona cualificada para evitar riesgos.
- Asegúrese de que el lavavajillas esté asegurado a los armarios adyacentes usando los soportes proporcionados. Si no es así, puede resultar en un producto inestable, que puede causar daños o lesiones.
- No utilice este electrodoméstico si está dañado, funciona mal, está parcialmente desmontado o le faltan piezas o están rotas, incluyendo un cable de alimentación o un enchufe dañado.
- No almacene ni use gasolina u otros vapores y líquidos inflamables en las proximidades del lavavajillas.
- Conéctelo a un circuito de alimentación con el tamaño, la protección y la clasificación adecuados para evitar sobrecargas eléctricas.
- Asegúrese de que el cable de alimentación esté ubicado de manera que no pueda ser pisado, tropezado o sujeto a daños o tensión.
- No instale ni almacene el lavavajillas donde quede expuesto a temperaturas bajo cero o expuesto a la intemperie.
- No utilice un cable de extensión o un dispositivo de toma de corriente portátil (p. ej., una caja de toma de corriente de múltiples enchufes) para conectar el lavavajillas a la fuente de alimentación.
- Este electrodoméstico debe conectarse a tierra. En caso de averías, la conexión a tierra reducirá el riesgo de sufrir una descarga eléctrica al proporcionar un trayecto de baja resistencia para la corriente eléctrica.
- Este electrodoméstico incluye un cable con un conductor de puesta a tierra del equipo y el enchufe correspondiente. Conéctelo a un enchufe adecuado instalado y puesto a tierra de conformidad con los códigos y normativas locales. Una conexión incorrecta del conductor de puesta a tierra del equipo puede ocasionar un riesgo de descarga eléctrica. Consulte con un electricista calificado o un técnico de servicio capacitado y respaldado por Haier si tiene dudas sobre si el electrodoméstico está correctamente conectado a tierra.
- No modifique el enchufe suministrado con el electrodoméstico; si no cabe en la toma de corriente, póngase en contacto con un técnico de servicio capacitado y respaldado por Haier o un electricista calificado.

  Si el lavavajillas se instala como un electrodoméstico conectado permanentemente, este electrodoméstico debe estar conectado a un sistema de cableado permanente de metal conectado a tierra, o debe tenderse un conductor de puesta a tierra del equipo con los conductores del circuito y conectarse a la terminal de puesta a tierra del equipo o al conductor del electrodoméstico.

Mantenimiento

- ► Desconecte el aparato de la fuente de alimentación antes de cualquier limpieza o mantenimiento.
- ► Cuando desconecte el electrodoméstico, tire del enchufe y no del cable de alimentación o de la unión del cable para evitar daños.
- ► No repare ni sustituya ninguna pieza del electrodoméstico ni intente realizar ningún tipo de mantenimiento a menos que se recomiende específicamente en esta guía. Recomendamos ponerse en contacto con un técnico de servicio capacitado y respaldado por Haier o el Servicio de Atención al Cliente.
- ► Mantenga el suelo alrededor del electrodoméstico limpio y seco para reducir la posibilidad de resbalones.
- ► Mantenga el área alrededor/debajo del electrodoméstico libre de la acumulación de materiales combustibles, como pelusas, papel, trapos y productos químicos.

¡ADVERTENCIA!
Toda instalación debe ser realizada únicamente por un técnico cualificado, consulte el apartado SEGURIDAD.

Instalación independiente

Instale el aparato sobre suelo firme.
Ajuste con precisión todas las patas para conseguir una posición firme y horizontal.

Solo con un nivelado correcto, la puerta del aparato cierra y sella correctamente.

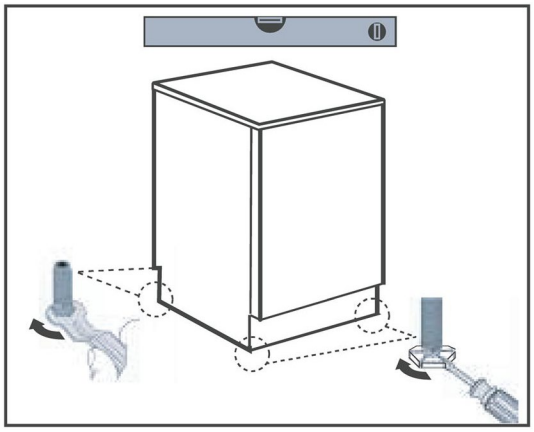

Instalación bajo encimera

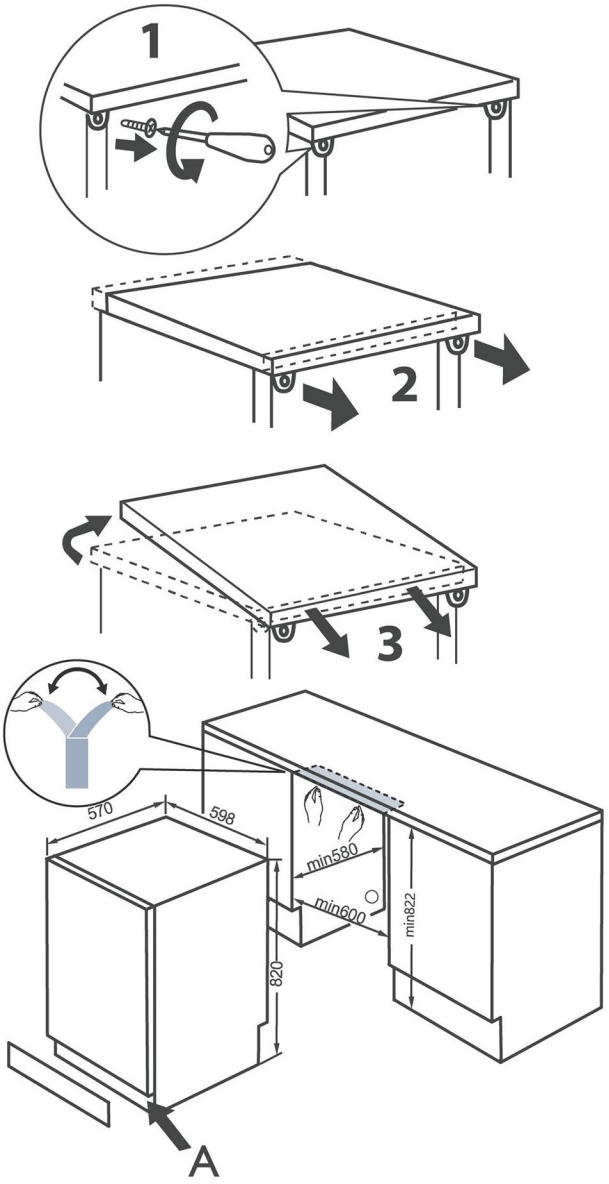

1. Opcional: retire la encimera del aparato.
2. Ajuste con precisión todas las patas para conseguir una posición nivelada y firme.
3. Pegue el adhesivo impermeable en la parte inferior de la encimera.
4. Instale el aparato con cuidado en el hueco.

¡ADVERTENCIA!
Si se vuelve a utilizar como aparato independiente, deberá volver a montarse la encimera.

5. Las dimensiones del hueco deben coincidir al menos con las de la imagen.
6. Después de la instalación, la separación mínima entre el panel lateral y el armario debe ser de 1 mm, y la separación mínima entre la parte trasera y el armario de 10 mm. El hueco superior se controla ajustando las patas.
7. Coloque el aparato junto a la ranura. Asegúrese de que todas las conexiones (agua, desagüe, electricidad) estén bien colocadas y conectadas.
8. Es necesario añadir el fieltro de algodón en la parte inferior, como se muestra en la figura A, para asegurar el efecto de reducción de ruido.

Conexión de agua dulce

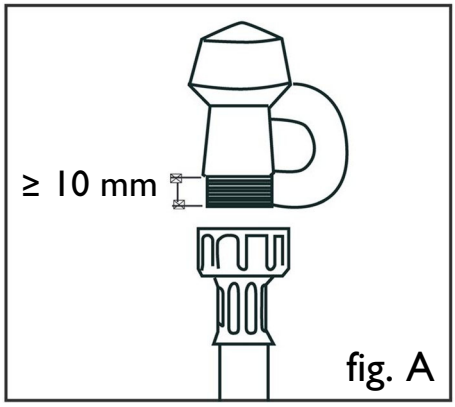

fig. A

¡IMPORTANTE!

- ► El aparato debe conectarse al suministro de agua utilizando la nueva manguera de entrada de agua suministrada. No se deben utilizar mangueras viejas.
- ► No acorte la manguera de entrada.

1. Cumpla los requisitos de conexión al suministro de agua.
   - ► El lavavajillas tiene una conexión de agua de válvula única.
   - ► Recomendamos una conexión al agua fría para un mejor rendimiento y eficiencia energética.
   - ► La temperatura del agua entrante no debe exceder los 25 °C.
2. Tenga en cuenta los límites permitidos de presión del agua.
   - ► Límite inferior: 0,3 bar = 3 N/cm^2 = 0,03 MPa
   - ► Cuando la presión sea inferior a 1 bar, póngase en contacto con un fontanero cualificado.
   - ► Límite superior: 10 bar = 100 N/cm^2 = 1 MPa
   - ► Cuando la presión sea superior a 10 bar, se debe instalar una válvula de reducción de la presión. Póngase en contacto con un fontanero cualificado.
3. Conecte al manguera de entrada de agua a un grifo con un conector BSP 3/4" (véase la fig. A). Asegúrese de que el tubo de entrada no esté retorcido, ya que podría restringir el flujo de agua. Una curva de 90° requiere una altura mínima de 200 mm para una curva sin partes retorcidas.
   - ► Asegúrese de que el agua que entre esté limpia. Si las tuberías de agua no se han utilizado durante largo tiempo, deje correr el agua para asegurarse de que esté limpia y sin impurezas. No hacerlo puede provocar que la manguera de entrada de agua se obstruya y dañe el aparato.
   - ► Si es necesario, utilice un inserto de filtro para filtrar las partículas de la tubería. El inserto de filtro está disponible en su centro de servicio autorizado o en atención al cliente.
4. Apriete el acoplamiento de la manguera media vuelta más después del contacto con la junta.
5. Compruebe que la conexión no tenga fugas.

Conexión de agua de drenaje

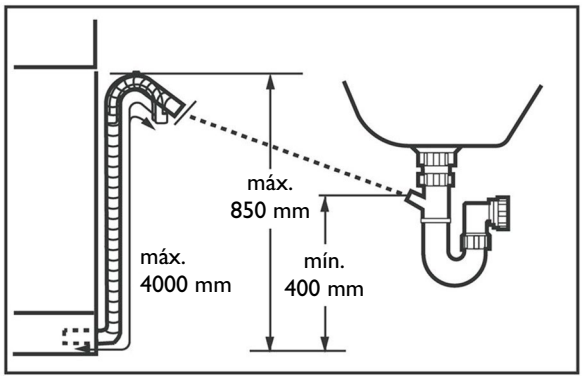

Fije correctamente la manguera de drenaje de agua a la tubería. La manguera debe alcanzar una altura comprendida entre 400 y 850 mm por encima de la línea inferior del aparato.
La manguera de extensión para la manguera de drenaje de agua no debe exceder una longitud total de 4 m y debe tener el mismo diámetro que la manguera de drenaje de agua.

Son posibles las siguientes conexiones:

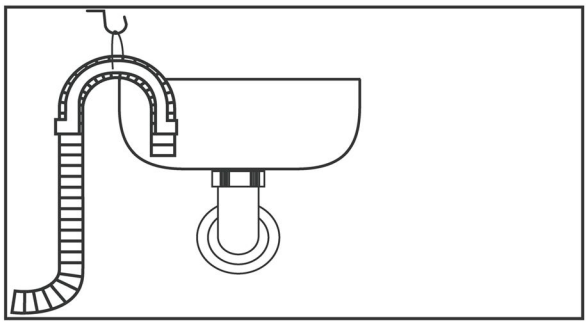

Manguera de desagüe al fregadero

- ► Cuelgue la manguera de desagüe con el soporte en U sobre el borde de un fregadero de tamaño adecuado.
- ► Proteja suficientemente el soporte en U para que no resbale.

Manguera de drenaje a la conexión de aguas residuales

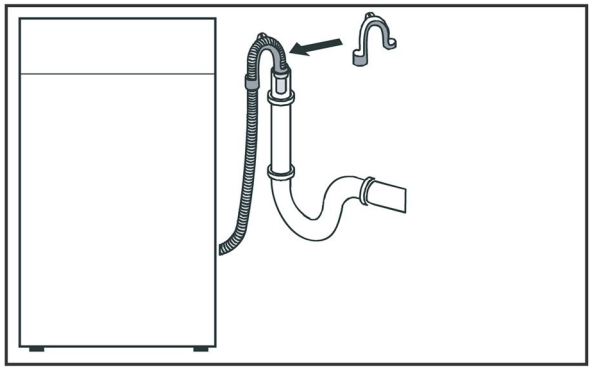

- ► El diámetro interior del tubo vertical con orificio de ventilación debe ser de 40 mm como mínimo.
- ► Coloque la manguera de desagüe de aproximadamente 80 mm en la tubería de aguas residuales.
- ► Coloque el soporte en U y fíjelo lo suficiente.

Manguera de desagüe a la conexión del fregadero

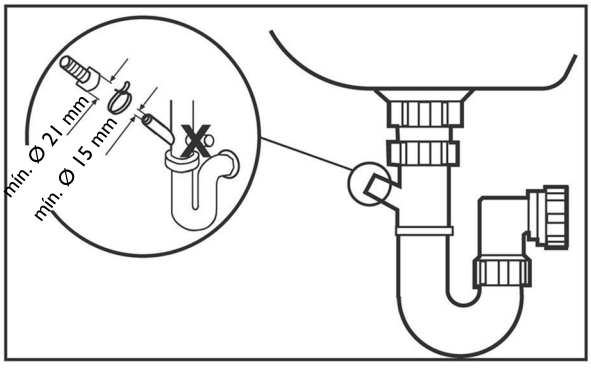

- ► Cuando conecte la manguera de desagüe a un sifón de fregadero con un grifo de manguera de desagüe, asegúrese de que la manguera de desagüe esté apoyada a la altura del banco.
- ► Asegúrese de que el grifo de desagüe tiene un diámetro de orificio mínimo de 15 mm y que ha sido perforado.

Conexión eléctrica

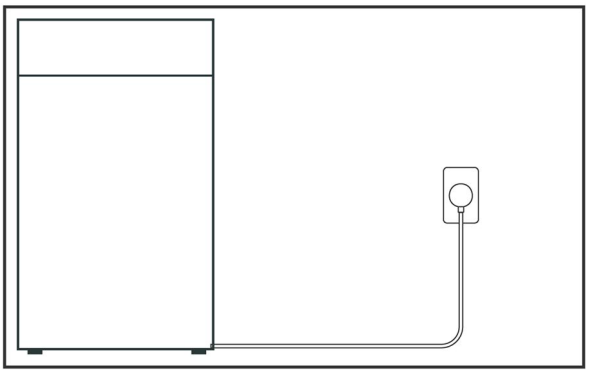

Como se muestra en la imagen, la fuente de alimentación se enchufa en un lugar accesible desde el exterior a través del orificio de servicio para facilitar el enchufado.

¡PRECAUCIÓN!

Asegúrese siempre de que todas las conexiones (alimentación eléctrica, desagüe y manguera de agua dulce) estén firmes, secas y sin fugas.
Tenga cuidado de que estas piezas nunca se aplasten, se doblen ni se retuerzan.
Si el cable de alimentación está dañado, debe sustituirlo el fabricante, su servicio técnico o personal debidamente cualificado para evitar riesgos.

Orificios de servicio

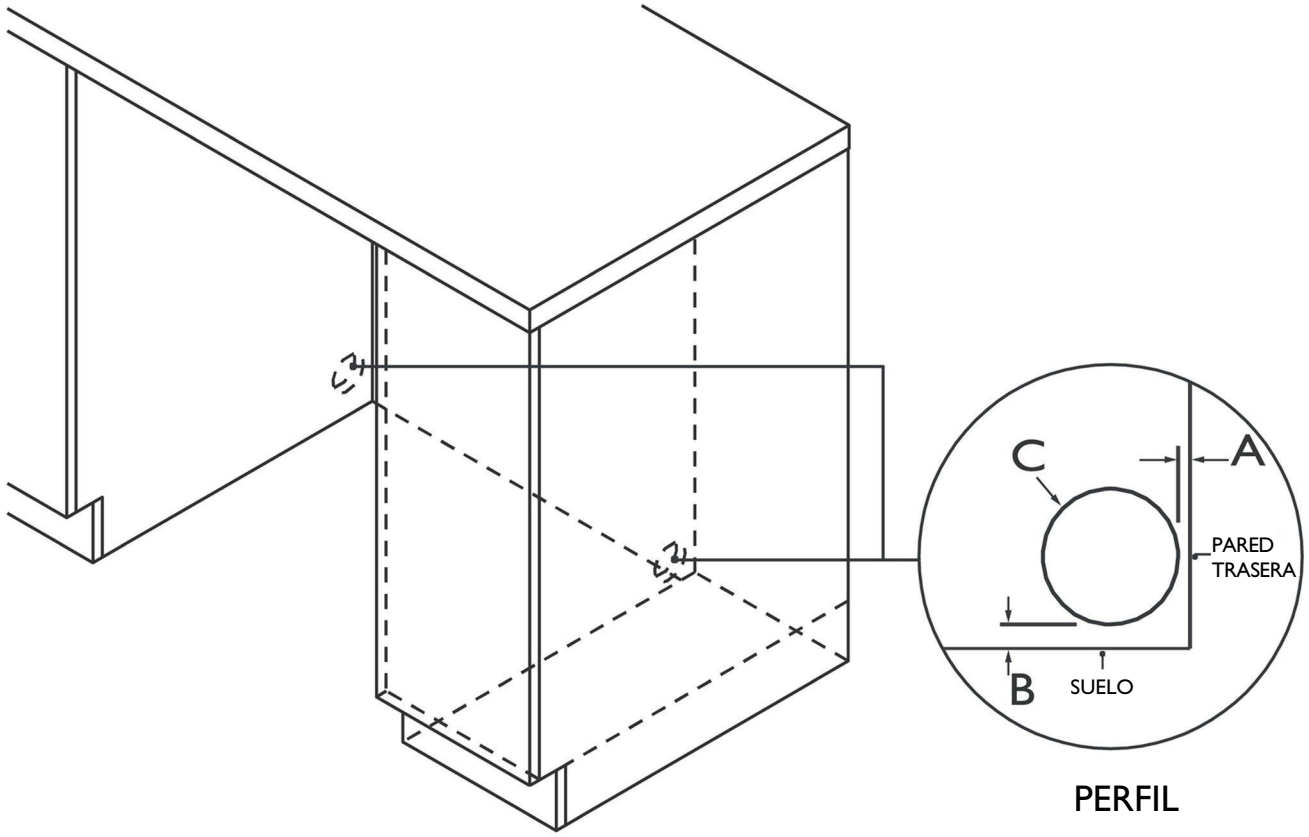

Tamaño del orificio de servicio		mm
A	Distancia máxima entre la parte trasera de la cavidad y el orificio de servicio*	15
B	Distancia máxima entre el suelo y el orificio de servicio**	50
C	Diámetro mínimo del orificio de servicio	70

* Basado en una profundidad de armario de 580 mm.

** Depende del ajuste de las patas de nivelación.

Conecte el tubo de entrada al agua fría

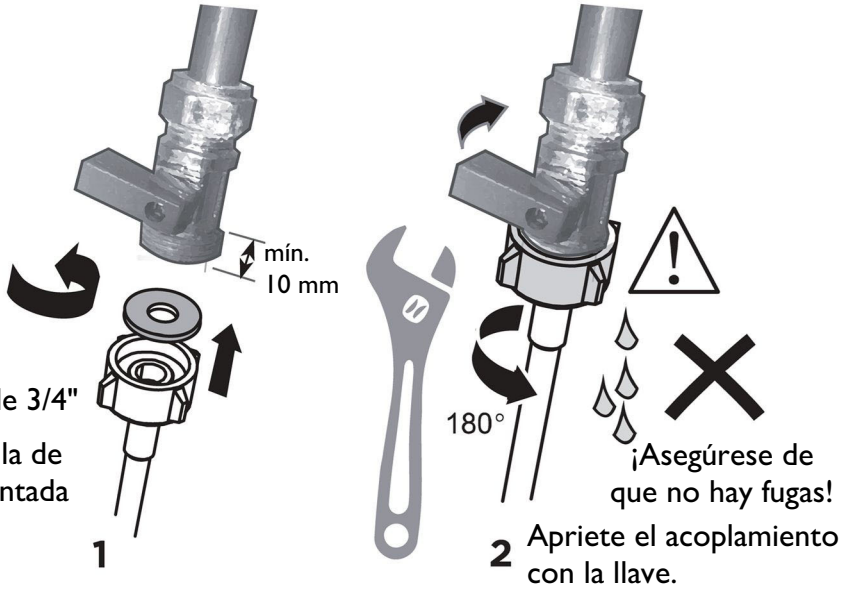

Conector BSP de 3/4"

Asegúrese de que la arandela de goma suministrada esté montada dentro del acoplamiento.

1

2 Apriete el acoplamiento con la llave.

Fontanería - Conexión de entrada de agua

¡IMPORTANTE!

- **El aparato debe conectarse al suministro de agua utilizando la nueva manguera de entrada de agua suministrada. No se deben utilizar mangueras viejas.**
- **No acorte la manguera de entrada.**

Enchufe el producto

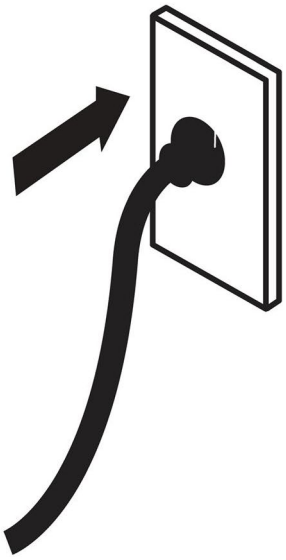

Conexión eléctrica

- El lavavajillas no debe conectarse al suministro eléctrico mientras se realiza la instalación. Asegúrese de que todo el cableado doméstico esté correctamente conectado a tierra.
- Compruebe la etiqueta de clasificación (ubicada en el lado izquierdo de la puerta interior de acero inoxidable del lavavajillas) y asegúrese de que los valores de voltaje y frecuencia eléctrica de la vivienda se correspondan con los de la etiqueta de clasificación.
- Introduzca el enchufe en una toma de corriente con toma de tierra que tenga un interruptor de desconexión.

¡IMPORTANTE!

- La conexión a tierra del aparato es un requisito de seguridad obligatorio por ley.
- Si el cable de alimentación no es lo suficientemente largo para alcanzar la toma de corriente a la que se debe conectar el electrodoméstico, este no se considera apropiado y se deberá sustituir por otro cable de alimentación para lavavajillas. Esto solo puede hacerlo un técnico autorizado de Haier. No modifique ni corte el enchufe. No utilice un adaptador, alargo ni una regleta de varios enchufes para conectar el lavavajillas a la fuente de alimentación, ya que esto puede conllevar un sobrecalentamiento y riesgos de incendio.
- La toma de corriente a la que se conecta el lavavajillas debe permanecer fácilmente accesible (por ejemplo, en un mueble adyacente) incluso una vez se haya instalado el electrodoméstico. Con esto se garantiza que el lavavajillas se pueda desconectar de la fuente de alimentación para una limpieza y mantenimiento seguros.

■ Lista de comprobación final

Debe ser completada por el instalador

- Compruebe que todas las piezas estén instaladas.
- Asegúrese de que todos los paneles y sus partes estén bien fijados y que se hayan realizado pruebas eléctricas finales de acuerdo con las regulaciones eléctricas locales.
- Compruebe que el lavavajillas esté nivelado. Si es necesario, ajuste un poco las patas de nivelación.
  Para garantizar un rendimiento óptimo, el lavavajillas no debe inclinarse más de 1°.
  Compruebe con un nivel de burbuja.
- Asegúrese de que la manguera de entrada de agua se haya suministrado con una arandela de goma y que se haya apretado media vuelta más después del contacto con la junta.
- Asegúrese de que se hayan perforado los tapones o conexiones en el tubo de desagüe y se haya realizado la conexión de desagüe.
- La unión de la manguera de desagüe no debe soportar el peso del exceso de material del tubo. Mantenga la manguera de desagüe lo más extendida posible para evitar la flacidez. Cualquier exceso de longitud del tubo de desagüe debe mantenerse en el lateral del lavavajillas del circuito superior.
- Si conecta el tubo de desagüe al sifón del fregadero, asegúrese de que el circuito superior esté a un mínimo de 150 mm por encima de la unión del tubo de desagüe.
- Asegúrese de haber retirado cualquier embalaje o cinta de sujeción del lavavajillas.
- Compruebe que la puerta se abra y cierre sin resistencia con los muebles adyacentes.
- Compruebe que se pueda acceder a la toma de corriente y que esté ubicada en un mueble adyacente.
- Compruebe que el lavavajillas funcione correctamente:
  si aparece un código de avería, consulte la sección "Códigos de avería" de la Guía del usuario para saber cómo proceder.

► Asegúrese de que el instalador ha completado la 'Lista de comprobación final' de las instrucciones de instalación.

► Lea esta guía, especialmente la sección "Seguridad y advertencias".

► Retire todos los embalajes internos y externos y deséchelo de forma responsable. Recicle los artículos que pueda.

Descripción del producto

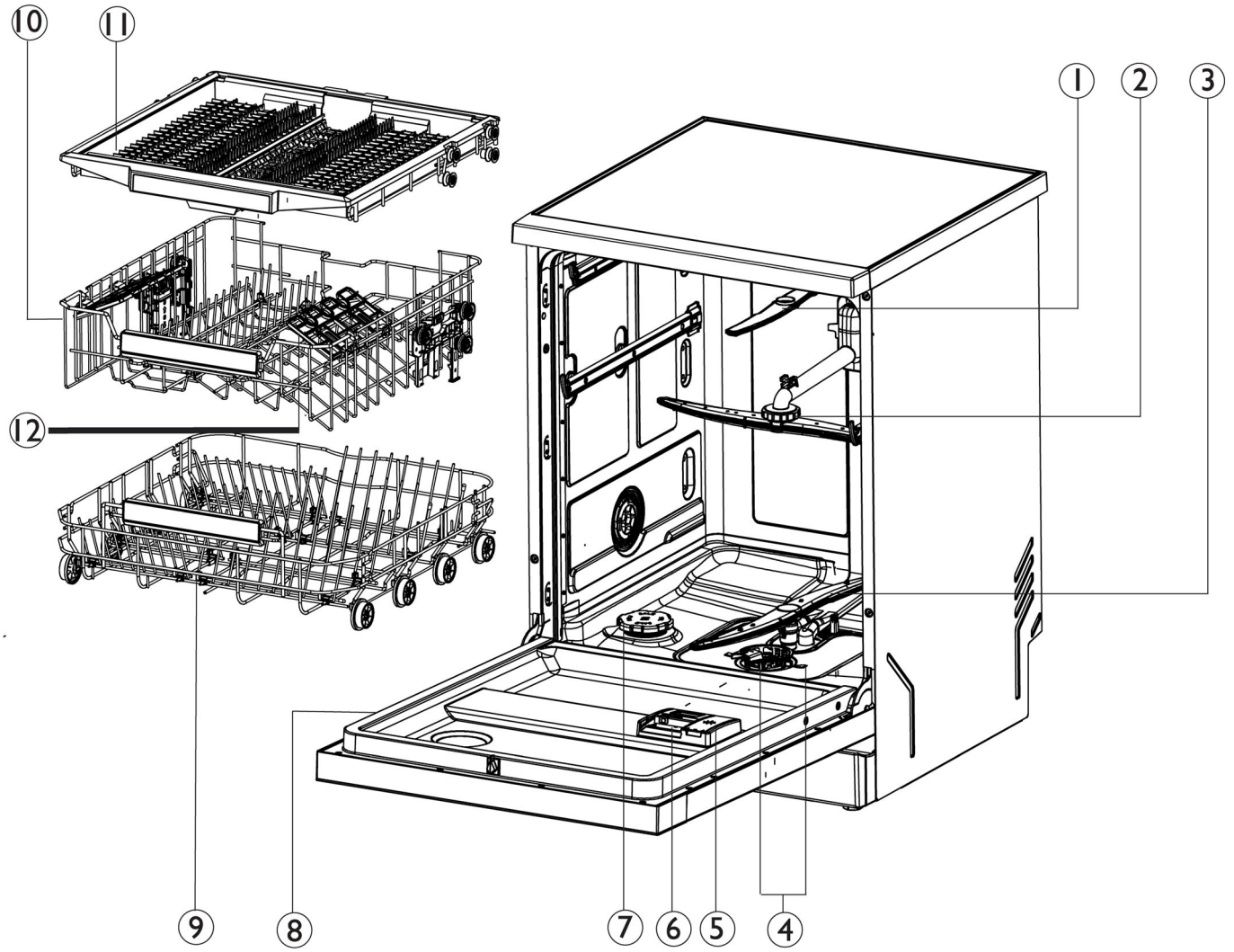

1. Brazo aspersor en el extremo superior
2. Brazo aspersor superior
3. Brazo aspersor inferior
4. Filtro
5. Dispensador de abrillantador
6. Dispensador de detergente
7. Tapa del compartimento de sal
8. Etiqueta de clasificación (características técnicas)
9. Rejilla inferior
10. Rejilla superior
11. Tercera rejilla
12. Soporte para tazas

Accesorios

Compruebe los accesorios y la documentación de acuerdo con esta lista:


Manguera de entrada de agua (1)


Soporte en U (1)


Embudo para la sal (1)


Manual del usuario (1)*


Etiquetas de eficiencia energética (2)*


Adhesivo impermeable


Guía de seguridad (1)

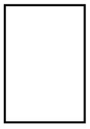
Tarjeta de garantía (1)


Guía rápida (1)

* Solo el modelo CF 4C5F1X tiene manual de usuario impreso y dos tipos de etiquetas de eficiencia energética.

Panel de control

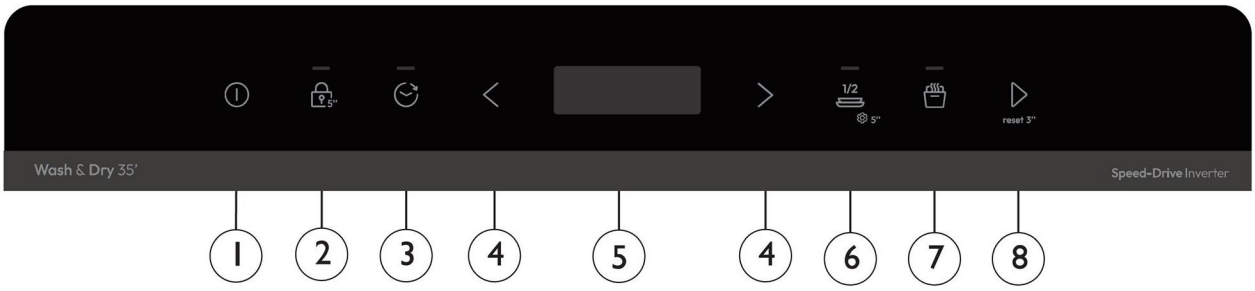

1. Icono de ENCENDIDO/ APAGADO
2. Bloqueo infantil (mantener pulsado durante 3 s)
3. Icono indicador de retraso
4. Icono de selección de programa
5. Icono de visualización/indicador de tiempo e información
6. Icono indicador de media carga (mantener pulsado durante 5 s para acceder a los ajustes de usuario)
7. Icono indicador Auto Door
8. Icono de INICIO/RESTABLECIMIENTO (mantener pulsado durante 3 s para restablecer)

Pantalla de tiempo e información

Durante cualquier selección, la pantalla muestra información relacionada, como:

- ► El tiempo de ciclo del programa.
- ► La hora de inicio diferido del programa.
- ► Códigos de error.

Después del inicio de una operación, se muestra sin parpadear

- ► El tiempo restante en horas para el inicio diferido de un programa, p.ej.: 24 H.
- ► El tiempo restante del ciclo del programa en horas + minutos, p.ej.: 1:59.

Durante la ejecución, puede variar debido a las condiciones locales y a la carga de trabajo diaria.

Icono indicador

Sal



Si el indicador se ilumina: no hay sal. Hay que añadir sal.

Abrillantador



Si el indicador se ilumina: no hay abrillantador. Hay que añadir abrillantador.

Descripción de las opciones

Bloqueo infantil



Mantenga pulsado el icono durante 5 segundos para bloquear o desbloquear la opción de otros iconos.

Retraso



Puede retrasar el inicio de un programa hasta 24 horas.

Media carga



Ajusta el programa de lavado para lavar más eficazmente las cargas más pequeñas.

Smart Door



Abre automáticamente la puerta unos centímetros para que circule el aire. Mejora el efecto de secado.

Pastillas



Mantenga pulsado el icono durante 5 segundos para activar el modo de configuración de usuario. A continuación, puede activar la función Pastillas. Esta opción le permite optimizar el rendimiento del programa simplemente eligiendo el tipo de detergente que desea utilizar.

El programa principal emparejado con la función opcional.

PROGRAMA DE LAVADO	Función adicional
WASH&DRY 35'	Smart Door, Media carga
RÁPIDO 59'	Smart Door, Media carga
ECO	Smart Door, Media carga
UNIVERSAL	Smart Door, Media carga
INTENSIVO	Smart Door, Media carga
CRISTAL	Smart Door, Media carga
AUTO	Smart Door, Media carga
PRELAVADO	-

Programa

Su lavavajillas tiene una serie de programas de lavado diseñados para satisfacer sus necesidades. Seleccionar el ciclo más adecuado para cada carga ayudará a asegurar los mejores resultados de lavado.

Programa de lavado			Descripción del programa
P1	WASH&DRY 35'		Lavado rápido: guisos, salsas, patatas, pasta, arroz, asados o fritos
P2	RÁPIDO 59'		Para platos que están muy sucios o para eliminar los restos de comida que se han dejado secar durante la noche.
P3	ECO		Para platos con suciedad normal, para un consumo óptimo de agua y energía.
P4	UNIVERSAL		Lo mejor para platos que están muy sucios o para eliminar los restos de comida que se han dejado secar durante la noche.
P5	INTENSIVO		Diseñado para ollas, sartenes y platos muy sucios.
P6	CRISTAL		Suciedad leve: café, pastel, leche, bebidas frías, ensalada, salchichas.
P7	AUTO		Un programa que selecciona automáticamente la duración y temperatura más eficientes y efectivas del ciclo dependiendo de la carga y el grado de suciedad.
P8	PRELAVADO [1)]		Evita malos olores y la presencia de suciedad en los platos

1). Utilice este programa para aclarar rápidamente los platos. Esto evita que los restos de comida se adhieran a los platos y que se desprendan malos olores del electrodoméstico. No utilice detergente con este programa.

Vajilla

La combinación de altas temperaturas y detergente para lavavajillas puede causar daños en algunos artículos. Consulte la guía del fabricante o lave a mano en caso de duda.

Utensilios y cubiertas de plata
Enjuague la cubertería inmediatamente después de usarlos para evitar que se empañen. La plata no debe entrar en contacto con el acero inoxidable, mezclarlos puede causar manchas. Saque los cubiertos de plata del lavavajillas y séquelos a mano inmediatamente.

Aluminio
El aluminio puede quedar opaco con el detergente. El grado de cambio depende de la calidad del detergente o el aluminio.

Otros metales
Los utensilios de hierro y fundición pueden oxidarse y manchar otros objetos. El cobre, el estaño y el latón tienden a mancharse.

Madera
Los utensilios de madera suelen ser sensibles al calor y al agua. Lavarlos regularmente en el lavavajillas puede deteriorarlos con el tiempo.

Cristalería
La mayor parte de la cristalería es apta para el lavavajillas. El cristal, la cristalería muy fina y la antigua pueden quedar marcadas y volverse opacas.

Plásticos
Algunos plásticos pueden cambiar de forma o color con el agua caliente. Consulte la guía del fabricante. Los utensilios de plástico apto para lavavajillas deben colocarse boca abajo para que no se volteen y se llenen de agua o se caigan por la rejilla durante el lavado.

Artículos decorados
La mayoría de los artículos de porcelana modernos son aptos para el lavavajillas. Los objetos más antiguos, aquellos con un dibujo pintado sobre el esmalte, con bordes dorados o con porcelana pintada a mano pueden ser más sensibles al lavado en el lavavajillas.

Artículos pegados
Algunos adhesivos se ablandan o se disuelven al lavarse en el lavavajillas.

Dureza del agua
El agua dura es agua con una alta concentración de minerales como calcio y magnesio. Puede ser perjudicial para el rendimiento de su lavavajillas y las piezas pueden fallar con el tiempo. Con el tiempo, la cristalería que se lava con agua dura se vuelve opaca y la vajilla se mancha o se cubre de una película blanca. La dureza del agua varía según la ubicación geográfica.
Si vive en una zona de agua dura, le recomendamos instalar un descalcificador de agua para el suministro de agua del hogar.

Si su casa tiene agua dura
- Consulte "Recomendaciones de cantidad de detergente en polvo".
- Utilice abrillantador. Le recomendamos que aumente el ajuste del abrillantador para mejorar el rendimiento del lavado. Consulte la sección "Preferencias" para obtener más detalles.

Utilice un limpiador/descalcificador para lavavajillas con regularidad o cada vez que observe una acumulación de depósitos de cal en su lavavajillas.

Si su hogar tiene agua blanda o descalcificada
- Evite usar demasiado detergente.

Sugerencias de carga

Cuando cargue su lavavajillas, asegúrese de que los artículos estén colocados de manera que el agua proveniente del brazo aspersor giratorio que se encuentra debajo pueda llegar a todas las áreas. La eficacia del lavado se reducirá si no puede.

Su lavavajillas puede contener hasta un máximo de 14 cubiertos.

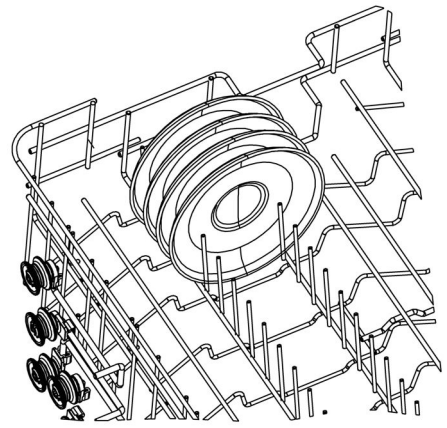

Asegúrese de lo siguiente:

- Los brazos aspersores inferiores y superiores pueden girar libremente.
- Los elementos altos no obstruyan el brazo aspersor superior.
- El cristal y otros objetos frágiles están estables.
- Todas las aberturas de los platos están orientadas hacia abajo.
- Los platos se han espaciado de manera uniforme.
- Todos los objetos afilados se han colocado de forma segura para evitar lesiones o daños en el producto.

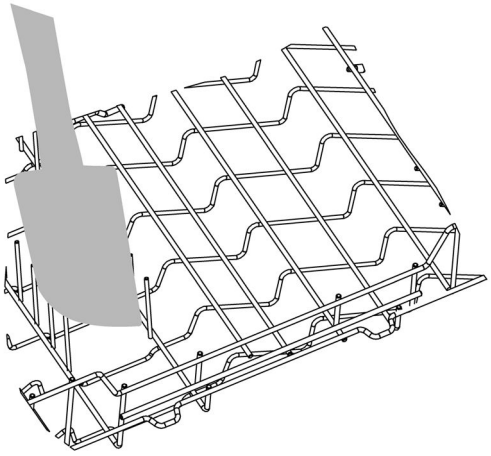

Evite:

- Llenar en exceso.
- Cualquier saliente debajo de los estantes y el cesto que pueda impedir la rotación del brazo aspersor.
- Cualquier saliente en la parte frontal del lavavajillas.
- Bloqueando el agua de cualquier artículo en los estantes plegables para vasos.

Ajustar un lavado

1

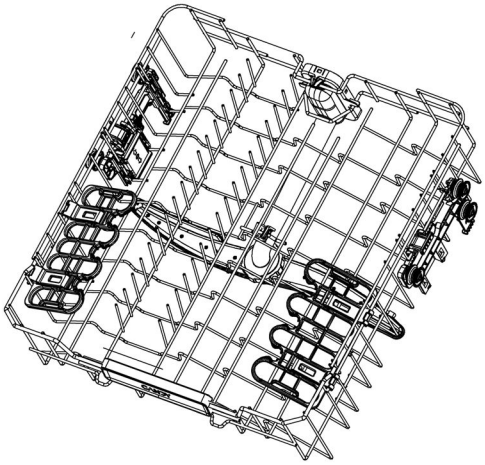

Retire todos los restos de comida de la vajilla antes de cargarla cuidadosamente en el lavavajillas.
Asegúrese de que los brazos aspersores están libres de obstrucciones y giren libremente.

2

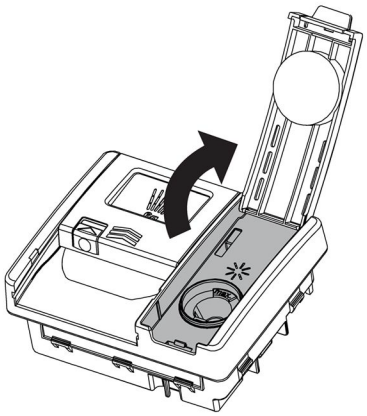

Si se ilumina el indicador del abrillantador, llene el dispensador correspondiente.
Consulte la sección 'Abrillantador' para obtener orientación adicional.

3

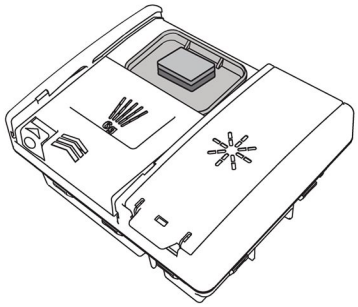

Añada el detergente al dispensador y cierre la tapa.
Las pastillas se pueden colocar en el dispensador de detergente.

4

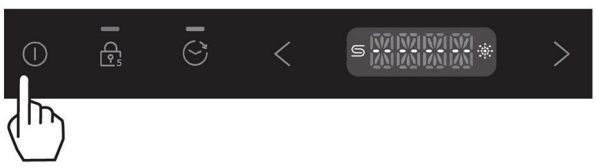

Asegúrese de que el lavavajillas está encendido, pulse el botón ⏻.

Ajustar un lavado

5



Seleccione el programa de lavado que desee.

6

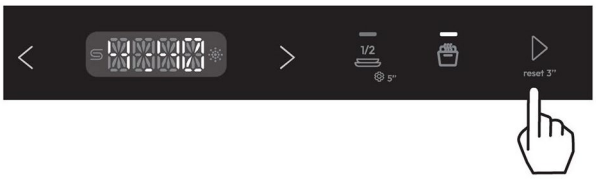

Cierre la puerta y pulse ▷ reset 3" para iniciar el lavado.

7

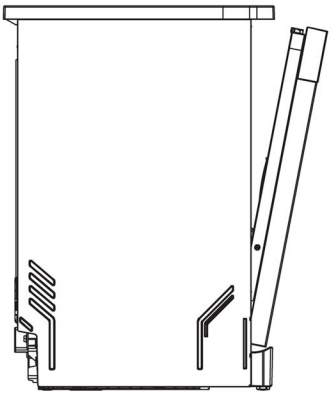

Después del lavado, la puerta se abrirá un poco de forma automática para ayudar con el secado.*
Para obtener los mejores resultados, descargue los platos una vez fríos.

* Esta función puede ser activada o no por el usuario.

8

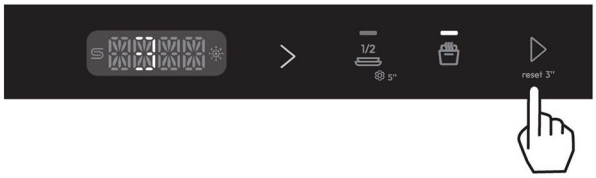

Mantenga pulsado ▷ reset 3" 3 segundos para cancelar.

Inicio diferido

ES

Configure el lavavajillas para que empiece en otro momento del día y ejecute un programa de lavado seleccionado. INICIO DIFERIDO se puede configurar después de seleccionar un programa de lavado y se puede configurar hasta 24 horas.

Configuración del inicio diferido

1

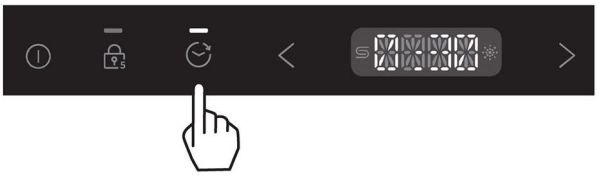

Añada detergente y seleccione un programa de lavado y, en caso necesario, agregue un modificador de lavado.
Pulse para introducir el INICIO DIFERIDO e incrementar el tiempo de retraso.

*Para 0-4 horas, cada pulsación aumenta o disminuye el tiempo 30 min, y para 4-24 horas, aumenta o disminuye en 1 h.

2

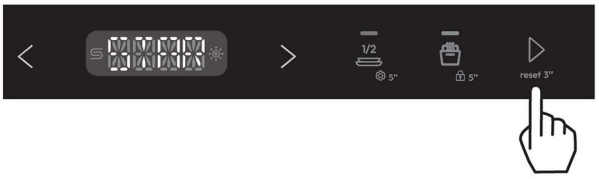

Pulse reset 3" para confirmar.
El programa de lavado comenzará al final de la cuenta atrás, siempre que la puerta esté cerrada.

* Abra la puerta para pausar el INICIO DIFERIDO. Cierre la puerta para continuar.

Cancelación del inicio diferido

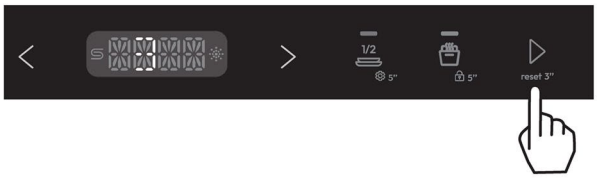

Abra la puerta y mantenga pulsado reset 3"

3 segundos para cancelar.

Bloqueo de teclas

Bloquee los controles del lavavajillas para su limpieza o para evitar un uso no deseado.

Bloqueo de los controles

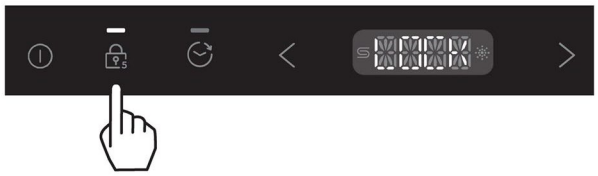

Mantenga pulsado durante 5 segundos para bloquear los controles del lavavajillas.

Nota: Antes de bloquear los controles, ejecute el programa. Tras el bloqueo, salvo la operación de desbloqueo y apagado, las demás funciones no estarán disponibles.

Desbloqueo de los controles

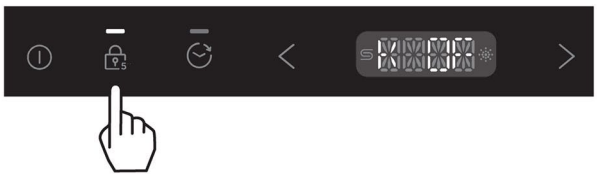

Mantenga pulsado durante 5 segundos para desbloquear.

Preferencias

Puede ajustar cualquiera de los siguientes ajustes antes de iniciar un ciclo de lavado.

Opción	Descripción	Valor predeterminado	Pantalla de ajustes
IDIOMA	Haga el ajuste según la siguiente página.	ESPAÑOL	IDIOMA
PASTILLAS	Haga el ajuste según la siguiente página.	NO	PASTILLAS On SÍ Off NO
DESCALCIFICADOR	Haga el ajuste según la siguiente página.	S 5	DESCALCIFI-CADOR Mín: S 0 Máx.: S 8
ABRILLANTADOR	Controla la cantidad de abrillantador dosificado. Consulte la sección "Abrillantador" para ver más detalles.	R 5	ABRILLANTA-DOR Mín: R 0 Máx.: R 6
INDICADOR ACÚSTICO	Ajusta la configuración del tono. Cuando se ajuste en NO, todos los tonos se silenciarán, excepto las alertas de error.	SÍ	INDICADOR ACÚSTICO On SÍ Off NO
ÚLTIMO UTILIZADO	Función de memoria de programa, seleccione si desea recordar el último programa utilizado.	NO	ÚLTIMO UTILIZADO On SÍ Off NO

Cambiar la configuración

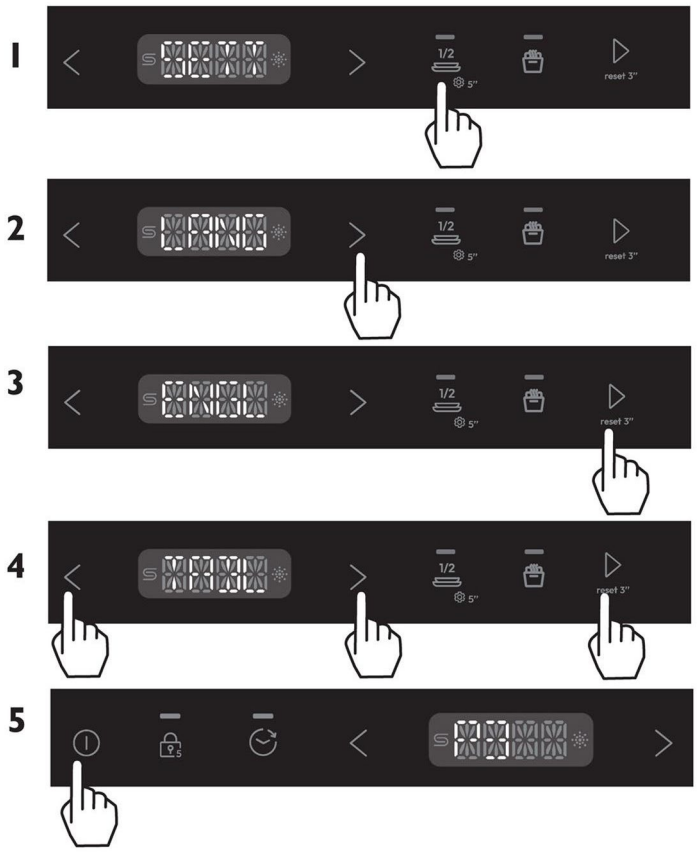

Asegúrese de que no haya un lavado en marcha.

Mantenga pulsado 1/2 5" durante 5 segundos para entrar en el menú.

Pulse > para desplazarse por la configuración.

Pulse reset 3" para seleccionar el menú que desea ajustar.

Pulse < o > para ajustar el nivel. Pulse reset 3" para guardar los ajustes.

Pulse ⏻ para salir.

Sistema de descalcificación del agua

Para garantizar unos buenos resultados de lavado, el lavavajillas necesita utilizar agua blanda. El agua dura puede resultar perjudicial para el rendimiento de su lavavajillas. Con el tiempo, la cristalería que se lava con agua dura se vuelve opaca y la vajilla se mancha o se cubre de una película blanca. Uso con una película blanca. Utilizar agua muy dura puede hacer que las piezas del lavavajillas se estropeen con el tiempo. La sal puede mejorar la situación.

Ajuste del sistema de descalcificación del agua

La cantidad de sal dispensada puede ajustarse en las etapas S 0 y S 8, en función de la dureza del agua.

1. Averigüe el valor de la dureza de su agua corriente. Su compañía de suministro de agua le ayudará con esto.
2. Puede encontrar el ajuste en la tabla de dureza del agua.

Identificar la dureza del agua en su localidad

Dureza del agua				Ajuste del descalcificador de agua
Alemán (°dH)	Francés (°fH)	Mmol/l	Grados ingleses	Electrónica
31-50	54-89	5,4-8,9	39-63	S 8
22-30	38-53	3,8-5,3	27-38	S 7
17-21	29-37	2,9-3,7	21-26	S 6
13-16	22-28	2,2-2,8	16-20	S 5 1)*
11-12	18-21	1,8-2,1	13-15	S 4
9-10	15-17	1,5-1,7	11-12	S 3
7-8	11-14	1,1-1,4	8-10	S 2
0-6	0-11	0-1,1	0-7	S 1 2)*
-	-	-	-	S 0 3)*

* Observación

1) Ajuste de fábrica para el detergente en polvo.
2) Ajuste recomendado para el detergente en pastillas combinado.
3) El indicador de sal está apagado.

Uso de sal especial

Cuando se ilumine el indicador de nivel bajo de sal en el panel de control, deberá rellenarse de sal. Rellene siempre con sal especial inmediatamente antes de encender el electrodoméstico. Esto garantiza que la solución salina especial excedente se elimine inmediatamente y no corroa el tanque de enjuague.

Rellene la sal de la siguiente manera:

⚠ PRECAUCIÓN

Utilice únicamente sal para lavavajillas. ¡Otros productos pueden causar daños al electrodoméstico! Cualquier sal derramada causa corrosión. Ejecute un programa después de cada recarga.

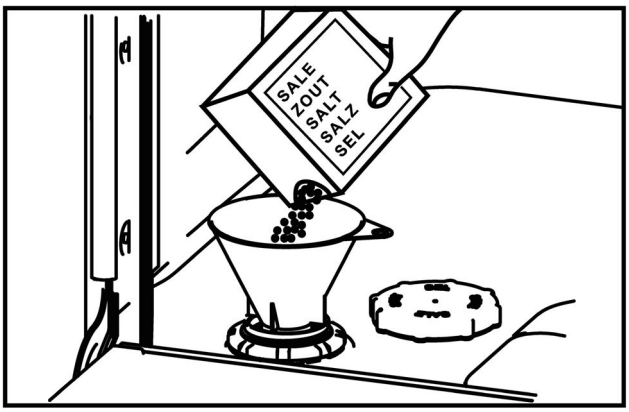

1. Gire el tapón en sentido contrario a las agujas del reloj para abrir el depósito de sal.
2. Llene el depósito de sal con 1 litro de agua.
3. Llene el depósito con sal específica (el agua se desborda).
4. Retire la sal derramada de la zona de llenado.
5. Gire el tapón en el sentido de las agujas del reloj para cerrar el depósito de sal.

Detergente

ADVERTENCIA: Los detergentes para lavavajillas son muy alcalinos. Pueden ser extremadamente peligrosos si se ingieren. Evite el contacto con la piel y los ojos y mantenga a los niños y a los enfermos alejados del lavavajillas cuando esté abierto. Compruebe que el dispensador de detergente en polvo esté vacío después de cada lavado.

Detergentes inadecuados

Estos tipos de detergente no son adecuados y pueden dañar su lavavajillas o provocar una llamada de servicio que no está cubierta por la garantía:

- ► Líquidos de lavado a mano
- ► Detergentes para ropa
- ► Jabones
- ► Desinfectantes

Uso de detergente en polvo

Para conocer las cantidades de detergente en polvo, consulte la siguiente tabla de "Recomendaciones de cantidad de detergente en polvo" y la guía del fabricante del detergente.

1

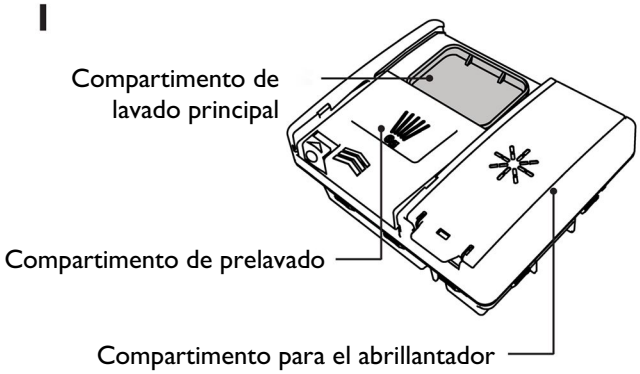

Compruebe que el dispensador esté vacío y seco. Añada detergente en polvo o pastillas al dispensador de detergente.

2

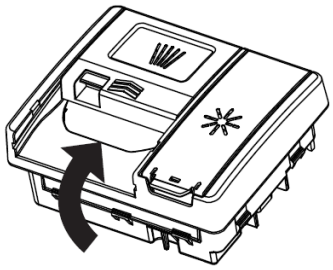

Retire el exceso de detergente y cierre la tapa. Hará clic cuando esté bien colocada. Si es necesario, añada detergente adicional al compartimento del prelavado situado encima del dispensador.

Al lavar platos con mucha suciedad en agua dura, se puede requerir más detergente. Consulte "Recomendaciones de cantidad de detergente en polvo".

Recomendaciones de cantidad de detergente en polvo

- ▶ Utilice la tabla siguiente para determinar la cantidad de detergente en polvo óptima para cada programa de lavado.
- ▶ Si tiene agua dura en su zona, es posible que necesite más detergente.

Programa de lavado	Compartimento de prelavado	Compartimento de lavado principal
P1 WASH&DRY 35’ 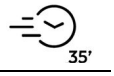	Lleno	15/25
P2 RÁPIDO 59' 	Lleno	15/25
P3 ECO 	Lleno	15/25
P4 UNIVERSAL 	Lleno	15/25
P5 INTENSIVO 	Lleno	15/25
P6 CRISTAL 	Lleno	15/25
P7 AUTO 	Lleno	15/25
P8 PRELAVADO 	Nada	Nada

Abrillantador

El abrillantador proporciona un acabado libre de rayas para la cristalería y la vajilla, y evita que el metal se empañe. Recomendamos utilizar un abrillantador líquido regularmente para obtener resultados óptimos de secado.

El dispensador del abrillantador se encuentra en el interior de la puerta, junto al dispensador de detergente.

Uso del abrillantador

La cantidad de abrillantador dispensada en cada lavado puede requerir ajustes para adaptarse a las condiciones del agua. Consulte la sección "Preferencias" y "Dureza del agua" para obtener orientación. No se requiere abrillantador si la pastilla ya lleva integrado.

1



Cuando el nivel de abrillantador es bajo, el indicador de abrillantador del panel de control se enciende para recordarle que debe rellenar el dispensador.

2

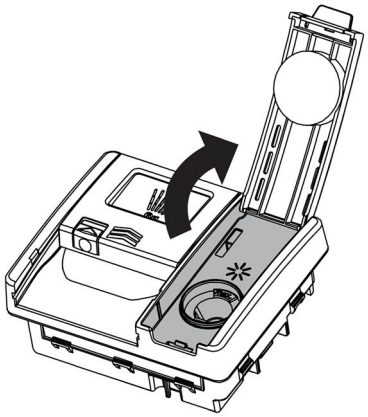

Levante la tapa y vierta abrillantador en la abertura.
No llenes más allá de la línea MÁX. Tenga cuidado de no derramar abrillantador sobre la puerta o la cubeta del detergente.

3

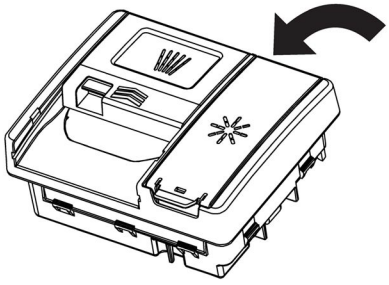

Cierre la tapa, asegurándose de que queda bien cerrada.

Cualquier derrame accidental en el lavavajillas o cubeta de detergente deberá limpiarse inmediatamente. El abrillantador derramado puede provocar una formación excesiva de espuma. Las llamadas de servicio relacionadas con estos errores no están cubiertas por la garantía.

Cargar las cestas

Asegúrese de que los vasos delicados y la porcelana lleven la etiqueta "apto para lavavajillas".

- × No introduzca en el aparato objetos de madera, cuerno, aluminio, estaño y cobre.
- × No coloque en el aparato objetos que puedan absorber agua (esponjas, trapos domésticos).
- ► Utilice el aparato solo para lavar objetos aptos para lavavajillas.
- ► Retire los restos de comida de los artículos.
- ► Ablande la comida quemada en los artículos antes de lavarlos.
- ► Coloque los objetos huecos (tazas, vasos y sartenes) con la abertura hacia abajo.
- ► Coloque los objetos con huecos profundos en posición inclinada.
- ► Mezcle las cucharas con otros cubiertos para evitar que se peguen.
- ► Asegúrese de que los cubiertos y la vajilla no queden pegados entre sí y que haya un espacio entre cada uno de ellos.
- ► Asegúrese de que los vasos no toquen otros vasos.
- ► Coloque los objetos pequeños en el cesto de los cubiertos.
- ► Coloque los artículos ligeros en la cesta superior. Asegúrese de que los objetos no se mueven.
- ► Asegúrese de que los brazos pulverizadores pueden moverse libremente antes de iniciar un programa.

Si se oyen ruidos de tintineo durante la ejecución de un programa: Compruebe que la vajilla y la cristalería tienen una posición firme.

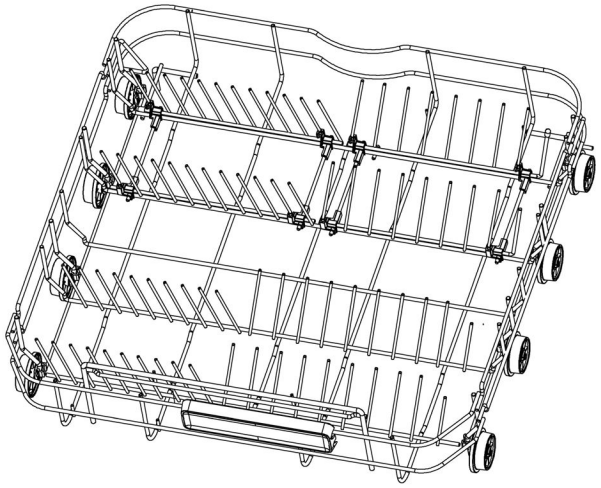

Coloque los artículos muy sucios (como ollas y sartenes o platos) en la cesta inferior. El chorro de pulverización más potente proporciona un mejor resultado de lavado de la vajilla.

Rejilla superior

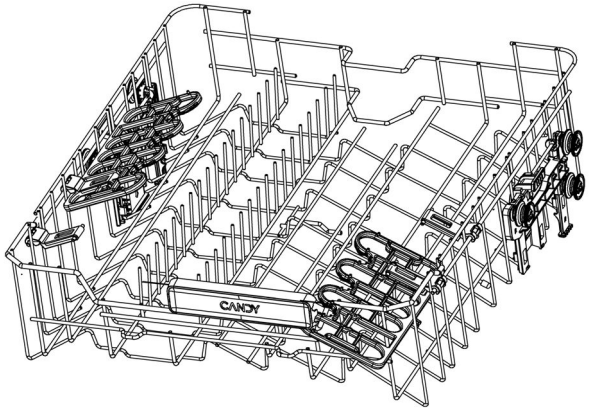

► La rejilla superior está diseñada para contener objetos como vasos, tazas, platillos, platos, cuencos pequeños y sartenes poco profundas.

Rejilla para tazas

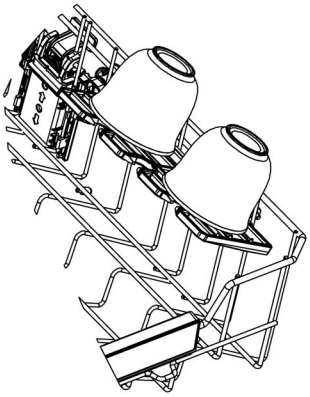

Ajuste la altura a su gusto o dóblela para dejar espacio para otros artículos. Utilice las muescas para apoyar los tallos de las copas de vino.
El plegado y el apoyo se consiguen volteando.

Ajuste de altura de la rejilla superior.

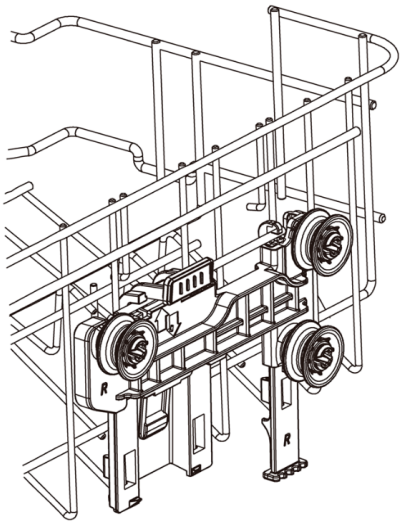

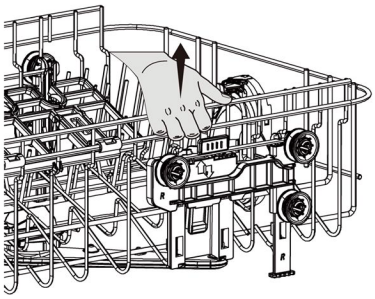

PARA ELEVAR LA CESTA

Sujete estas asas por ambos lados y levante la cesta hacia arriba hasta que encaje en su posición.

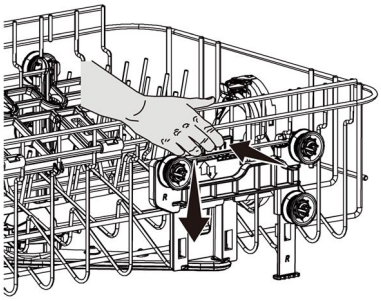

PARA BAJAR LA CESTA

Tire de las palancas hacia arriba en ambos lados y baje la cesta cuidadosamente.

Tercera rejilla

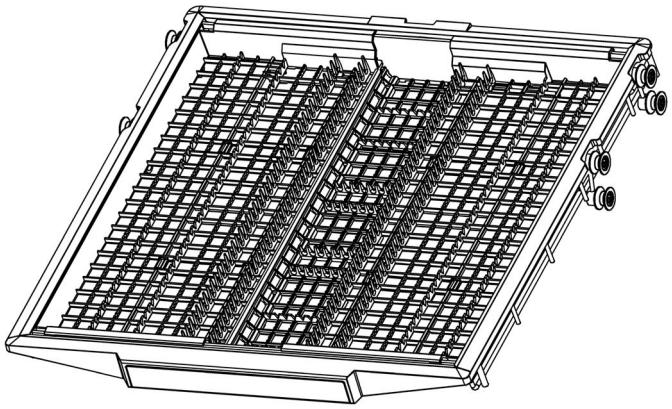

Utilice la bandeja para asegurar los cubiertos y utensilios.
Coloque los cubiertos en las muescas para asegurarlos.
Coloque los utensilios más grandes en el centro de la bandeja.
Deslice las secciones laterales hacia el centro para dejar más espacio para los artículos de abajo.

Desconecte el lavavajillas de la red eléctrica y permita que se enfríe antes de realizar cualquier limpieza o mantenimiento.

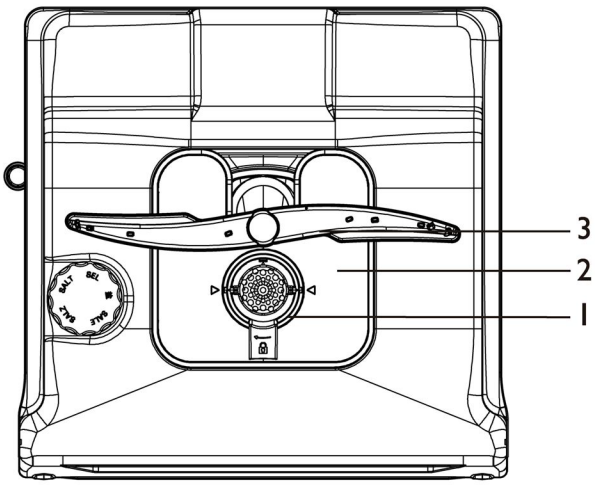

Características

1 Filtro
2 Placa del filtro
3 Brazo aspersor inferior

No se muestra: brazos aspersores superior y en el extremo superior

Limpiar las superficies

Limpie con un paño húmedo y seque con un paño sin pelusa. No recomendamos utilizar los siguientes productos de limpieza, ya que pueden dañar las superficies:

Estropajos de plástico o de acero inoxidable.
- ► Abrasivos, disolventes, limpiadores domésticos.
- ► Limpiadores ácidos o alcalinos.

Líquidos o jabón para lavarse las manos.
- ► Limpiadores o pulidores para acero inoxidable.
- ► Detergentes con lejía o desinfectantes.

Limpieza del filtro, los brazos aspersores y la placa del filtro

Recomendamos quitar y limpiar el filtro de drenaje y la placa del filtro una vez al mes o cada vez que haya evidencias de partículas de alimentos. Los brazos aspersores en uso normal deberían requerir de limpieza con menos frecuencia. Los brazos aspersores inferiores y superiores se pueden agitar para eliminar cualquier material extraño, limpiarlos en agua caliente y luego aclararlos en agua limpia.
El lavavajillas debe utilizarse con la placa del filtro, el filtro de desagüe y los brazos aspersores colocados correctamente. Si utiliza un limpiador para lavavajillas o desincrustante, consulte las instrucciones del fabricante.

Periodos prolongados de desuso

Si el lavavajillas no se va a utilizar durante algún tiempo, recomendamos apagar la corriente y el agua, dejándolo limpio y vacío con la puerta entreabierta. Al utilizar el lavavajillas por primera vez después de un largo período de tiempo de desuso, le recomendamos que vierta 3 tazas de agua en el lavavajillas antes de usarlo. Esto ayuda a lubricar los componentes que pueden haberse secado durante el desuso.

Quitar y limpiar el filtro

1

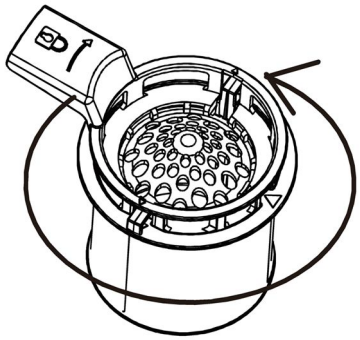

Gire el filtro en sentido contrario a las agujas del reloj para soltarlo. Levante para retirarlo.

2

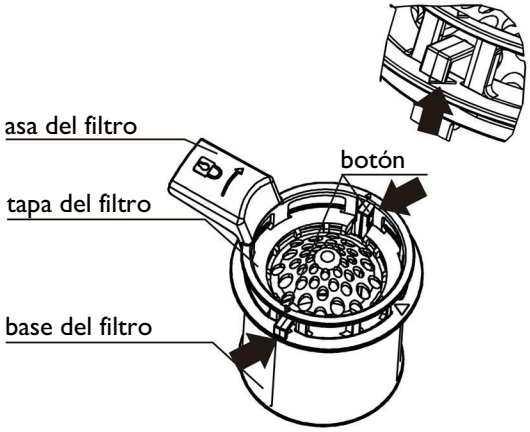

Gire el asa del filtro en sentido contrario a las agujas del reloj para soltarlo. Tire hacia arriba para retirar el filtro de la placa. Separe la tapa del filtro de la base presionando los botones de liberación y tirando de ella hacia arriba. Retire con cuidado la placa del filtro de los clips de fijación situados en la parte posterior del desagüe. No intente quitar el filtro por la fuerza, ya que esto puede causar daños. Limpie con agua caliente y enjuague bien.

Sustitución de los filtros:

1

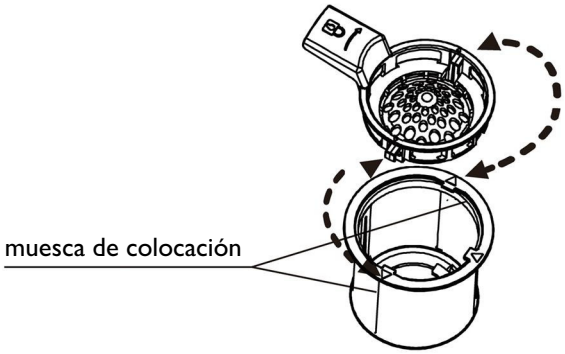

1. Alinee la tapa del filtro con la muesca de la base del filtro por un lado.
2. Presione el botón para enganchar la tapa del filtro debajo de las muescas de colocación de la base del filtro para los otros lados.
3. Coloque la placa del filtro debajo de los clips de ubicación en la parte trasera del desagüe y empújela con firmeza hacia atrás en los clips. Asegúrese de que la placa del filtro está a ras de la base del lavavajillas.
4. Vuelva a colocar el filtro de drenaje en la base del lavavajillas. Gire el asa del filtro en el sentido de las agujas del reloj para encajarlo.

2

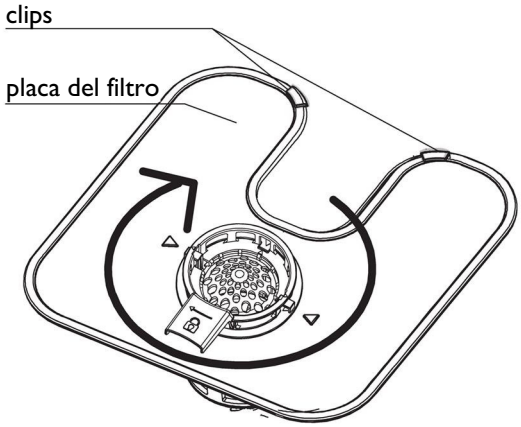

Vuelva a colocar el filtro de drenaje en la base del lavavajillas. Gire dos veces en sentido horario para ajustar en su sitio.

Quitar y limpiar la placa del filtro

placa del filtro

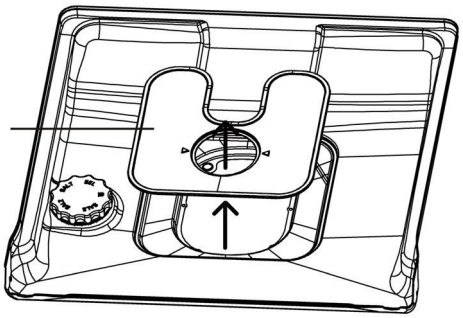

Con el filtro retirado, levante la placa del filtro hacia arriba y hacia fuera.
Limpie con agua caliente y enjuague bien.

Sustitución de la placa del filtro

placa del filtro

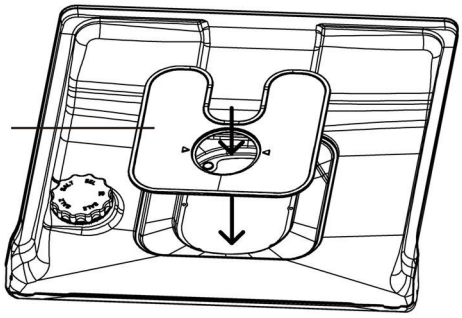

Coloque la placa del filtro debajo de los clips de ubicación en la parte trasera del desagüe y empújela con firmeza hasta que quede en su sitio. Asegúrese de que la placa del filtro está a ras de la base del lavavajillas.

Limpieza del brazo aspersor de arriba

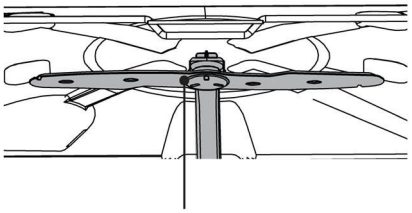

brazo aspersor en el extremo superior

No retire el brazo aspersor de arriba para su limpieza. Límpielo con un cepillo pequeño de plástico.
Si está muy sucio o bloqueado, utilice un limpiador/descalcificador para lavavajillas. Siga las instrucciones del fabricante.

Limpieza del brazo aspersor superior

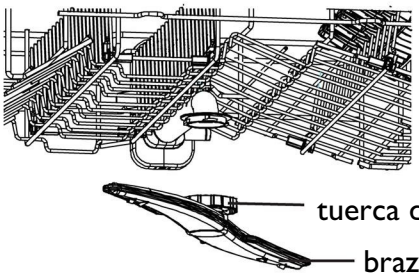

Para retirar el brazo aspersor superior, gire la tuerca de bloqueo en el sentido de las agujas del reloj para soltar.
Enjuague bien el brazo aspersor con agua corriente y vuelva a colocarlo.

Limpieza del brazo aspersor inferior

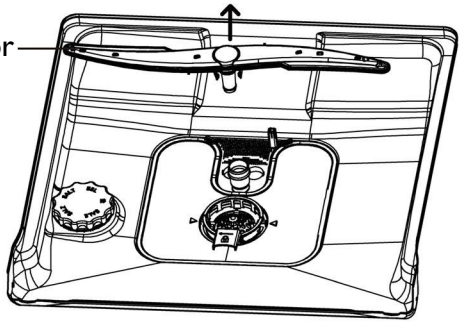

Para retirar el brazo aspersor inferior, sáquelo de la base del lavavajillas.
Enjuague bien el brazo aspersor con agua corriente y vuelva a colocarlo.
Asegúrese de que el brazo gira libremente cuando vuelva a montarlo.

Preparación para el invierno (climas fríos)

Si el lavavajillas se instala en un clima frío donde las temperaturas descienden por debajo de cero, recomendamos prepararlo para el invierno.

1

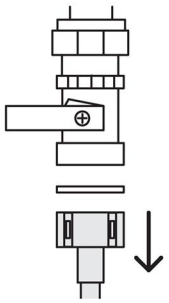

Cierre el suministro de agua.
Desconecte las mangueras de desagüe del tubo de desagüe del fregadero y la tubería de entrada de agua de la válvula de agua.

2

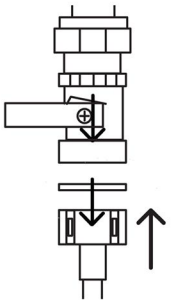

Drene el agua de las mangueras, la tubería de entrada y la válvula de agua, utilizando un cubo o una cacerola para recoger el agua.
Vuelva a conectar la tubería de entrada de agua a la válvula de agua y las mangueras al tubo de desagüe del fregadero.

3

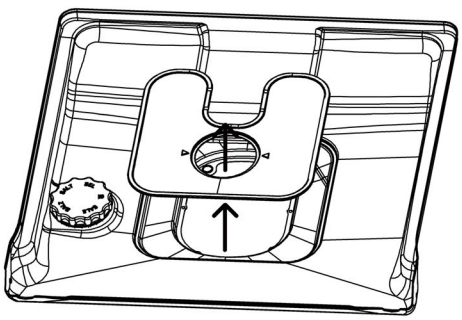

Retire el filtro de drenaje y la placa del filtro. Utilice una esponja para eliminar cualquier resto de agua de debajo antes de reemplazar.

Solución de problemas

Problema	Causa posible	Qué hacer
El lavavajillas no arranca	No hay energía.	Asegúrese de que el lavavajillas esté enchufado y que la fuente de alimentación esté encendida en la pared.
	La puerta no está bien cerrada.	Cierre la puerta.
	No se ha pulsado ▷ reset 3".	Pulse ▷ reset 3".
	Grifo de agua no encendido.	Asegúrese de que el agua está conectada y encendida.
	Filtro bloqueado en la manguera de entrada de agua.	Compruebe el filtro y límpielo si es necesario (se encuentra donde la manguera de entrada de agua se enrosca en el grifo).
El brazo aspersor inferior gira con dificultad	Los orificios del brazo aspersor están bloqueados por objetos pequeños o partículas de alimentos.	Limpie el brazo aspersor. Consulte "Mantenimiento" para obtener instrucciones.
La tapa del dispensador de detergente no puede se puede cerrar	El compartimento del detergente se ha sobrellenado.	Retire el detergente hasta que la cubierta pueda cerrarse.
	El dispensador de detergente está atascado con restos de detergente.	Limpie el dispensador con un paño húmedo. Seque el dispensador antes de añadir detergente.
Hay restos de detergente atascados dentro del dispensador	El compartimiento estaba húmedo cuando se llenó con detergente.	Limpie el dispensador con un paño húmedo. Seque el dispensador antes de añadir detergente.
	Los utensilios bloquean la apertura del dispensador de detergente.	Asegúrese de que no haya utensilios grandes colocados de manera que impidan que la tapa del dispensador se abra cuando la puerta del lavavajillas esté cerrada.
El agua permanece dentro del lavavajillas después de haber finalizado el lavado	Bloqueo de la conexión del desagüe.	Compruebe que la conexión de desagüe está libre de obstrucciones.
	La manguera de drenaje está enrollada, doblada o bloqueada.	Revise la manguera de drenaje y enderece si es necesario.
	La bomba está atascada.	Llame a su Centro de Servicio Autorizado Haier o a su Servicio de Atención al Cliente.
	Filtro(s) bloqueado(s).	Limpie el/los filtro(s). Consulte "Mantenimiento" para obtener instrucciones.
La pantalla parpadea mientras el bloqueo de teclas está activado	Esto es normal. La pantalla permanece encendida aunque los botones estén desactivados.	No se requiere ninguna acción.

Problema	Causa posible	Qué hacer
Espuma	Se ha utilizado un tipo o cantidad incorrectos de detergente.	Consulte 'Detergente' o consulte las instrucciones del fabricante del detergente.
	Demasiado huevo en la carga de lavado.	Aumente la cantidad de detergente.
	Nivel de dosificación de abrillantador demasiado alto.	Disminuya la dosis de abrillantador.
	Los derrames de abrillantador no se han limpiado.	Asegúrese de limpiar todos los derrames de abrillantador cuando se produzcan.
Sonido de golpeteo o traqueteo durante el lavado	El brazo aspersor golpea los platos.	Pause el lavado y redistribuya los platos. Consulte 'Ajustar un lavado' y 'Sugerencias de carga'.
	Los platos se han apilado incorrectamente.	
Vajilla sucia	Programa de lavado inadecuado para la carga seleccionada.	Seleccione el programa de lavado apropiado para la carga. Consulte 'Programas de lavado'.
	Los residuos estaban demasiado cocidos.	Los platos pueden necesitar remojo.
	Los brazos aspersores no pueden girar.	Asegúrese de que no haya elementos que obstruyan la trayectoria de los brazos aspersores.
	Cesta/estante mal cargado.	Consulte 'Sugerencias de carga'.
	Placa del filtro o filtro instalado incorrectamente.	Consulte 'Mantenimiento'.
	Detergente vertido en el compartimiento equivocado.	Consulte "Programas de lavado" y "Detergente".
	Exceso de comida no retirado de los platos antes de cargarlos.	Raspe todos los restos de comida de los platos antes de cargarlos.
	Detergente inadecuado.	Utilice únicamente detergente en polvo o pastillas diseñados para lavavajillas domésticos.
	No hay suficiente detergente.	Consulte el apartado "Detergente" para ver las cantidades recomendadas. Es posible que deba ajustarlo para que se adapte a su carga particular y la dureza de su suministro de agua.
	Los orificios de los brazos aspersores están bloqueados.	Limpie los brazos aspersores. Consulte "Mantenimiento" para obtener instrucciones.
	Los filtros están bloqueados.	Limpie los filtros. Consulte "Mantenimiento" para obtener instrucciones.
Los artículos de plástico se decoloran (p.ej. manchas por salsa de tomate)	No hay suficiente detergente, no se ha preaclarado.	Enjuague previamente los platos de plástico antes de colocarlos en el lavavajillas y/o agregue más detergente. Alternativamente, el uso del programa Aclarado después de añadir los platos puede reducir al mínimo las manchas.

Problema	Causa posible	Qué hacer
El lavavajillas se detiene de repente durante el lavado	Se ha interrumpido el suministro de energía o de agua.	Comprueba el suministro de energía y de agua.
Quedan manchas blancas en los vasos y la vajilla; tienen un aspecto lechoso	No hay suficiente detergente.	Consulte el apartado "Detergente" para ver las cantidades recomendadas. Es posible que deba ajustarlo para que se adapte a la dureza de su suministro de agua.
	La dosis de abrillantador es demasiado baja.	Aumente la dosis de abrillantador. Consulte la sección "Abrillantador".
Los platos y cubiertos no se han secado	La dosis de abrillantador es demasiado baja.	Aumente la dosis de abrillantador. Consulte la sección "Abrillantador".
	Los artículos se han retirado demasiado pronto.	Después del fin del programa de lavado, deje la puerta entreabierta y espere durante varios minutos para que se sequen.
	El dispensador de abrillantador está vacío. (Los indicadores de abrillantador están encendidos).	Añada abrillantador. Consulte la sección "Abrillantador".
Los vasos tienen una apariencia opaca	La dosis de abrillantador es demasiado baja.	Aumente la dosis de abrillantador. Consulte la sección "Abrillantador".
Las manchas de té o rastros de lápiz labial no se han eliminado completamente	No hay suficiente detergente.	Consulte el apartado "Detergente" para ver las cantidades recomendadas. Es posible que deba ajustarlo para que se adapte a su carga particular.
	La temperatura de lavado es demasiado baja.	Seleccione un programa de lavado para platos con mucha suciedad. Consulte 'Programas de lavado' para obtener información.
Restos de óxido en la cubertería	Los cubiertos no son lo suficientemente resistentes a la corrosión.	Lave a mano.
Vasos opacos y descoloridos; revestimiento lechoso	Situación de agua dura.	Aumente las cantidades de detergente.
	Los vasos no son aptos para lavavajillas.	Lave a mano.
Marcas de agua en vasos y cubiertos	El nivel de abrillantador o el ajuste de la dosis es demasiado bajo.	Asegúrese de que haya abrillantador en el dispensador. Si es necesario, aumente el ajuste del abrillantador o intente usar un programa de lavado con una temperatura más alta. Consulte la sección "Abrillantador" para obtener más información.
Se enciende el indicador de sal.	La sal del ablandador está vacía.	Llene el depósito con sal específica hasta que esté lleno.

Códigos de error

Códigos de error en la pantalla

Siga estos pasos para tratar de solucionar el problema.

Problema	Causa posible	Qué hacer
E10 No hay agua	Grifo de agua no encendido.	Asegúrese de que hay conexión a la red de agua y de que está abierta. Toque para reiniciar el lavavajillas.
	Presión insuficiente del suministro de agua.	Compruebe la presión del agua doméstica.
	La manguera de entrada de agua está doblada o enrollada, por lo que no llega suficiente agua para el lavavajillas.	Compruebe la manguera de entrada de agua y enderece si es necesario. Toque para reiniciar el lavavajillas.
E30 Fuga	Hay fugas de agua en el aparato.	Cierre la llave de paso de agua.
	La válvula de entrada de agua está abierta y bloqueada.	Desconecte el aparato de la red eléctrica.
	El drenaje está bloqueado.	Contacte con el Servicio técnico.

Programa de lavado	Eco
Cantidades de detergente en polvo	22 g lavado principal
Nivel de dosificación del producto de aclarado	R0-R6, R5(por defecto)
Número máximo de cubiertos	14
Ajuste de altura de la cesta superior	Asegúrese de que la cesta superior está en su posición más baja

Patrones de carga recomendados



Cesta superior



Cesta inferior

Nombre del proveedor o marca comercial:	Candy
Dirección del proveedor[b]:	Candy Hoover Group S.r.l. -Via Privata Eden Fumagalli snc 20861 Brugherio (MB) - ITALIA
Identificador del modelo:	CF 4C5F1W/CF 4C5F1X

Parámetros generales del producto:

Parámetro	Valor	Parámetro	Valor	CF4C5F1W CF4C5F1X
Capacidad asignada[a] (ps)	14	Tamaño en cm	Altura	85,0
			Anchura	59,8
			Profundidad	60,0
IEE [a]	43,9	Clase de eficiencia energética[a]	[C][c]	
Índice de rendimiento de limpieza [a]	1,121	Índice de rendimiento de secado[a]	1,061	
Consumo de energía en kWh [por ciclo], basado en el uso del programa Eco con agua fría. El consumo real de energía dependerá de cómo se utilice el electrodoméstico.	0,747	Consumo de agua en litros [por ciclo], basado en el programa Eco. El consumo real de agua dependerá de cómo se utilice el electrodoméstico y de la dureza del agua.	9,5	
Duración del programa[a] (h:min)	4:40	Tipo	[independiente]	
Emisiones acústicas en el aire [a] (dB(A) re 1 pW)	45	Clase de emisión de ruido acústico en el aire[a]	[C][c]	
Modo apagado (W)	0,50	Modo de espera (W)	0,50	
Inicio diferido (W) (si procede)	4,00	Modo de espera en red (W) (si procede)	/	

Duración mínima de la garantía ofrecida por el proveedor[b]:	24
Información adicional:	-

Enlace al sitio web del proveedor, cuando se encuentre la información que figura en el punto 6 del anexo II del Reglamento de la Comisión (UE) 2019/2022 [1] [b]

(a) para el programa Eco.

(b) Los cambios en estos elementos no se considerarán pertinentes a efectos del artículo 4, apartado 4, del Reglamento (UE) 2017/1369.

(c) Si la base de datos de productos genera automáticamente el contenido definitivo de esta celda, el proveedor no introducirá estos datos.

Información que debe incluirse en la documentación técnica

PARÁMETRO	UNIDAD	VALOR
Consumo de energía del programa Eco (EPEC) redondeado a tres decimales	kWh/ciclo	0,747
Consumo de energía del programa estándar (SPEC) redondeado a tres decimales	kWh/ciclo	1,700
Índice de eficiencia energética (IEE)	—	43,9
Consumo de agua del programa Eco (EPWC) redondeado a un decimal	L/ciclo	9,5
Índice de rendimiento de limpieza (I_C)	—	1,121
Índice de rendimiento de secado (I_D)	—	1,061
Duración del programa ecológico (T_t) redondeada al minuto más cercano	h:min	4:40
Consumo de energía en modo apagado (P_O) redondeado a dos decimales	W	0,50
Consumo de energía en el modo de espera (P_{sm}) redondeado a dos decimales	W	0,50
¿Incluye el modo de espera la visualización de información?	—	No
Consumo de energía en el modo de espera (P_{sm}) en condición de espera en red (si procede), redondeado a dos decimales	W	/
Consumo de energía en el inicio diferido (P_{ds}) (si procede) redondeado a dos decimales	W	4,00
Emisiones acústicas en el aire	dB(A) re 1 pW	45

CANDY

Manual d'usuari
Rentaplats

CF 4C5F1W
CF 4C5F1X

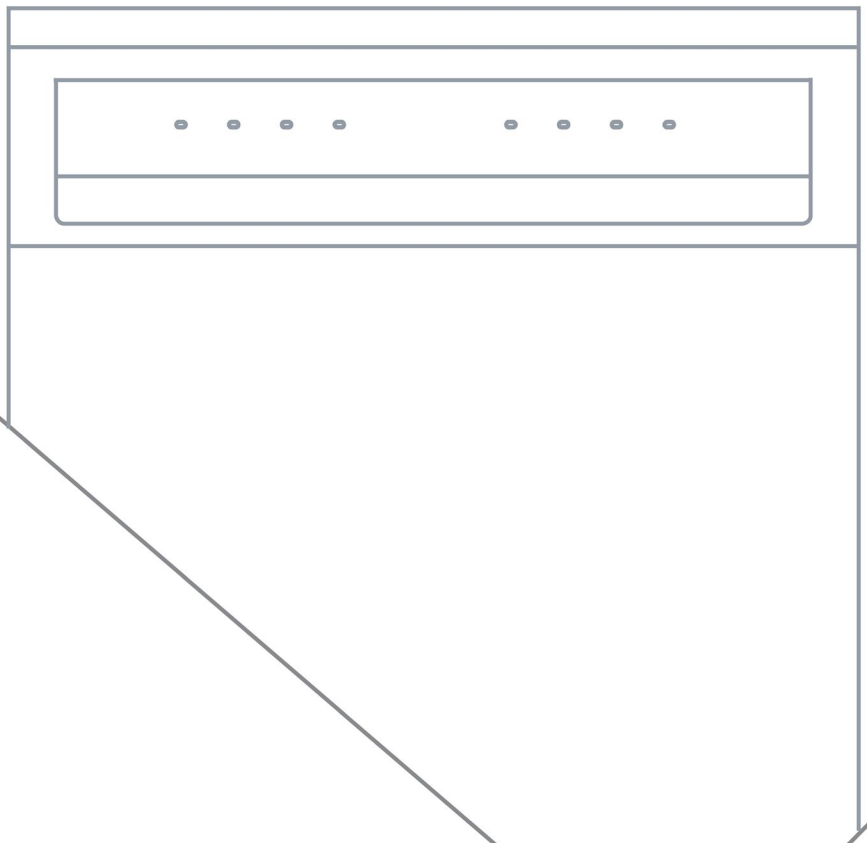

CA

Contingut

CA

Seguretat i advertències 48

Instruccions d'instal·lació 52

Descripció del producte 60

Panell de control 61

Programa 64

Primer ús 65

Suggeriments de càrrega 66

Ajust d'un programa de rentat 67

Inici diferit 69

Bloqueig 70

Preferències 71

Sistema de descalcificació de l'aigua 72

Detergent 74

Abrillantador 76

Ús diari 77

Manteniment 80

Resolució de problemes 84

Codis d'avaria 87

Prova normalitzada 88

Dades tècniques 89

Ús previst

L'aparell està dissenyat per a ús domèstic a l'interior de l'habitatge o en aplicacions similars, com ara cuines per al personal en entorns de treball, cases de pagès, hotels, motels, altres establiments residencials i allotjaments de tipus bed and breakfast. No està destinat a un ús comercial ni industrial. No el feu servir per a finalitats diferents de les previstes.
No es permet fer canvis ni modificacions a l'aparell. Un ús inadequat pot comportar riscos i la pèrdua de la garantia.

Normes i directives

Aquest producte compleix els requisits de totes les directives CE aplicables i de les normes harmonitzades corresponents, que permeten el marcatge CE.

Llegiu aquesta guia i conserveu-la

Quan feu servir el rentaplats, seguiu les precaucions bàsiques següents:

General

- ► Cal seguir la informació d'aquesta guia per minimitzar el risc d'incendi o explosió i evitar danys materials, lesions personals o la pèrdua de vides humanes.
- ► Feu servir el rentaplats únicament per a la finalitat per a la qual ha estat dissenyat, tal com es descriu en aquesta guia.
- ► Aquest aparell està destinat a l'ús domèstic i a aplicacions similars, com ara:
  - cuines per al personal en botigues, oficines i altres entorns de treball
  - cases de pagès
  - ús per part de clients d'hotels, motels i altres establiments residencials
  - allotjaments de tipus bed and breakfast.
- ► Feu servir únicament detergents o abrillantadors recomanats per a rentaplats domèstics i manteniu-los fora de l'abast dels infants. Comproveu que el dosificador de detergent estigui buit en acabar cada programa de rentat.
- ► Quan carregueu la vaixella, poseu els objectes punxants de manera que no puguin malmetre el rentaplats i poseu els ganivets amb el mànec cap amunt per reduir el risc de tall.
- ► No toqueu la placa del filtre situada a la base del rentaplats durant el funcionament ni immediatament després, ja que pot estar calenta.
- ► No feu funcionar el rentaplats si tots els panells no estan correctament col·locats.
- ► No manipuleu els controls.
- ► No us assegueu, no us hi enfileu ni feu un ús inadequat de la porta o de les cistelles del rentaplats.
- ► No deixeu la porta oberta, ja que podria provocar ensopegades.

- No us recolzeu sobre els suports abatibles per a tasses ni els feu servir per suportar el pes del cos.
- Per reduir el risc de lesions, no permeteu que els infants juguin dins del rentaplats ni al damunt.
- En determinades condicions es pot formar hidrogen en un sistema d'aigua calenta que no s'hagi fet servir durant dues setmanes o més. L'HIDROGEN ÉS UN GAS EXPLOSIU. Si el sistema d'aigua calenta no s'ha fet servir durant aquest període, abans de fer servir el rentaplats obriu totes les aixetes d'aigua calenta i deixeu córrer l'aigua durant uns minuts. Això alliberarà tot el gas hidrogen acumulat. Com que aquest gas és inflamable, no fumeu ni feu servir una flama oberta durant aquest temps.
- Retireu la porta del compartiment de rentat quan deixeu fora de servei o llenceu un rentaplats antic.
- Alguns detergents per a rentaplats són fortament alcalins. Poden ser extremadament perillosos si s'ingereixen. Eviteu el contacte amb la pell i els ulls i mantingueu els nens allunyats del rentaplats quan la porta sigui oberta.
- El rentaplats s'ha de fer servir amb la placa del filtre, el filtre i els braços aspersors correctament col·locats. Per identificar quines són aquestes peces, consulteu "Manteniment".
- Si no heu de fer servir el rentaplats durant un període prolongat, tanqueu el subministrament d'aigua i desconnecteu-lo de la xarxa elèctrica.
- Els infants no han de fer les tasques de neteja ni de manteniment sense supervisió.
- Procureu no carregar la vaixella de manera que impedeixin tancar la porta.
- Els electrodomèstics no estan pensats per ser utilitzats per nens. Els nens menors de 8 anys han d'estar allunyats de l'aparell, llevat que estiguin sota supervisió contínua. Aquest aparell el poden fer servir infants a partir de 8 anys i persones amb capacitats físiques, sensorials o mentals reduïdes, o amb manca d'experiència o coneixements, sempre que hagin rebut supervisió o instruccions sobre l'ús segur de l'aparell i entenguin els riscos que comporta. Els infants han d'estar supervisats perquè no juguin amb l'aparell.
- Si feu servir un netejador de rentaplats, recomanem executar un programa de rentat amb detergent immediatament després per evitar qualsevol dany.
- El rentaplats està dissenyat per rentar estris domèstics normals. Els articles contaminats amb gasolina, pintura, acer, restes de ferro, productes químics corrosius, àcids o alcalins no s'han de rentar al rentaplats.
- No renteu objectes de plàstic tret que estiguin marcats com a aptes per al rentaplats o equivalents. Per a articles de plàstic no marcats, consulteu les recomanacions del fabricant.
- Eviteu rentar els envasos amb etiquetes enganxades. Les etiquetes retirades durant un cicle de rentat poden causar danys al sistema de rentat

Instal·lació

- ►Aquest rentaplats s'ha d'instal·lar i col·locar d'acord amb les instruccions d'instal·lació abans de fer-lo servir. Si no heu rebut les instruccions d'instal·lació amb el rentaplats, podeu demanar-les trucant al vostre reparador autoritzat o descarregar-les del nostre lloc web local de Haier, que apareix a la contraportada.
- ►La instal·lació i el manteniment els ha de dur a terme un tècnic de servei format i amb el suport de Haier.
- ►Si el cable d'alimentació està malmès, l'ha de substituir un tècnic de servei format i amb el suport de Haier o un professional qualificat per evitar un perill.
- ►Assegureu-vos que el rentaplats estigui fixat als armaris adjacents amb els suports proporcionats. Si no ho feu, el producte pot quedar inestable, cosa que pot causar danys o lesions.
- ►No feu servir aquest aparell si està danyat, no funciona correctament, està parcialment desmuntat o si li falten peces o hi ha peces trencades, com ara un cable d'alimentació o un endoll danyats.
- ►No emmagatzemeu ni feu servir gasolina ni altres vapors i líquids inflamables a prop del rentaplats.
- ►Connecteu-lo a un circuit d'alimentació de la mida, la protecció i la classificació adequades per evitar sobrecàrregues elèctriques.
- ►Assegureu-vos que el cable d'alimentació estigui col·locat de manera que no es pugui trepitjar, ensopegar-hi ni patir danys o tensió.
- ►No instal·leu ni guardeu el rentaplats en un lloc on estigui exposat a temperatures sota zero o a la intempèrie.
- ►No feu servir un cable d'extensió ni una presa de corrent portàtil (per exemple, una caixa de preses múltiples) per connectar el rentaplats a la xarxa elèctrica.
- ►Aquest aparell ha d'estar connectat a terra. En cas de mal funcionament o avaria, la connexió a terra reduirà el risc de descàrrega elèctrica proporcionant un camí de menor resistència per al corrent elèctric.
- ►Aquest aparell està equipat amb un cable que té un conductor de terra i un endoll de terra. L'endoll s'ha de connectar a una presa de corrent adequada que estigui instal·lada i connectada a terra d'acord amb tots els codis i les normatives locals. Una connexió incorrecta del conductor de terra de l'equip pot provocar un risc de descàrrega elèctrica. Si teniu dubtes sobre si l'aparell està connectat correctament a terra, consulteu un electricista qualificat o un tècnic de servei format i assistit per Haier.
- ►No modifiqueu l'endoll que s'inclou amb l'aparell; si no encaixa a la presa de corrent, poseu-vos en contacte amb un tècnic de servei format i amb el suport de Haier o un electricista qualificat.

  Si el rentaplats s'instal·la com un aparell connectat permanentment, s'ha de connectar a un sistema de cablejat metàl·lic permanent connectat a terra, o bé s'ha d'instal·lar un conductor de protecció connectat a terra juntament amb els conductors del circuit i connectar-lo al born o al conductor de presa de terra de l'aparell.

Manteniment

- ► Desconnecteu l'aparell de la xarxa elèctrica abans de fer-hi qualsevol neteja o manteniment.
- ► Quan desconnecteu l'aparell, estireu l'endoll en lloc del cable d'alimentació o de la unió del cable per evitar danys.
- ► No repareu ni substituïu cap peça de l'aparell ni intenteu fer-ne el manteniment, tret que s'esmenti específicament en aquesta guia. Us recomanem que us poseu en contacte amb un tècnic de servei format i amb el suport de Haier o amb el servei d'atenció al client.
- ► Mantingueu el terra al voltant de l'electrodomèstic net i sec per reduir les relliscades.
- ► Mantingueu la zona al voltant o sota l'aparell lliure d'acumulació de materials combustibles, com ara borrissol, paper, draps i productes químics.

ADVERTÈNCIA!
La instal·lació només pot ser efectuada per un tècnic qualificat.
Consulteu l'apartat SEGURETAT.

Instal·lació independent

Instal·leu l'aparell sobre terra ferm.
Ajusteu amb precisió totes les potes per garantir una posició estable i horitzontal.

Només si l'aparell està correctament anivellat, la porta es tanca i segella correctament.

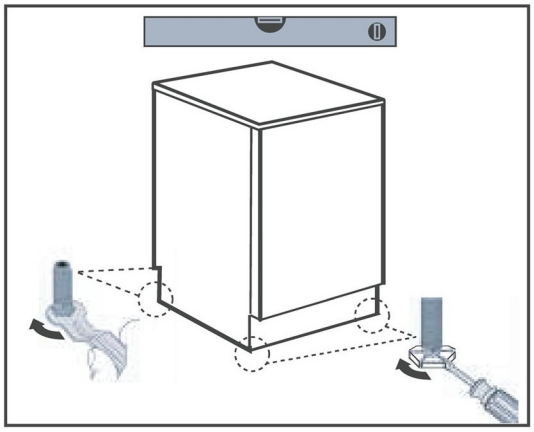

Instal·lació sota el taulell

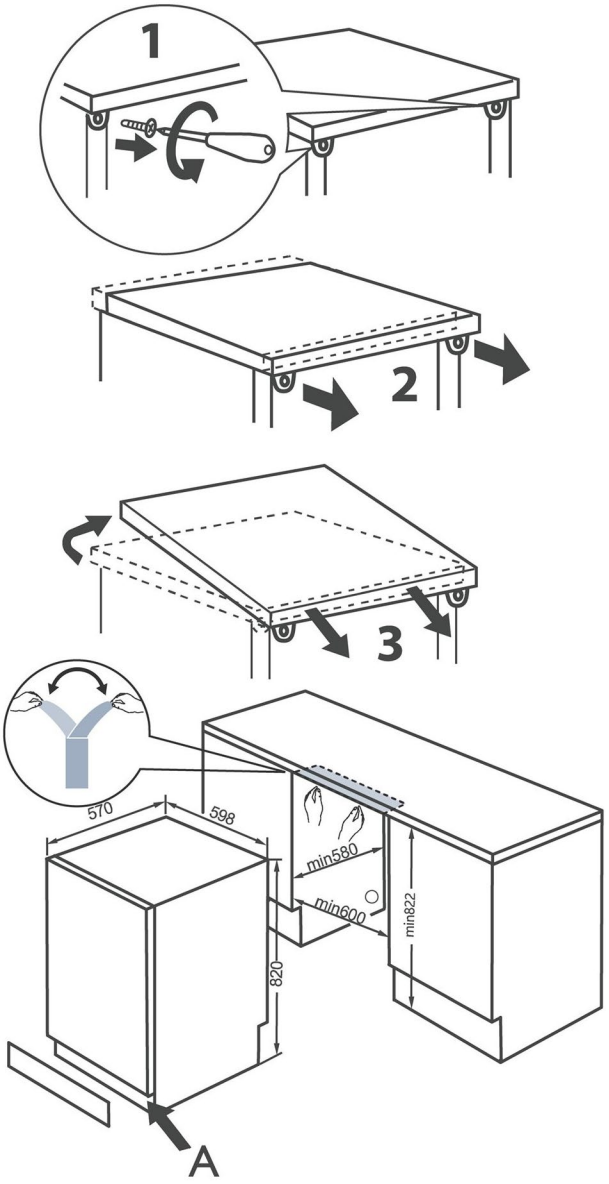

1. Opcional: Retireu la tapa superior de l'aparell.
2. Ajusteu amb precisió totes les potes per garantir una posició estable i anivellada.
3. Enganxeu l'adhesiu impermeable a la part inferior del taulell.
4. Instal·leu amb cura l'aparell dins el buit d'encastament.

ADVERTÈNCIA!
Si es torna a fer servir com a aparell independent, cal tornar a muntar la tapa superior.

5. Les dimensions de l'encastament han de coincidir com a mínim amb les dimensions de la figura.
6. Després de la instal·lació, la separació mínima entre el panell lateral i l'armari ha de ser d'1 mm, i la separació mínima entre la part posterior i l'armari ha de ser de 10 mm. El buit superior es regula ajustant les potes.
7. Poseu l'aparell al costat de la ranura. Assegureu-vos que totes les connexions (aigua, desguàs, electricitat) estiguin correctament col·locades i connectades.
8. Cal col·locar el feltre de cotó a la part inferior, tal com es mostra a la figura A, per garantir un bon aïllament acústic

Connexió d'aigua

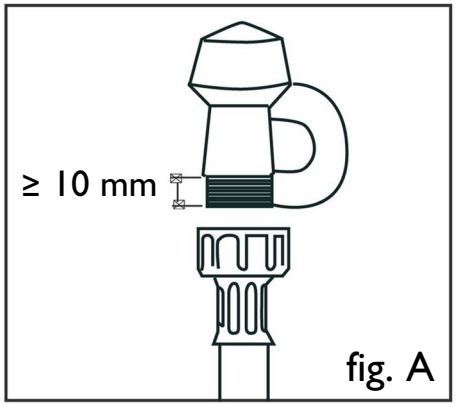

fig. A

IMPORTANT!

- ► L'aparell s'ha de connectar a la xarxa d'aigua principal amb la nova mànega d'entrada d'aigua subministrada. No s'han de fer servir mànegues velles.
- ► No escurceu la mànega d'entrada.

1. Tingueu en compte els requisits de connexió d'aigua.
   - ► El rentaplats té una connexió d'aigua d'una sola vàlvula.
   - ► Recomanem una connexió d'aigua freda per obtenir el millor rendiment i eficiència energètica.
   - ► La temperatura de l'aigua d'entrada no ha de superar els 25 °C.
2. Tingueu en compte els límits de pressió de l'aigua permesos.
   - ► Més baixa: 0,3 bar = 3 N/cm^2 = 0,03 MPa
   - ► Si la pressió és inferior a 1 bar, poseu-vos en contacte amb un lampista qualificat.
   - ► Més alta: 10 bar = 100 N/cm^2 = 1MPa
   - ► Si la pressió és superior a 10 bar, cal instal·lar una vàlvula reductora de pressió. Poseu-vos en contacte amb un lampista qualificat.
3. Connecteu la mànega d'entrada d'aigua a una aixeta d'aigua accessible amb un connector BSP de 3/4" (vegeu la fig. A). Assegureu-vos que no hi hagi cap doblec a la mànega d'entrada que pugui restringir el flux d'aigua. Un colze de 90° requereix una alçada mínima de 200 mm per evitar que el tub es doblegui.
   - ► Assegureu-vos que l'aigua d'entrada sigui clara. Si les canonades d'aigua no s'han fet servir durant un període llarg de temps, deixeu que l'aigua corri per assegurar-vos que estigui clara i sense impureses. Si no ho feu, la mànega d'entrada d'aigua es pot bloquejar i fer malbé l'aparell.
   - ► Si cal, feu servir un element filtrant per eliminar els dipòsits de les canonades. L'element filtrant està disponible al Servei Tècnic Autoritzat o al Servei d'Atenció al Client.
4. Després que la junta entri en contacte, estrenyeu l'acoblament del tub mitja volta més.
5. Comproveu que la connexió no tingui fuites.

Connexió del desguàs

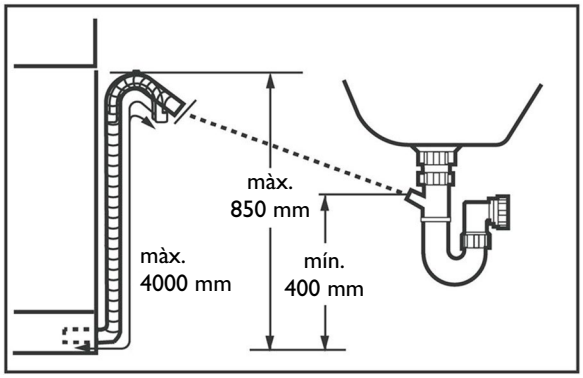

Fixeu correctament la mànega de desguàs d'aigua a la instal·lació. La mànega ha d'arribar en un punt a una alçada entre 400 i 850 mm per sobre de la línia inferior de l'aparell.
Un allargador per al tub de desguàs no pot superar una longitud total de 4 m i ha de tenir el mateix diàmetre que el tub de desguàs.

Es poden fer les connexions següents:

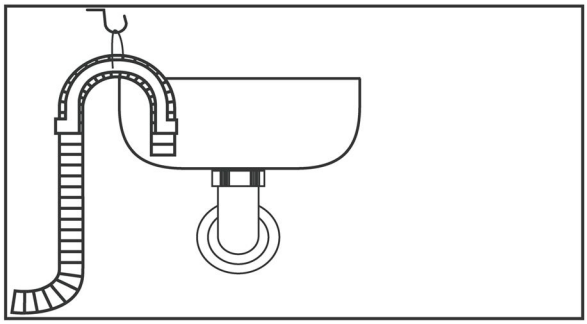

Mànega de desguàs a la pica

- ► Pengeu el tub de desguàs amb el suport en U sobre la vora d'una pica de dimensions adequades.
- ► Assegureu-vos que el suport en U estigui prou ben fixat perquè no llisqui.

Connexió del tub de desguàs al sistema de desguàs

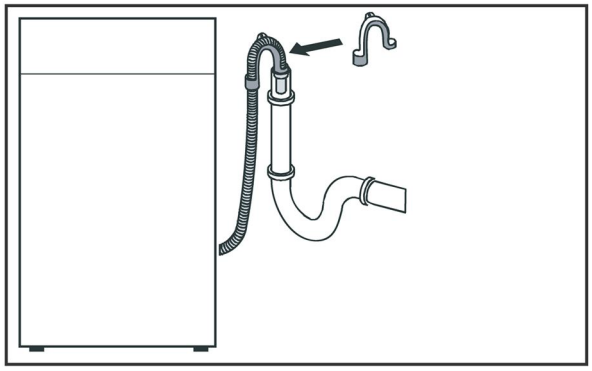

- ► El diàmetre interior del tub vertical amb orifici de ventilació ha de ser com a mínim de 40 mm.
- ► Introduïu el tub de desguàs uns 80 mm dins del tub d'evacuació d'aigües residuals.
- ► Col·loqueu el suport en U i fixeu-lo adequadament.

Connexió del tub de desguàs a la pica

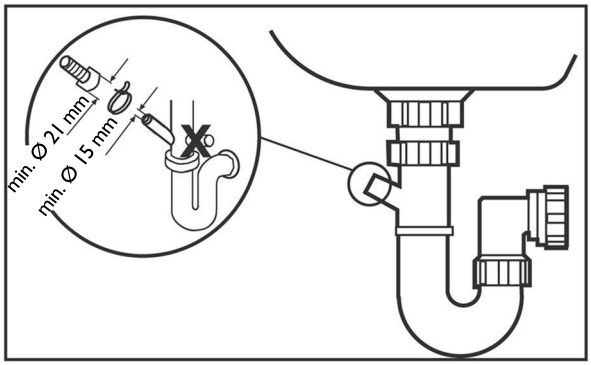

- ► Quan connecteu el tub de desguàs a un sifó de pica amb connexió per a tub de desguàs, assegureu-vos que el tub de desguàs quedi subjectat fins a l'alçada del taulell.
- ► Assegureu-vos que la connexió per al tub de desguàs tingui un diàmetre mínim de 15 mm i que l'orifici estigui perforat.

Connexió d'alimentació

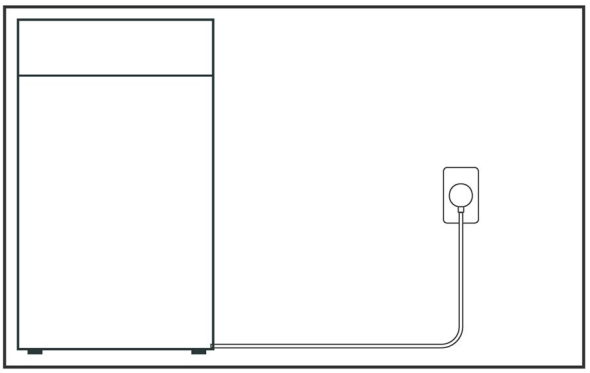

Tal com es mostra a la figura, l'endoll d'alimentació es connecta en un lloc accessible des de l'exterior a través de l'orifici d'accés per facilitar-ne la connexió.

PRECAUCIÓ!

Assegureu-vos sempre que totes les connexions (alimentació elèctrica, desguàs i mànega d'entrada d'aigua) siguin fermes, estiguin seques i no presentin fuites.

Assegureu-vos que aquests elements no quedin mai aixafats, doblegats ni torçats. Si el cable d'alimentació està malmès, l'han de substituir el fabricant, el seu servei tècnic o persones amb una qualificació equivalent per evitar qualsevol perill.

Orifici d'accés

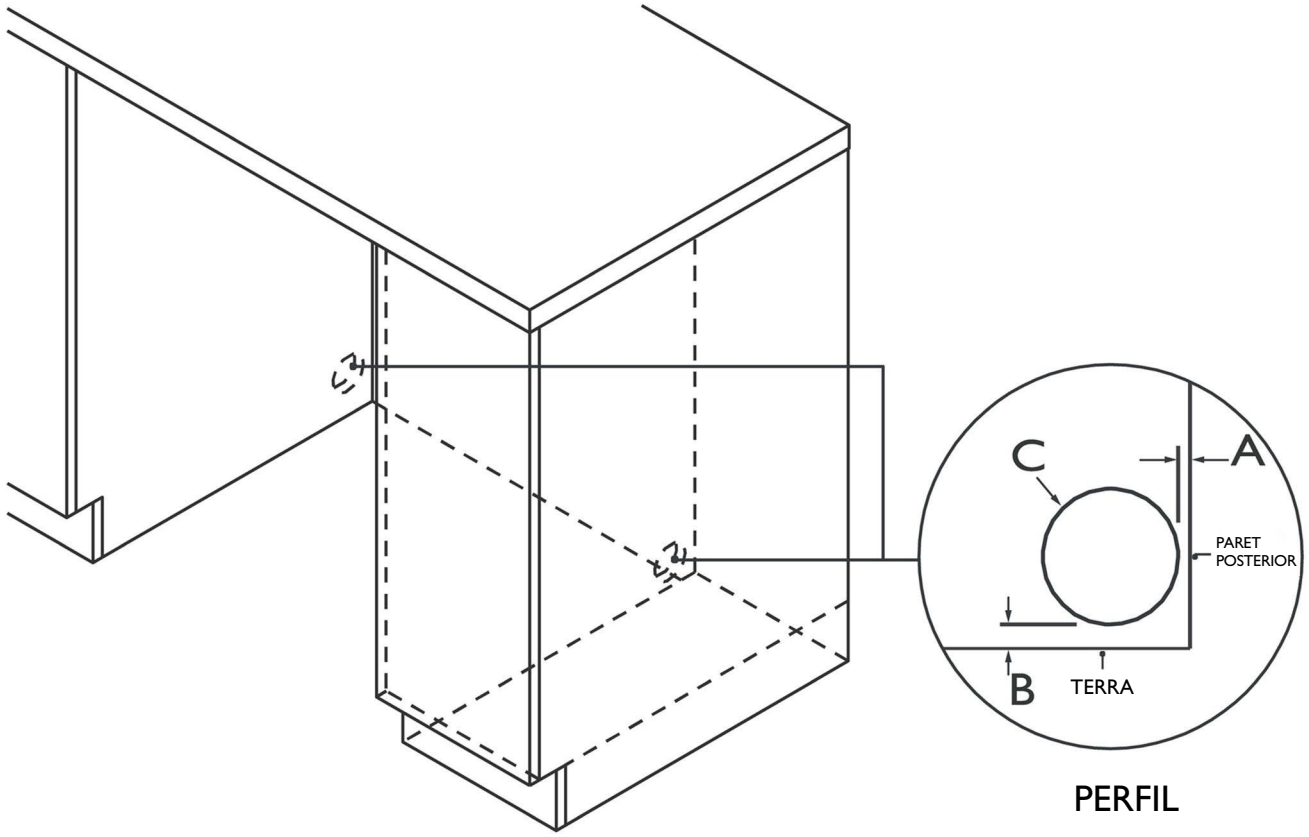

Dimensions de l'orifici d'accés	mm
A Distància màxima entre la part posterior de la cavitat i l'orifici d'accés*	15
B Distància màxima entre el terra i l'orifici d'accés**	50
C Diàmetre mínim de l'orifici d'accés	70

* basat en una profunditat d'armari de 580 mm.
** segons l'ajust de les potes anivelladores

Connecteu la mànega d'entrada a l'aigua freda

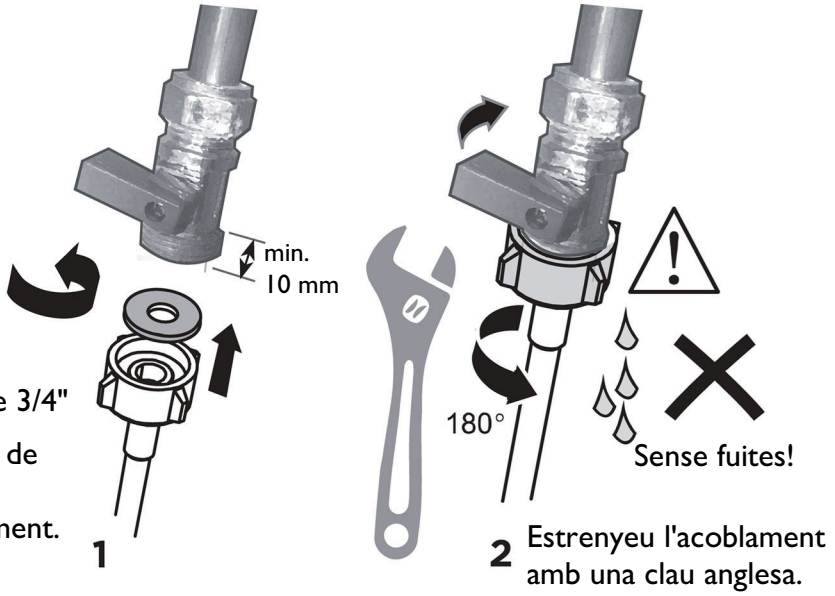

Connexions d'aigua – Connexió de l'entrada d'aigua

IMPORTANT!

- **L'aparell s'ha de connectar a la xarxa d'aigua principal amb la nova mànega d'entrada d'aigua subministrada. No s'han de fer servir mànegues velles.**
- **No escurceu la mànega d'entrada.**

Connecteu el producte

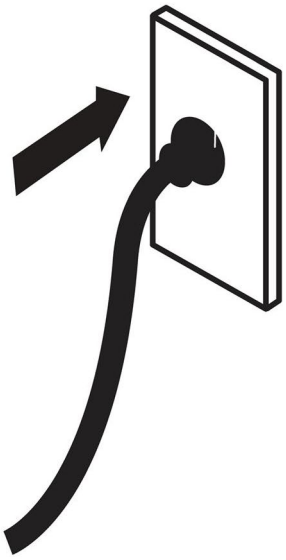

Connexió elèctrica

- El rentaplats no ha d'estar connectat a la xarxa elèctrica mentre s'està duent a terme la instal·lació. Assegureu-vos que tot el cablejat domèstic estigui correctament connectat a terra.
- Comproveu l'etiqueta de classificació (situada al costat esquerre de la porta interior d'acer inoxidable del rentaplats) i assegureu-vos que els valors de tensió i freqüència del corrent de la casa corresponguin als de l'etiqueta.
- Introduïu l'endoll a una presa de corrent amb connexió a terra correcta que tingui un interruptor de desconnexió.

IMPORTANT!

- La connexió a terra de l'aparell és un requisit de seguretat obligatori per llei.
- Si el cable d'alimentació no és prou llarg per arribar a la presa de corrent o la presa a la qual s'ha de connectar l'aparell no és adequada per a l'endoll, cal substituir tot el cable d'alimentació del rentaplats. Això només ho pot fer un tècnic autoritzat per Haier. No modifiqueu ni talleu l'endoll. No feu servir cap adaptador, cable allargador ni presa múltiple per connectar el rentaplats a la xarxa elèctrica, ja que podrien provocar un sobreescalfament i comportar un risc d'incendi.
- L'endoll on s'endolla el rentaplats ha de romandre fàcilment accessible (per exemple, en un armari adjacent) fins i tot quan l'aparell estigui instal·lat. Això garanteix que el rentaplats es pugui desconnectar de la xarxa elèctrica per a una neteja i un manteniment segurs.

■ Llista de comprovació final

A completar per l'instal·lador

- Comproveu que totes les peces estiguin instal·lades.
- Assegureu-vos que tots els panells i les seves parts estiguin ben fixats i que s'hagin fet les proves elèctriques finals d'acord amb les normatives elèctriques locals.
- Comproveu que el rentaplats estigui anivellat. Si cal, ajusteu lleugerament els peus anivelladors.
  Per garantir un rendiment òptim, el rentaplats no ha d'estar inclinat més d'1°.
  Comproveu amb un nivell de bombolla.
- Assegureu-vos que la mànega d'entrada d'aigua porti instal·lada la junta de goma subministrada i colleu la connexió mitja volta més després que la junta faci contacte.
- Assegureu-vos que s'hagin perforat tots els taps o obturadors de la connexió de desguàs i que la connexió de desguàs estigui feta.
- El connector de la mànega de desguàs no ha de suportar el pes de l'excés de material de la mànega. Manteniu la mànega de desguàs tan estesa com sigui possible per evitar que s'afluixi. L'excés de longitud de la mànega de desguàs ha de quedar al costat del rentaplats respecte del bucle elevat.
- Si connecteu la mànega de desguàs al sifó de l'aigüera, assegureu-vos que el bucle elevat quedi com a mínim 150 mm per sobre del connector de la mànega de desguàs.
- Assegureu-vos de retirar del rentaplats tots els materials d'embalatge i les cintes adhesives que subjecten les cistelles.
- Comproveu que la porta s'obri i es tanqui lliurement sense resistència als armaris adjacents.
- Comproveu que la presa de corrent sigui accessible i que estigui situada en un armari adjacent.
- Comproveu el funcionament del rentaplats:
  Si apareix un codi d'error, consulteu la secció "Codis d'error" de la Guia de l'usuari per a més informació.

► Assegureu-vos que l'instal·lador hagi completat la "Llista de comprovació final" de les instruccions d'instal·lació.

► Llegiu aquesta guia, prestant una atenció especial a l'apartat "Seguretat i advertències".

► Retireu tots els materials d'embalatge, tant interiors com exteriors, i elimineu-los de manera responsable. Recicleu els materials que pugueu.

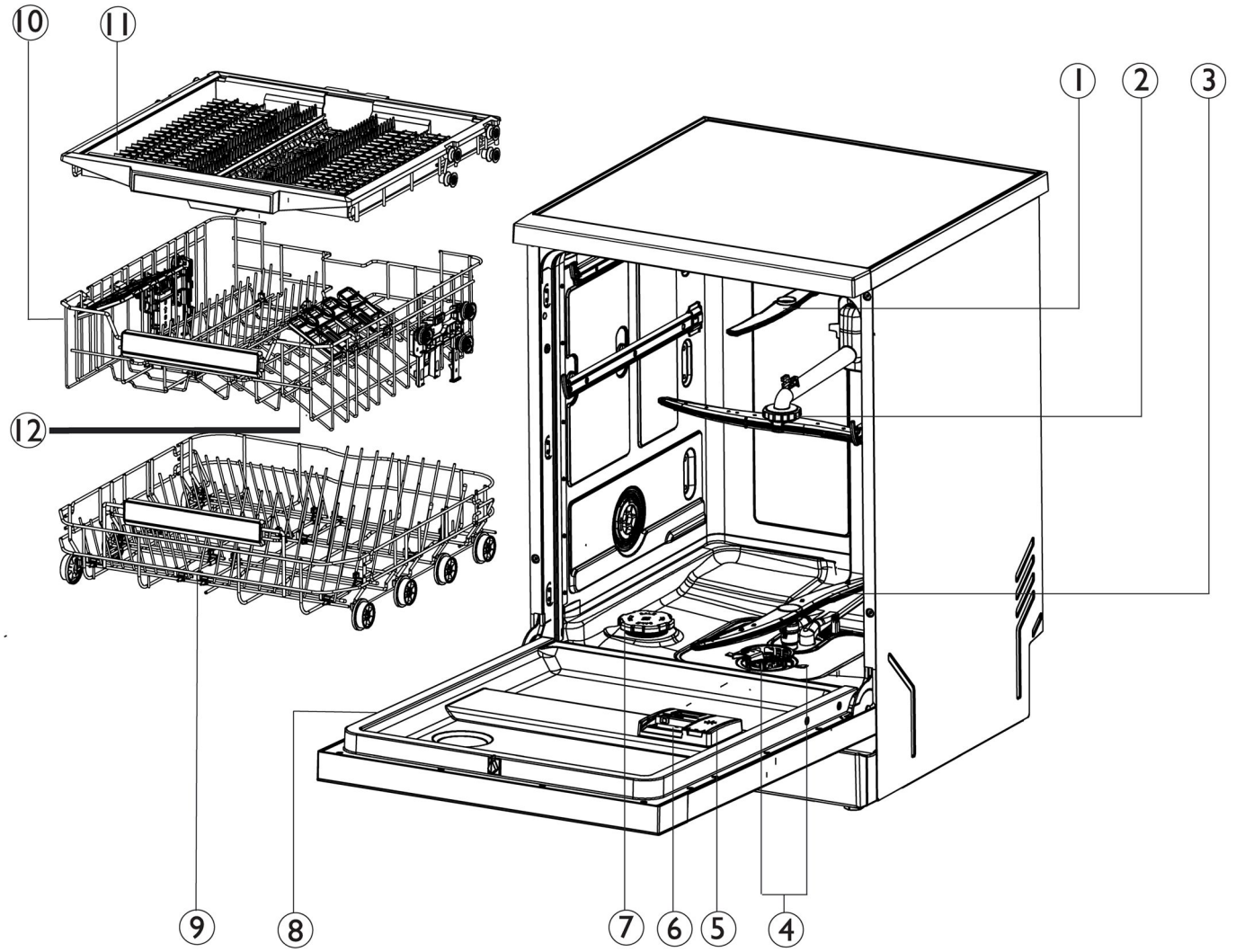

1. Braç aspersor superior
2. Braç aspersor de la cistella superior
3. Braç aspersor inferior
4. Filtre
5. Dosificador d'abrillantador
6. Dosificador de detergent
7. Tapa del dipòsit de sal
8. Placa de característiques
9. Cistella inferior
10. Cistella superior
11. Tercera cistella
12. Suport per a tasses

Accessoris

Comproveu els accessoris i la documentació d'acord amb aquesta llista:



Mànega d'entrada d'aigua (1)



Suport en U (1)



Embut de sal (1)



Manual d'usuari (1)*

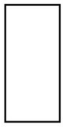

Etiquetes energètiques (2)*



Adhesiu impermeable



Guia de seguretat (1)

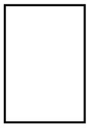

Targeta de garantia (1)



Guia ràpida (1)

* Només el model CF 4C5F1X inclou el manual d'usuari imprès i dos tipus d'etiquetes energètiques.

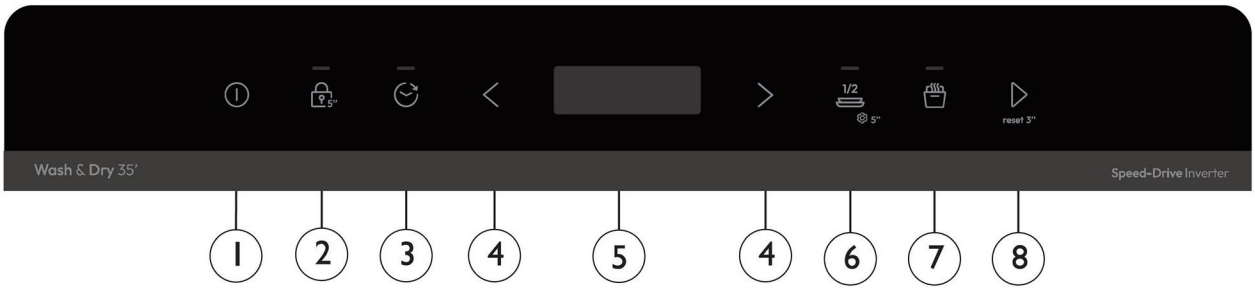

1. Icona ENCÈS/APAGAT
2. Bloqueig infantil (mantingueu pitjat durant 3 s)
3. Icona d'indicador d'inici diferit
4. Icona de selecció del programa
5. Icona de visualització / pantalla de temps i informació
6. Icona d'indicador de mitja càrrega (mantingueu pitjat durant 5 s per accedir als ajustos de l'usuari)
7. Icona d'indicador d'Auto Door (porta automàtica)
8. Icona INICI/REINICI (mantingueu pitjat durant 3 s per reiniciar)

Pantalla d'hora i informació

Durant qualsevol selecció, la pantalla mostra informació relacionada com

- ► Temps de cicle del programa
- ► Temps diferit abans de l'inici del programa
- ► Codis d'error

Després de l'inici d'una operació, es mostra sense parpellejar

- ► Temps restant en hores fins a l'inici d'un programa diferit, per ex. 24 H
- ► Temps restant del cicle del programa en hores i minuts, per ex. 1:59

Durant el funcionament, pot variar a causa de les condicions locals i la càrrega de treball diària.

Icona d'indicador

Indicador de la sal 

Si l'indicador s'encén: No hi ha sal. Cal afegir-hi sal.

Abrillantador 

Si l'indicador s'encén: No hi ha abrillantador. Cal afegir-hi abrillantador.

Descripció de les opcions

Bloqueig infantil 

Mantingueu pitjada la icona durant 5 segons per bloquejar o desbloquejar les altres icones.

Inici diferit 

Podeu retardar l'inici d'un programa fins a 24 hores.

Mitja càrrega 

Ajusteu el programa de rentat per rentar càrregues més petites de manera més eficient.

Smart Door 

Obre automàticament la porta uns quants centímetres per permetre la circulació de l'aire. Millora de l'efecte d'assecat.

Pastilles 

Mantingueu premuda la icona durant 5 segons per activar el mode d'ajustos de l'usuari. A continuació, podeu activar la funció Pastilles. Aquesta opció permet optimitzar el rendiment del programa seleccionant simplement el tipus de detergent que voleu fer servir.

Programa principal compatible amb la funció opcional.

PROGRAMA DE RENTAT	Funció addicional
RENTAT I ASSECAT 35′	Smart Door, mitja càrrega
RÀPID 59'	Smart Door, mitja càrrega
ECO	Smart Door, mitja càrrega
UNIVERSAL	Smart Door, mitja càrrega
INTENSIU	Smart Door, mitja càrrega
VIDRE	Smart Door, mitja càrrega
AUTOMÀTIC	Smart Door, mitja càrrega
PRERENTAT	-

Programa

El rentaplats disposa de diversos programes de rentat dissenyats per adaptar-se a les vostres necessitats. Seleccionar el cicle més adequat per a cada càrrega us ajudarà a obtenir els millors resultats de rentat.

Programa de rentat			Descripció del programa
P1	RENTAT I ASSECAT 35′		Poca brutícia: Cassoles, salses, patates, pasta, arròs, aliments rostits o fregits
P2	RÀPID 59'		Per a vaixella força bruta o amb restes d'aliments ressecs de la nit anterior
P3	ECO		Per a vaixella amb brutícia normal, amb un consum òptim d'aigua i energia
P4	UNIVERSAL		Ideal per a vaixella força bruta o amb restes d'aliments ressecs de la nit anterior
P5	INTENSIU		Dissenyat per a olles, paelles i vaixella molt brutes
P6	VIDRE		Brutícia lleugera: cafè, pastissos, llet, begudes fredes, amanides i embotits
P7	AUTOMÀTIC		Programa que selecciona automàticament la durada i la temperatura del cicle més eficients i efectives segons la càrrega i el grau de brutícia.
P8	PRERENTAT [1)]		Evita les males olors i que les restes d'aliments s'assequin sobre la vaixella

1). Feu servir aquest programa per esbandir ràpidament la vaixella. Això evita que les restes d'aliments s'adhereixin a la vaixella i que es generin males olors a l'aparell. No feu servir detergent amb aquest programa.

Vaixella

La combinació de temperatures elevades i detergent per a rentaplats pot malmetre alguns objectes. Consulteu les instruccions del fabricant o renteu-ho a mà en cas de dubte.

Coberts i articles de plata
Esbandiu els coberts i les peces de plata immediatament després de fer-los servir per evitar que s'ennegreixin. La plata no ha d'entrar en contacte amb l'acer inoxidable, ja que barrejar-los pot crear taques. Traieu els coberts de plata del rentaplats i eixugueu-los a mà immediatament.

Alumini
L'alumini pot perdre brillantor a causa del detergent. El grau d'alteració depèn de la qualitat del detergent i de l'alumini.

Altres metalls
El ferro i la fosa es poden rovellar i tacar altres objectes. El coure, l'estany i el llautó tendeixen a tacar-se.

Estris de fusta
La fusta és generalment sensible a la calor i a l'aigua. L'ús habitual al rentaplats pot deteriorar-la amb el temps.

Cristalleria
La majoria de peces de vidre són aptes per al rentaplats. El cristall, el vidre molt fi i el vidre antic poden perdre transparència i adquirir un aspecte entelat.

Plàstics
Alguns plàstics es poden deformar o canviar de color amb l'aigua calenta. Consulteu les instruccions del fabricant. Els objectes de plàstic aptes per al rentaplats s'han de col·locar de manera que no es tombin, no s'omplin d'aigua ni caiguin a través de la cistella inferior.

Objectes decorats
La majoria de les peces de porcellana modernes són aptes per al rentaplats. Les peces antigues, les decorades sobre l'esmalt, les que tenen vores daurades o les pintades a mà poden ser més sensibles al rentat a màquina.

Objectes amb cola
Alguns adhesius s'estoven o es dissolen en el rentat a màquina.

Duresa de l'aigua
L'aigua dura és aigua amb una alta concentració de minerals com el calci i el magnesi. Pot perjudicar el rendiment del rentaplats i provocar avaries als seus components amb el pas del temps. La cristalleria rentada amb aigua dura acabarà entelant-se, i la vaixella presentarà taques o una pel·lícula blanca. La duresa de l'aigua varia segons la zona geogràfica.
Si viviu en una zona d'aigua dura, us recomanem instal·lar un descalcificador a la xarxa d'aigua de l'habitatge.

Si a casa vostra hi ha aigua dura
- Consulteu les "Recomanacions de quantitat de detergent en pols".
- Feu servir abrillantador. Us recomanem que augmenteu el nivell d'abrillantador per millorar el rendiment del rentat. Consulteu "Preferències" per a més informació.

Feu servir un netejador/descalcificador per al rentaplats regularment o sempre que observeu dipòsits de calç al rentaplats.

Si a casa vostra hi ha aigua tova o descalcificada
- Eviteu fer servir massa detergent.

Suggeriments de càrrega

Quan carregueu el rentaplats, assegureu-vos que l'aigua projectada pels braços aspersors pugui arribar a totes les superfícies dels objectes. En el cas contrari, el rendiment del rentat es reduirà.

El rentaplats té una capacitat màxima de 14 coberts.

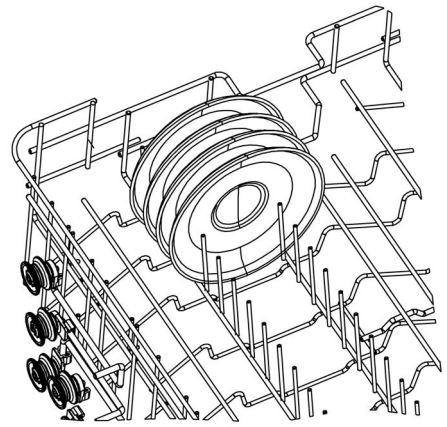

Assegureu-vos que

- Els braços aspersors superior i inferior puguin girar lliurement.
- Els objectes alts no obstaculitzin el braç aspersor superior.
- El vidre i altres objectes fràgils estiguin estables.
- Totes les obertures de la vaixella estiguin orientades cap avall.
- Els plats estan distribuïts de manera uniforme.
- Tots els objectes punxants estiguin col·locats de manera segura per evitar lesions o danys al producte.

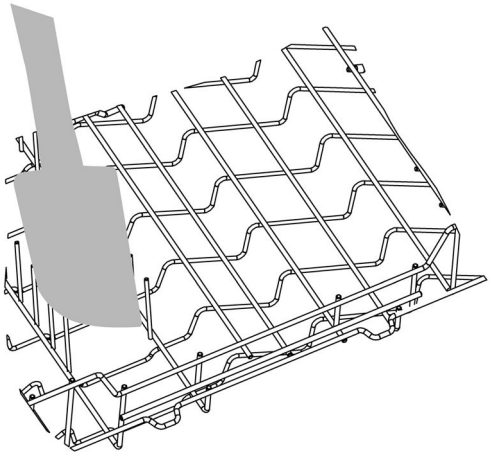

Eviteu

- Sobrecarregar les cistelles.
- Que sobresurtin objectes per sota de les cistelles que impedeixin el gir dels braços aspersors.
- Qualsevol element que sobresurti de la part frontal del rentaplats.
- Que sobresurtin objectes per la part frontal del rentaplats.

Ajust d'un programa de rentat

1

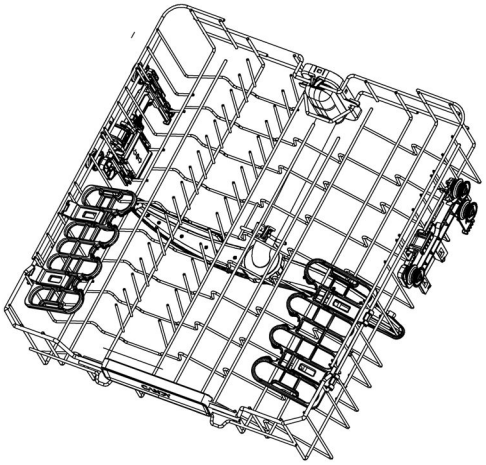

Elimineu totes les restes d'aliments de la vaixella abans de col·locar-la amb cura al rentaplats.
Assegureu-vos que els braços aspersors no tinguin cap obstrucció i puguin girar lliurement.

2

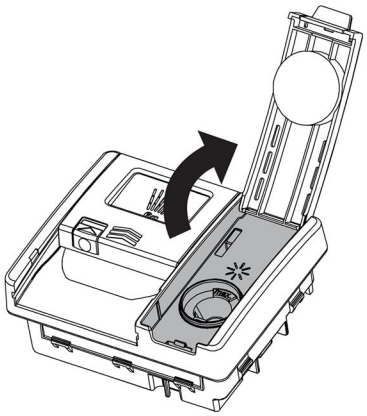

Si l'indicador d'abrillantador està encès, ompliu el dosificador d'abrillantador.
Consulteu l'apartat "Abrillantador" per obtenir més informació.

3

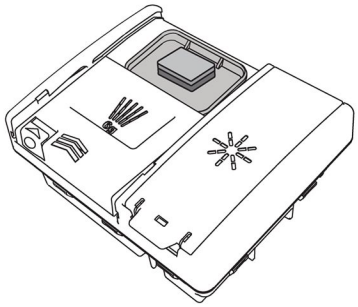

Afegiu detergent al dosificador i tanqueu-ne la tapa.
Les pastilles es poden col·locar al dosificador de detergent.

4

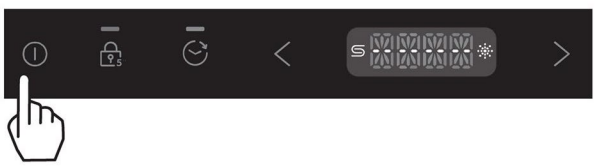

Assegureu-vos que el rentaplats estigui engegat i pitgeu ⏻.

Ajust d'un programa de rentat

5



Seleccioneu el programa de rentat desitjat.

6

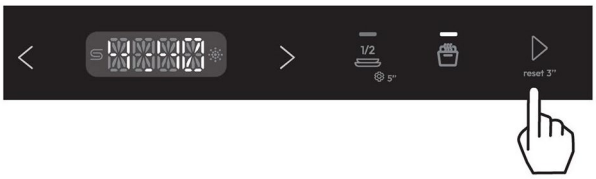

Tanqueu la porta i pitgeu ▷ reset 3" per iniciar el rentat.

7

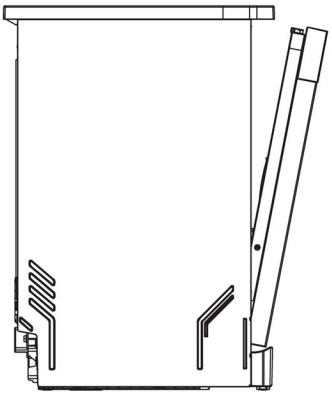

Un cop finalitzat el rentat, la porta s'obrirà automàticament uns centímetres per facilitar l'assecat.*
Per obtenir els millors resultats, descarregueu la vaixella quan s'hagi refredat..

* L'usuari pot activar o desactivar aquesta funció.

8

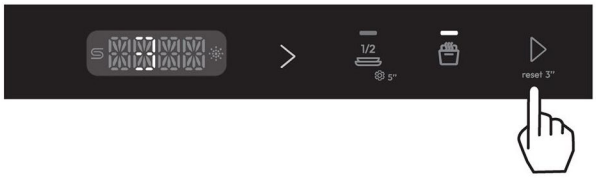

Mantingueu pitjat ▷ reset 3" durant 3 segons per cancel·lar.

Configureu el rentaplats perquè s'iniciï més tard i executi el programa de rentat seleccionat. L'INICI DIFERIT es pot configurar després de seleccionar un programa de rentat i permet retardar-ne l'inici fins a 24 hores.

Ajust de l'inici retardat

1

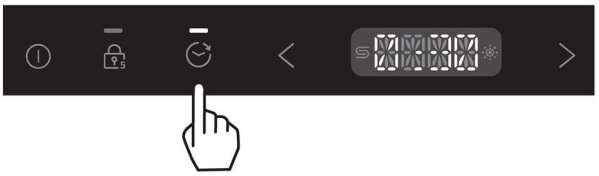

Afegiu detergent i seleccioneu un programa de rentat i, si cal, un modificador de rentat. Pitgeu per accedir a l'INICI DIFERIT i augmentar el temps de retard.

*Entre 0 i 4 hores, el temps augmenta o disminueix en intervals de 30 minuts amb cada pulsació; entre 4 i 24 hores, augmenta o disminueix en intervals d'1 hora.

2

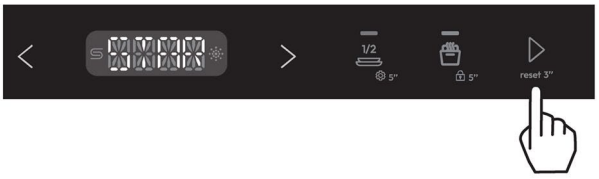

Pitgeu reset 3" per confirmar.

El programa de rentat començarà quan finalitzi el compte enrere, sempre que la porta estigui tancada.

* Obriu la porta per posar en pausa l'INICI DIFERIT. Tanqueu la porta per reprendre'l.

Cancel·lació de l'inici diferit

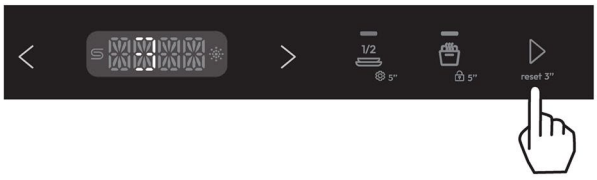

Obriu la porta i manteniu pitjat reset 3" durant 3 segons per cancel·lar-lo.

Bloqueig

Bloquegeu els comandaments del rentaplats per netejar-los o evitar-ne un ús accidental.

Bloqueig dels comandaments

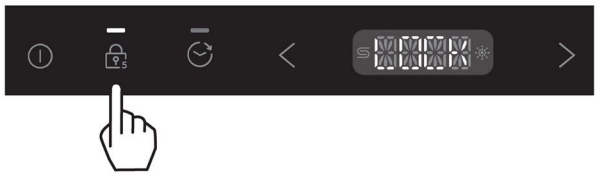

Mantingueu pitjat durant 5 segons per bloquejar els comandaments del rentaplats.

Nota: Abans de bloquejar els comandaments, poseu en marxa el programa. Un cop activat el bloqueig, no es pot fer servir cap altra funció, excepte el desbloqueig i l'apagada de l'aparell.

Desbloqueig dels comandaments

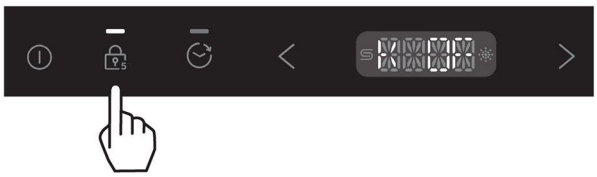

Mantingueu pitjat durant 5 segons per desbloquejar-los.

Podeu ajustar qualsevol de les opcions següents abans d'iniciar un cicle de rentat.

Opció	Descripció	Per defecte	Pantalla d'ajustos
LLENGUA	Ajusteu segons les instruccions de la pàgina següent.	ANGLÈS	LLENGUA
PASTILLES	Ajusteu segons les instruccions de la pàgina següent.	NO	PASTILLES Activat SÍ Desactivat NO
DESCALCIFICADOR	Ajusteu segons les instruccions de la pàgina següent.	S 5	DESCALCIFICA-DOR Mín: S 0 Màx: S 8
ABRILLANTADOR	Controla la quantitat d'abrillantador dispensada. Consulteu l'apartat "Abrillantador" per obtenir més informació.	R 5	ABRILLANTA-DOR Mín: R 0 Màx: R 6
SENYAL ACÚSTIC	Ajusteu la configuració dels senyals acústics. Si s'estableix a NO, se silenciaran tots els senyals acústics, excepte els d'avaria.	SÍ	SENYAL ACÚSTIC Activat SÍ Desactivat NO
ÚLTIM UTILITZAT	Funció de memòria del programa; permet triar si es vol recordar l'últim programa utilitzat.	NO	ÚLTIM UTILITZAT Activat SÍ Desactivat NO

Modificació dels ajustos

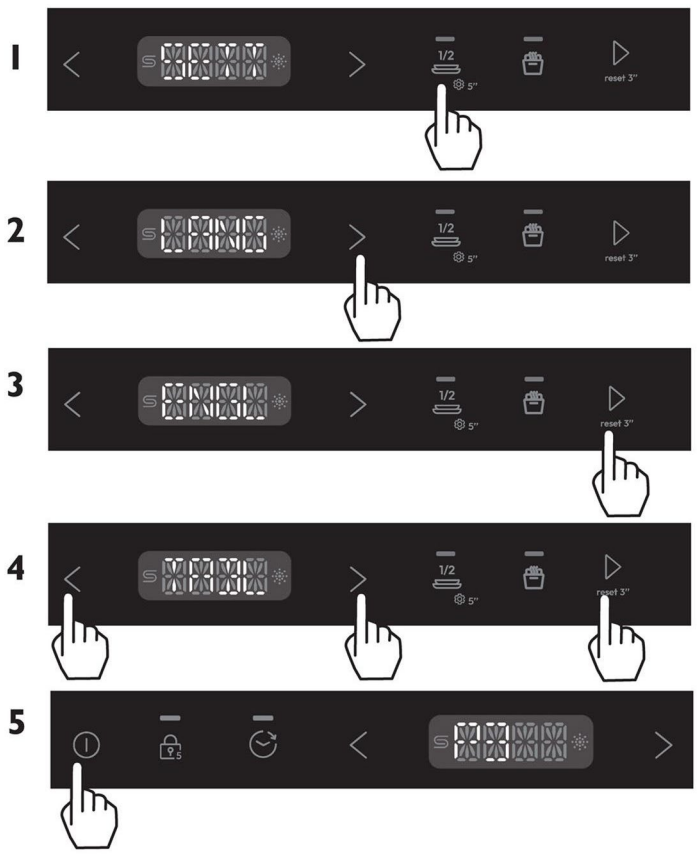

Assegureu-vos que no hi hagi cap programa de rentat en curs.

Mantingueu pitjat 1/2 5" durant 5 segons per accedir al menú.

Pitgeu > per desplaçar-vos pels diferents ajustos.

Pitgeu reset 3" per seleccionar l'ajust que voleu modificar.

Pitgeu < o > per modificar-ne el valor.

Pitgeu reset 3" per desar els ajustos.

Pitgeu ⏻ per sortir.

Sistema de descalcificació de l'aigua

Per garantir bons resultats de rentat, el rentaplats necessita aigua tova. L'aigua dura pot ser perjudicial per al rendiment del rentaplats. Amb el temps, la cristalleria rentada amb aigua dura es tornarà opaca i la vaixella presentarà taques o una pel·lícula blanca. Aparició d'una pel·lícula blanca. L'ús d'aigua molt dura pot provocar avaries als components del rentaplats amb el pas del temps. La sal pot ajudar a millorar aquesta situació.

Ajust del sistema de descalcificació de l'aigua

La quantitat de sal dosificada es pot ajustar entre els nivells S0 i S8, en funció de la duresa de l'aigua.

1. Informeu-vos del grau de duresa de l'aigua de la vostra xarxa. La companyia subministradora d'aigua us en podrà facilitar la informació.
2. El valor corresponent es pot consultar a la taula de duresa de l'aigua.

Determineu la duresa de l'aigua de la vostra zona

Duresa de l'aigua				Ajust del descalcificador d'aigua
Alemany (°dH)	Francès (°fH)	Mmol/l	Graus de Clarke	electrònic
31-50	54-89	5,4-8,9	39-63	S 8
22-30	38-53	3,8-5,3	27-38	S 7
17-21	29-37	2,9-3,7	21-26	S 6
13-16	22-28	2,2-2,8	16-20	S 5 1)*
11-12	18-21	1.8-2,1	13-15	S 4
9-10	15-17	1,5-1,7	11-12	S 3
7-8	11-14	1,1-1,4	8-10	S 2
0-6	0-11	0-1,1	0-7	S 1 2)*
-	-	-	-	S 0 3)*

* Observació

1) Ajust predeterminat de fàbrica per a detergent en pols.
2) Ajust recomanat per a pastilles de detergent combinades.
3) L'indicador de sal està apagat.

Ús de sal especial

Tan bon punt l'indicador de poca sal s'encengui al panell de control, cal reposar la sal. Ompliu sempre el dipòsit amb sal especial immediatament abans d'engegar l'aparell. Això garanteix que la solució de sal especial sobrant s'esbandeixi immediatament i no corroeixi el dipòsit.

Afegiu la sal de la manera següent:

⚠ PRECAUCIÓ

Feu servir únicament sal per a rentaplats. Qualsevol altre producte pot malmetre l'aparell! Qualsevol resta de sal vessada pot provocar corrosió. Executeu un programa després de cada reposició de sal.

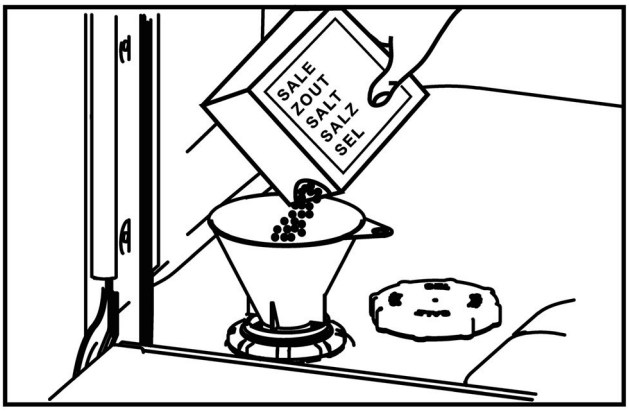

1. Gireu el tap en sentit antihorari per obrir el dipòsit de sal.
2. Ompliu el recipient de sal amb 1 litre d'aigua.
3. Ompliu el dipòsit amb sal específica (l'aigua desborda).
4. Traieu la sal vessada de la zona de l'obertura.
5. Gireu la tapa en sentit horari per tancar el dipòsit de sal.

Detergent

ADVERTÈNCIA: Els detergents per a rentaplats són molt alcalins. Poden ser extremadament perillosos si s'ingereixen. Eviteu el contacte amb la pell i els ulls i manteniu els infants i les persones dependents allunyats del rentaplats quan la porta estigui oberta. Comproveu que el dosificador de detergent en pols estigui buit després de cada rentat.

Detergents no adequats

Els tipus de detergent següents no són adequats i poden malmetre el rentaplats o provocar una intervenció del servei tècnic no coberta per la garantia:

- ► Líquids per rentar els plats a mà
- ► Detergents per a la roba
- ► Sabons
- ► Desinfectants

Ús de detergent en pols

Per a les quantitats de detergent en pols, consulteu la taula següent "Recomanacions de quantitat de detergent en pols" i les indicacions del fabricant del detergent.

1

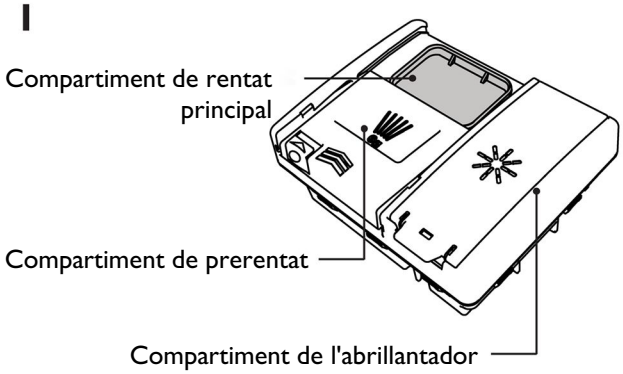

Comproveu que el dosificador estigui buit i sec. Afegiu detergent en pols o pastilles al dosificador de detergent.

2

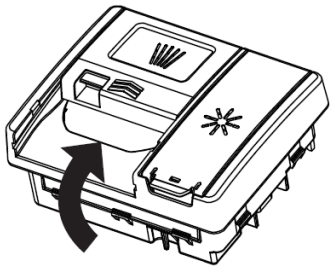

Retireu qualsevol excés de detergent i feu lliscar la tapa fins a tancar-la. Sentireu un clic quan quedi ben tancada.
Si cal, afegiu detergent addicional al compartiment de prerentat situat a la part superior del dosificador.

Quan renteu vaixella molt bruta amb aigua dura, pot ser necessari fer servir més detergent. Consulteu les "Recomanacions de quantitat de detergent en pols".

Recomanacions de quantitat de detergent en pols

► Feu servir la taula següent per determinar la quantitat òptima de detergent en pols per a cada programa de rentat.
► Si a la vostra zona hi ha aigua dura, pot ser necessari fer servir més detergent.

Programa de rentat		Compartiment de prerentat	Compartiment de rentat principal
P1 RENTAT I ASSECAT 35’		Complet	15/25
P2 RÀPID 59’		Complet	15/25
P3 ECO		Complet	15/25
P4 UNIVERSAL		Complet	15/25
P5 INTENSIU		Complet	15/25
P6 VIDRE		Complet	15/25
P7 AUTOMÀTIC		Complet	15/25
P8 PRERENTAT		Cap	Cap

Abrillantador

L'abrillantador proporciona un acabat sense marques als gots i a la vaixella, i també evita que els objectes metàl·lics quedin opacs. Us recomanem fer servir regularment abrillantador líquid per obtenir uns resultats d'assecat òptims.

El dosificador d'abrillantador es troba a la part interior de la porta, al costat del dosificador de detergent.

Ús de l'abrillantador

La quantitat d'abrillantador dosificada en cada rentat pot requerir un ajust segons les característiques de l'aigua. Consulteu els apartats "Preferències" i "Duresa de l'aigua" per a més informació. No cal fer servir abrillantador si les pastilles de detergent ja n'incorporen.

1



Quan el nivell d'abrillantador sigui baix, s'encendrà l'indicador corresponent del panell de control per recordar-vos que heu d'omplir el dosificador.

2

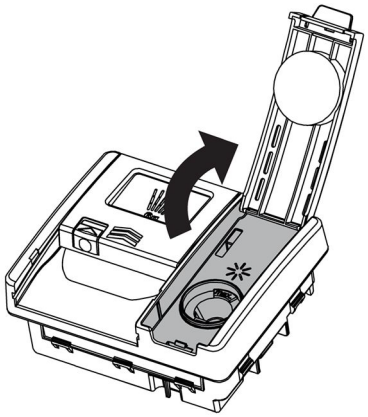

Aixequeu la tapa i aboqueu l'abrillantador a l'obertura.
No l'ompliu per sobre de la marca MAX.
Procureu no vessar-ne sobre la porta ni sobre el compartiment del detergent.

3

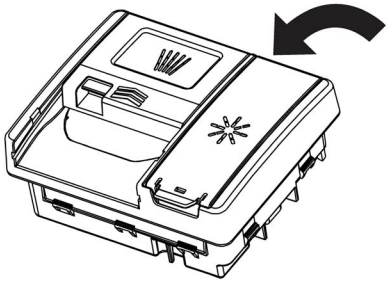

Tanqueu la tapa assegurant-vos que quedi ben encaixada.

Qualsevol vessament accidental dins del rentaplats o al dosificador de detergent s'ha de netejar immediatament. Si es vessa l'abrillantador, pot formar massa escuma. Les intervencions del servei tècnic relacionades amb aquests errors no estan cobertes per la garantia.

Càrrega de les cistelles

Per a la cristalleria delicada i la porcellana, assegureu-vos que siguin aptes per al rentaplats.

- × No poseu a l'aparell objectes de fusta, banya, alumini, peltre o coure.
- × No poseu a l'aparell objectes que puguin absorbir aigua (esponges, draps de cuina).
- ► Feu servir l'aparell únicament per rentar objectes aptes per al rentaplats.
- ► Retireu les restes de menjar dels objectes.
- ► Estoveu les restes de menjar cremades abans del rentat.
- ► Col·loqueu els recipients buits (tasses, gots i cassoles) amb l'obertura cap avall.
- ► Col·loqueu els objectes amb cavitats profundes en posició inclinada.
- ► Barregeu les culleres amb altres coberts per evitar que s'enganxin entre si.
- ► Assegureu-vos que els coberts i la vaixella no quedin enganxats entre si i que hi hagi espai entre cada peça.
- ► Assegureu-vos que els gots no es toquin entre ells.
- ► Poseu els objectes petits a la cistella dels coberts.
- ► Poseu els objectes lleugers a la cistella superior. Assegureu-vos que els objectes no es moguin.
- ► Abans d'iniciar un programa, assegureu-vos que els braços aspersors es puguin moure lliurement.

Si sentiu sorolls de repic durant el funcionament d'un programa: Comproveu que la vaixella i la cristalleria estiguin ben col·locades.

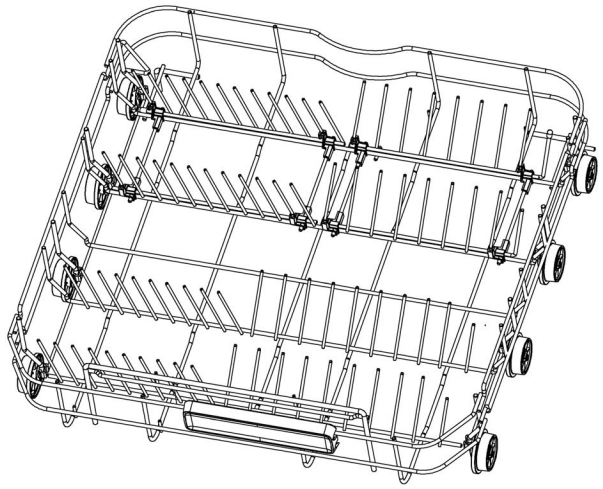

Col·loqueu els objectes molt bruts (com ara olles, paelles o plats) a la cistella inferior. El raig d'aigua més potent proporciona millors resultats de rentat.

Cistella superior

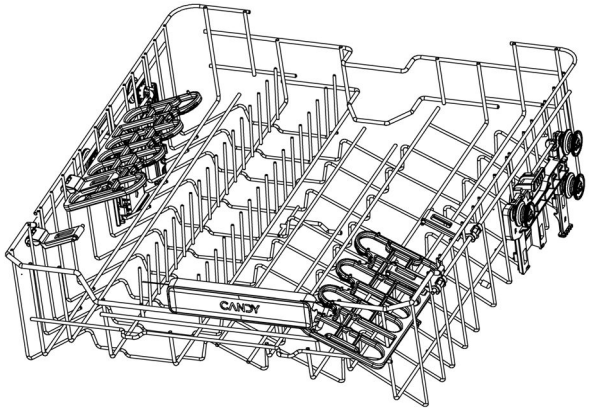

► La cistella superior està dissenyada per contenir articles com ara gots, tasses, platets, plats, bols petits i paelles poc profundes.

Suport per a tasses

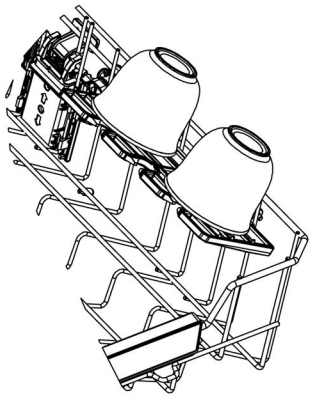

Ajusteu-ne l'alçada segons les necessitats o plegueu-lo per deixar espai a altres objectes. Feu servir les osques per subjectar les tiges de les copes de vi. Es pot desplegar o plegar simplement girant-lo.

Regulació de l'alçada de la cistella superior.

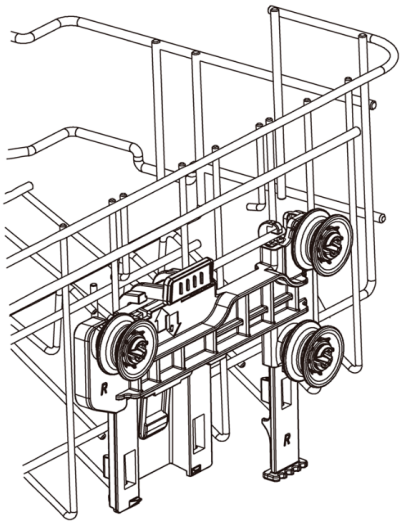

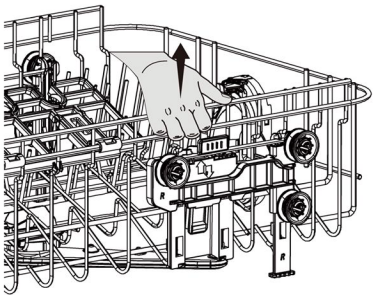

PER PUJAR LA CISTELLA

Subjecteu aquestes nanses als dos costats i aixequeu la cistella fins que encaixi a la seva posició.

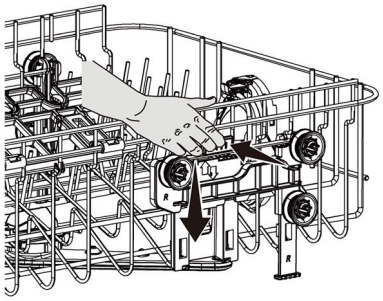

PER BAIXAR LA CISTELLA

Aixequeu les palanques dels dos costats i baixeu la cistella amb cura.

Tercera cistella

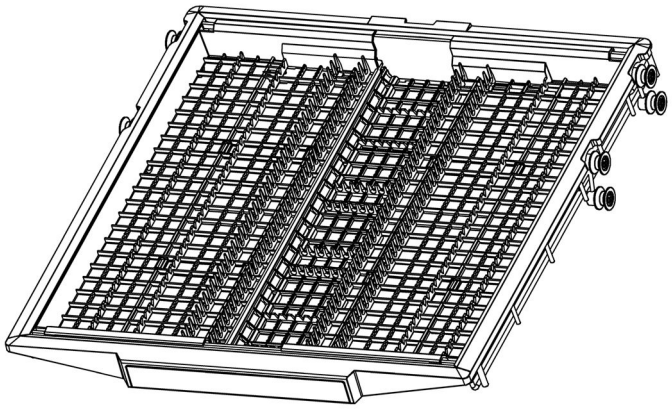

Feu servir la safata per subjectar els coberts i els estris.
Col·loqueu els coberts a les osques per fixar-los.
Col·loqueu els estris més grans al centre de la safata.
Feu lliscar les seccions laterals cap al centre per crear més espai per als objectes situats a sota.

Desconnecteu el rentaplats de la xarxa elèctrica i deixeu-lo refredar abans de dur a terme qualsevol operació de neteja o manteniment.

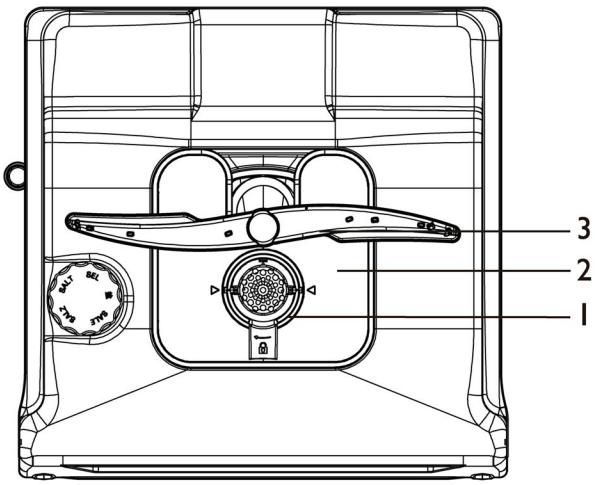

Característiques

1 Filtre
2 Placa del filtre
3 Braç aspersor inferior

No es mostren: braç aspersor superior i braç aspersor superior intermedi

Neteja de les superfícies

Netegeu-les amb un drap humit i eixugueu-les amb un drap que no deixi borrissol. No recomanem fer servir els productes següents, ja que poden malmetre les superfícies:

Fregalls de plàstic o d'acer inoxidable
- ► Productes de neteja abrasius, dissolvents o productes de neteja domèstics
- ► Productes de neteja àcids o alcalins

Detergents o sabó per rentar els plats a mà
- ► Netejadors o abrillantadors per a acer inoxidable
- ► Detergents per a la roba o desinfectants

Neteja del filtre, dels braços aspersors i de la placa filtrant

Us recomanem que retireu i netegeu el filtre de desguàs i la placa filtrant un cop al mes o sempre que hi hagi indicis de restes d'aliments. En condicions normals d'ús, els braços aspersors requereixen una neteja menys freqüent. Els braços aspersors de la cistella superior i inferior es poden sacsejar per eliminar cossos estranys, netejar-los amb aigua calenta i després esbandir-los amb aigua neta.
El rentaplats s'ha de fer servir amb la placa filtrant, el filtre de desguàs i els braços aspersors correctament col·locats. Si feu servir un producte de neteja o un descalcificador per a rentaplats, seguiu les instruccions del fabricant.

Períodes prolongats sense fer-lo servir

Si no heu de fer servir el rentaplats durant un temps, us recomanem desconnectar el subministrament d'aigua i l'alimentació elèctrica, deixar-lo net i buit i mantenir la porta entreoberta. Quan torneu a fer servir el rentaplats després d'un període prolongat d'inactivitat, us recomanem abocar-hi 3 tasses d'aigua abans d'engegar-lo. Això ajuda a lubricar els components que poden haver-se assecat durant el període d'inactivitat.

Extracció i neteja del filtre

1

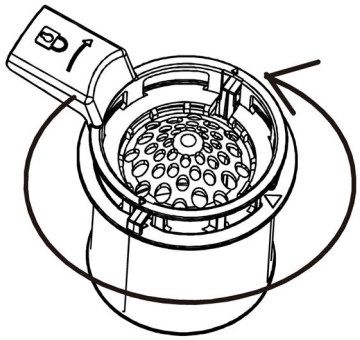

Gireu el filtre en sentit antihorari per alliberar-lo. Aixequeu-lo per treure'l.

2

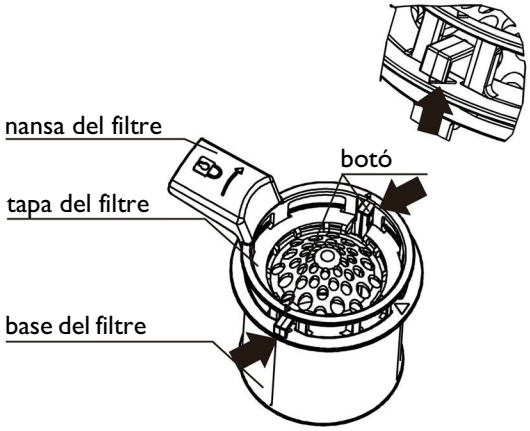

Gireu la nansa del filtre en sentit antihorari per desbloquejar-lo. Aixequeu-la per extreure-la de la placa del filtre. Separeu la tapa del filtre de la base pressionant els botons d'alliberament i aixecant-la. Retireu amb cura la placa del filtre de les grapes de fixació situades a la part posterior del desguàs. No intenteu treure el filtre per la força, ja que això podria causar danys. Netegeu-lo amb aigua calenta i esbandiu-lo bé.

Substitució dels filtres:

1

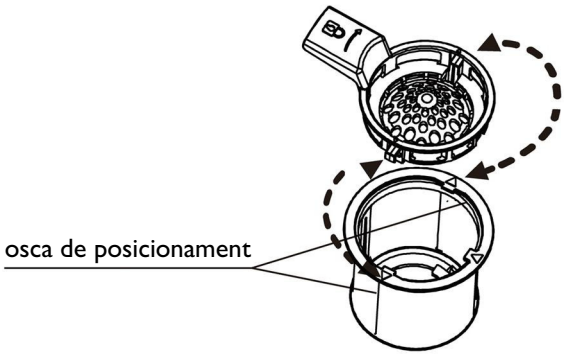

1. Alineeu un dels costats de la tapa del filtre amb l'osca de la base del filtre.
2. Pitgeu el botó perquè la tapa del filtre quedi encaixada sota les osques de fixació de la base a l'altre costat.
3. Introduïu la placa filtrant sota els clips de fixació situats a la part posterior del desguàs i empenyeu-la fermament que quedi encaixada als clips. Assegureu-vos que la placa filtrant quedi a nivell de la base del rentaplats.
4. Torneu a col·locar el filtre de desguàs a la base del rentaplats. Gireu la nansa del filtre en sentit horari fins que encaixi amb un clic.

2

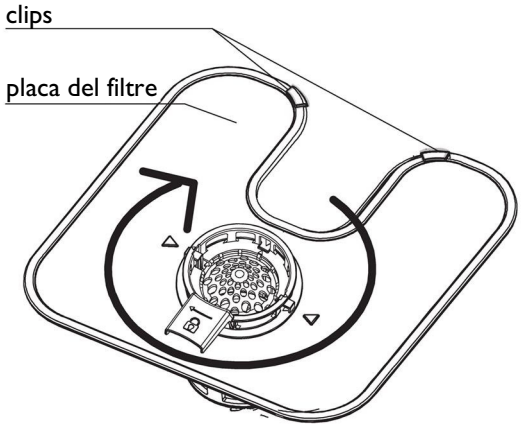

Torneu a col·locar el filtre de desguàs a la base del rentaplats. Gireu-lo en sentit horari fins que encaixi amb un clic.

Extracció i neteja de la placa del filtre

placa del filtre

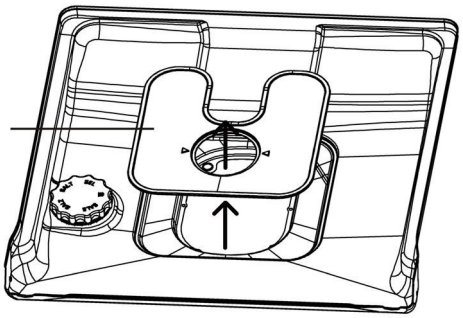

Amb el filtre retirat, aixequeu amb cura la placa del filtre cap amunt i cap a fora.
Netegeu-lo amb aigua calenta i esbandiu-lo bé.

Substitució de la placa del filtre

placa del filtre

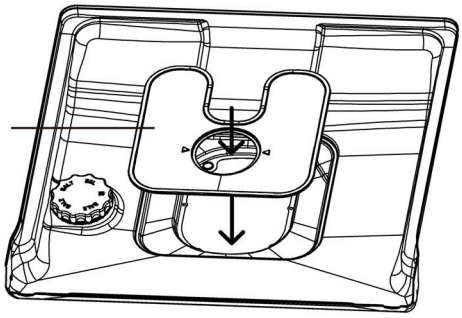

Introduïu la placa filtrant sota els clips de fixació situats a la part posterior del desguàs i empenyeu-la fermament fins a la seva posició. Assegureu-vos que la placa filtrant quedi a nivell de la base del rentaplats.

Neteja del braç aspersor superior

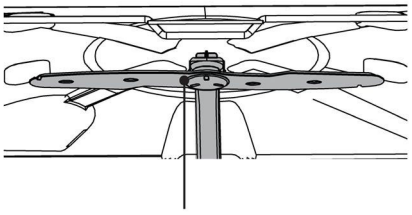

braç aspersor superior

No retireu el braç aspersor superior per netejar-lo.
Netegeu-lo amb un raspall petit de cerres de plàstic.
Si està molt brut o obstruït, feu servir un netejador/descalcificador per a rentaplats. Seguiu les instruccions del fabricant.

Neteja del braç aspersor de la cistella superior

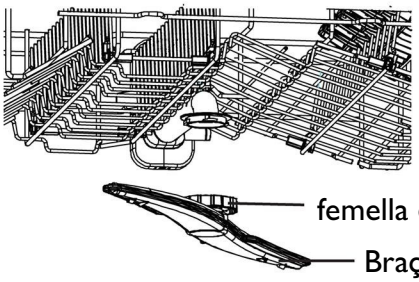

Per retirar el braç aspersor de la cistella superior, gireu la femella de bloqueig en sentit horari per alliberar-lo.
Esbandiu bé el braç aspersor amb aigua corrent i col·loqueu-lo de nou.

Neteja del braç aspersor inferior

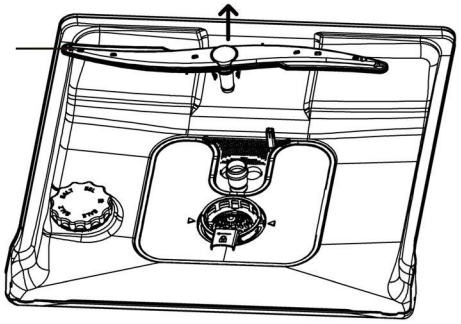

Per treure el braç aspersor inferior, aixequeu-lo de la base del rentaplats. Esbandiu bé el braç aspersor amb aigua corrent i col·loqueu-lo de nou. Assegureu-vos que el braç aspersor giri lliurement quan el torneu a muntar.

Protecció contra les gelades (climes freds)

Si el rentaplats està instal·lat en una zona on les temperatures poden baixar per sota dels zero graus, us recomanem protegir-lo contra les gelades.

1

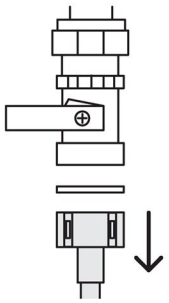

Tanqueu el subministrament d'aigua. Desconnecteu les mànegues de desguàs del tub de desguàs de l'aigüera i la mànega d'entrada d'aigua de la vàlvula d'aigua.

2

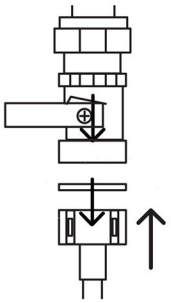

Buideu l'aigua de les mànegues, del tub d'entrada i de la vàlvula d'aigua fent servir una galleda o un recipient per recollir-la. Torneu a connectar la mànega d'entrada d'aigua a la vàlvula i les mànegues al tub de desguàs de l'aigüera.

3

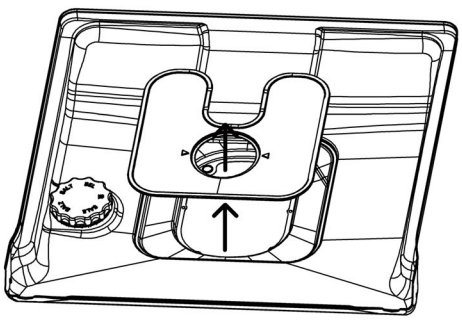

Retireu el filtre de desguàs i la placa del filtre. Feu servir una esponja per retirar l'aigua que pugui quedar a la base abans de tornar-los a col·locar.

Resolució de problemes

Problema	Causa possible	Què fer
El rentaplats no s'engega	No hi ha corrent.	Assegureu-vos que el rentaplats estigui endollat i que hi hagi alimentació elèctrica.
	La porta no està ben tancada.	Tanqueu la porta.
	No s'ha pitjat ▷ reset 3".	Pitgeu ▷ reset 3".
	L'aixeta no està oberta.	Assegureu-vos que el subministrament d'aigua estigui connectat i obert.
	Filtre de la mànega d'entrada d'aigua obstruït.	Comproveu el filtre i netegeu-lo si cal. Es troba al punt on la mànega d'entrada d'aigua s'enrosca a l'aixeta.
El braç aspersor inferior gira amb dificultat	Els orificis del braç aspersor estan obstruïts per petits objectes o restes d'aliments.	Netegeu el braç aspersor. Consulteu les instruccions a "Manteniment".
No es pot tancar la tapa del dosificador de detergent	El compartiment del detergent està massa ple.	Retireu detergent fins que la tapa es pugui tancar.
	Hi ha restes de detergent que obstrueixen el dosificador.	Netegeu el dosificador amb un drap humit. Assequeu el dosificador abans d'afegir-hi detergent.
Queden restes de detergent dins del dosificador	El compartiment estava humit quan s'hi va posar el detergent.	Netegeu el dosificador amb un drap humit. Assequeu el dosificador abans d'afegir-hi detergent.
	Hi ha utensilis que impedeixen que s'obri el dosificador de detergent.	Assegureu-vos que no hi hagi utensilis grans col·locats de manera que impedeixin l'obertura de la tapa del dosificador quan la porta del rentaplats estigui tancada.
Queda aigua dins del rentaplats quan acaba el rentat	Connexió de desguàs obstruïda.	Comproveu que la connexió del desguàs no estigui obstruïda.
	La mànega de desguàs està pinçada, doblegada o obstruïda.	Comproveu la mànega de desguàs i redreceu-la si cal.
	La bomba està bloquejada.	Poseu-vos en contacte amb el servei tècnic autoritzat de Haier o amb el Servei d'Atenció al Client.
	Filtres obstruïts.	Netegeu el o els filtres. Consulteu les instruccions a "Manteniment".
La pantalla parpelleja mentre el bloqueig del teclat està activat	Això és normal. La pantalla continua encesa, tot i que els botons estan desactivats.	No cal fer res.

Problema	Causa possible	Què fer
Excés d'escuma	S'ha fet servir una quantitat o un tipus de detergent incorrectes.	Consulteu l'apartat «Detergent» o les instruccions del fabricant del detergent.
	Hi ha massa restes d'ou a la càrrega.	Augmenteu la quantitat de detergent.
	El nivell de dosificació de l'abrillantador és massa alt.	Reduïu la dosificació de l'abrillantador.
	No s'ha netejat l'abrillantador vessat.	Assegureu-vos de netejar qualsevol vessament d'abrillantador tan bon punt es produeixi.
Sorolls de cops o de vaixella durant el rentat	El braç aspersor colpeja la vaixella.	Poseu el rentat en pausa i reorganitzeu la vaixella. Consulteu els apartats "Ajust d'un programa de rentat" i "Suggeriments de càrrega".
	Els plats s'han col·locat incorrectament.	
Els plats no queden nets	El programa seleccionat no és adequat per a la càrrega.	Seleccioneu el programa de rentat adequat per a la càrrega. Consulteu l'apartat "Programes de rentat".
	Les restes d'aliments estaven massa adherides.	Pot ser necessari posar els plats en remull.
	Els braços aspersors no poden girar.	Assegureu-vos que cap objecte no n'obstrueixi el recorregut.
	La cistella està carregada incorrectament.	Consulteu l'apartat "Suggeriments de càrrega".
	Placa o filtre instal·lats incorrectament.	Consulteu l'apartat "Manteniment".
	El detergent s'ha posat al compartiment incorrecte.	Consulteu els apartats "Programes de rentat" i "Detergent".
	No s'han eliminat prou les restes d'aliments abans de carregar els plats.	Elimineu totes les restes d'aliments abans de posar els plats al rentaplats.
	El detergent no és adequat.	Feu servir únicament detergent en pols o en pastilles per a rentaplats domèstics.
	No hi ha prou detergent.	Consulteu l'apartat "Detergent" per conèixer les quantitats recomanades. Pot ser necessari ajustar-les en funció de la càrrega i de la duresa de l'aigua.
	Els orificis dels braços aspersors estan obstruïts.	Netegeu els braços aspersors. Consulteu les instruccions a "Manteniment".
	Els filtres estan obstruïts.	Netegeu els filtres. Consulteu les instruccions a "Manteniment".

Problema	Causa possible	Què fer
Els objectes de plàstic s'han descolorit (per exemple, per taques de salsa de tomàquet))	No s'ha fet servir prou detergent o no s'han esbandit prèviament.	Esbandiu prèviament els objectes de plàstic abans de posar-los al rentaplats i/o afegiu-hi més detergent. També podeu reduir les taques fent servir el programa Esbandida després de carregar la vaixella.
El rentaplats s'atura sobtadament durant el rentat	S'ha interromput el subministrament d'aigua o d'electricitat.	Comproveu el subministrament d'aigua i d'electricitat.
Queden taques blanques als gots i a la vaixella; presenten un aspecte lletós	No hi ha prou detergent.	Consulteu l'apartat "Detergent" per conèixer les quantitats recomanades. Pot ser necessari ajustar-ne la quantitat segons la duresa de l'aigua.
	Dosi d'abrillantador massa baixa.	Augmenteu la dosi d'abrillantador. Consulteu "Abrillantador".
La vaixella i els coberts no s'assequen	Dosi d'abrillantador massa baixa.	Augmenteu la dosi d'abrillantador. Consulteu "Abrillantador".
	S'han retirat massa aviat.	Quan acabi el programa, deixeu la porta entreoberta durant uns minuts per facilitar l'assecat.
	El dosificador d'abrillantador és buit. (L'indicador d'abrillantador està encès.)	Afegiu-hi abrillantador. Consulteu "Abrillantador".
Els gots tenen un aspecte apagat	Dosi d'abrillantador massa baixa.	Augmenteu la dosi d'abrillantador. Consulteu "Abrillantador".
Les taques de te o les restes de pintallavis no s'han eliminat completament	No hi ha prou detergent.	Consulteu l'apartat "Detergent" per veure les quantitats recomanades. Pot ser necessari ajustar-ne la quantitat segons la càrrega.
	La temperatura de rentat és massa baixa.	Seleccioneu un programa de rentat per a vaixella molt bruta. Consulteu l'apartat "Programes de rentat" per a més informació.
Hi ha restes d'òxid als coberts	Els coberts no són prou resistents a l'oxidació.	Renteu-los a mà.
Els gots estan entelats i descolorits; presenten una capa blanquinosa	L'aigua és dura.	Augmenteu la quantitat de detergent.
	Els gots no són aptes per al rentaplats.	Renteu-los a mà.

Problema	Causa possible	Què fer
Queden marques d'aigua als gots i als coberts	El nivell o la dosificació de l'abrillantador és massa baix.	Assegureu-vos que hi hagi abrillantador al dosificador. Si cal, augmenteu el nivell d'abrillantador o feu servir un programa amb una temperatura més elevada. Consulteu l'apartat "Abrillantador" per a més informació.
L'indicador del nivell de sal està encès.	El dipòsit de sal del descalcificador és buit.	Ompliu el dipòsit amb sal especial fins que quedi ple.

Codis d'avaria

Codis d'error a la pantalla

Seguiu els passos següents per intentar resoldre el problema.

Problema	Causa possible	Què fer
E10 Sense aigua	L'aixeta no està oberta.	Assegureu-vos que el subministrament d'aigua estigui connectat i obert. Toqueu per posar en marxa el rentaplats.
	La pressió del subministrament d'aigua és insuficient.	Comproveu la pressió de l'aigua de la xarxa domèstica.
	La mànega d'entrada d'aigua està pinçada o doblegada, de manera que no arriba prou aigua al rentaplats.	Comproveu la mànega d'entrada d'aigua i redreceu-la si cal. Toqueu per posar en marxa el rentaplats.
E30 Fuita	Hi ha una fuita d'aigua a l'aparell.	Tanqueu l'aixeta de l'aigua.
	La vàlvula d'entrada d'aigua està oberta i bloquejada.	Desconnecteu l'aparell de la xarxa elèctrica.
	El drenatge està obstruït.	Poseu-vos en contacte amb el servei tècnic.

Programa de rentat	Eco
Quantitats de detergent en pols	Rentat principal 22 g
Nivell de dosificació d'abrillantador	R0-R6, R5 (per defecte)
Nombre màxim de coberts	14
Regulació de l'alçada de la cistella superior	Assegureu-vos que la cistella superior estigui a la posició més baixa

Patrons de càrrega recomanats



Cistella superior



Cistella inferior

Nom o marca comercial del proveïdor:	Candy
Adreça del proveïdor [b]:	Candy Hoover Group S.r.l. - Via Privata Eden Fumagalli snc 20861 Brugherio (MB) - ITALY
Identificador del model:	CF 4C5F1W/CF 4C5F1X

Paràmetres generals del producte:

Paràmetre	Valor	Paràmetre	Valor	CF4C5F1W CF4C5F1X
Capacitat nominal [a] (coberts)	14	Dimensions en cm	Alçada	85,0
			Amplada	59,8
			Profunditat	60,0
EEI [a]	43,9	Classe d'eficiència energètica[a]	[c][c]	
Índex de rendiment de rentat [a]	1,121	Índex de rendiment d'assecat[a]	1,061	
Consum d'energia en kWh [per cicle], basat en el programa Eco amb entrada d'aigua freda. El consum real d'energia dependrà de l'ús de l'aparell.	0,747	Consum d'aigua en litres [per cicle], basat en el programa Eco. El consum real d'aigua dependrà de l'ús de l'aparell i de la duresa de l'aigua.	9,5	
Durada del programa[a] (h:min)	4:40	Tipus	[de lliure instal·lació]	
Emissions de soroll acústic aeri [a] (dB(A) re 1 pW)	45	Classe d'emissions de soroll acústic aeri[a]	[C][c]	
Mode apagat (W)	0,50	Mode d'espera (W)	0,50	
Inici diferit (W) (si és el cas)	4,00	Mode d'espera amb connexió de xarxa (W) (si escau)	/	

Durada mínima de la garantia oferta pel proveïdor[b]:	24
Informació addicional:	-

Enllaç al lloc web del proveïdor on es pot consultar la informació indicada al punt 6 de l'annex II del Reglament (UE) 2019/2022[1] [b] de la Comissió

(a) per al programa Eco.

(b) Els canvis en aquests elements no es consideraran rellevants als efectes de l'apartat 4 de l'article 4 del Reglament (UE) 2017/1369.

(c) Si la base de dades de productes genera automàticament el contingut definitiu d'aquesta cel·la, el proveïdor no hi haurà d'introduir aquestes dades.

Informació que s'ha d'incloure a la documentació tècnica

PARÀMETRE	UNITAT	VALOR
Consum d'energia del programa Eco (EPEC) arrodonit a tres decimals	kWh/cicle	0,747
Consum d'energia del programa estàndard (SPEC), arrodonit a tres decimals	kWh/cicle	1,700
Índex d'Eficiència Energètica (EEI)	—	43,9
Consum d'aigua del programa Eco (EPWC) arrodonit a un decimal	l/cicle	9,5
Índex de rendiment de rentat (I_C)	—	1,121
Índex de rendiment d'assecat (I_D)	—	1,061
Durada del programa Eco (T_t) arrodonida al minut més proper	h:min	4:40
Consum d'energia en mode apagat (P_o) arrodonit a dos decimals	W	0,50
Consum d'energia en mode d'espera (P_{sm}) arrodonit a dos decimals	W	0,50
El mode d'espera inclou la visualització d'informació?	—	No
Consum d'energia en mode d'espera (P_{sm}) en condicions d'espera en xarxa (si és el cas), arrodonit a dos decimals	W	/
Consum d'energia amb l'inici diferit (P_{ds}) (si és el cas) arrodonit a dos decimals	W	4,00
Emissions de soroll acústic aeri	dB(A) re 1 pW	45