(en) CLEARING A JAM (fr) DÉSENRAYER LE MÉCANISME (de) LADEHEMMUNG BESEITIGEN (es) CÓMO DESATASCAR (pt) DESBLOQUEAR (it) DISINCEPPAMENTO (nl) EEN VASTLOPER VERHELPEN (sv) TA BORT DARTS SOM FASTNAT (da) SÅDAN FJERNES FASTSIDDENDE DARTS (no) SLIK FJERNER DU FASTSITTENDE DARTS (fi) JUUTTUNEIDEN NUOLTEN POISTAMINEN (el) ΕΚΚΑΘΑΡΙΣΗ ΜΠΛΟΚΑΡΙΣΜΑΤΟΣ (hu) ELAKADÁS MEGSZÜNTETÉSE (tr) SIKIŞMAYI GİDERME (cs) UVOLNĚNÍ ZASEKNUTÉ MUNICE (sk) ODSTRÁNENIE ZASEKNUTIA (ro) DEBLOCAREA (bg) ОТСТРАНЯВАНЕ НА ЗАСЯДАНЕ (hr) UKLANJANJE ZAGLAVLJENOG STRELJIVA (lt) STRIGČIŲ ŠALINIMAS (sl) ODPRAVLJANJE ZAMAŠITVE (uk) ВИЙМАННЯ КУЛЬ, ЩО ЗАСТРЯГЛИ (et) UMMISTUSE EEMALDAMINE (lv) NOSPROSTOJUMA NOVĒRŠANA (ar) التخلص من الدارتس المحشورة

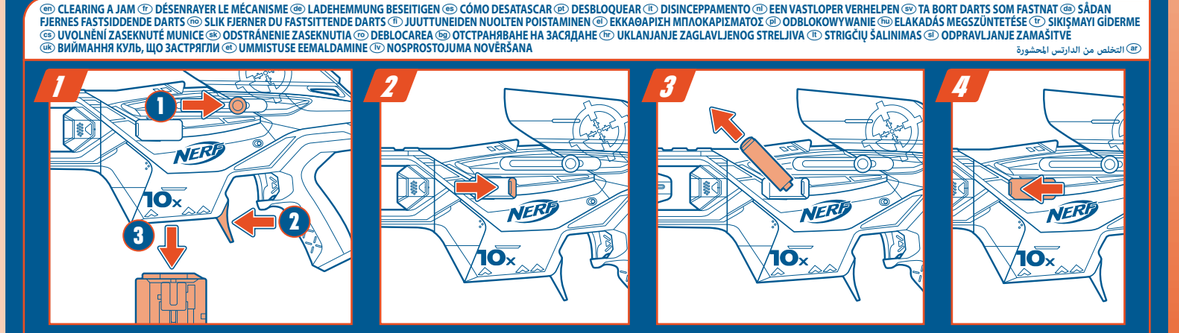

(en) Pull bolt all the way back. Remove clip. (fr) Tire la poignée complètement vers l'arrière. Retire le chargeur. (de) Den Bolzen ganz zurückziehen. Das Magazin entfernen. (es) Mueve el perno completamente hacia atrás. Saca el clip. (pt) Puxar o pino totalmente para trás. Remover o clip. (it) Arretra completamente il tiretto di armamento. Rimuovi il caricatore. (nl) Trek de grendel helemaal naar achteren. Verwijder het magazijn. (sv) Dra bulten till bakersta läget. Ta ut magasinet. (da) Træk låsen helt tilbage. Fjern magasinet. (no) Dra bolten helt tilbake. Fjern magasinet. (fi) Vedä lukko kokonaan taakse. Poista lipas. (el) Τραβήξτε τον σύρτη τόσο πίσω. Αφαιρέστε το κλιπ. (hu) Húzd teljesen hátra az závástörzsget. Vedd ki a tárat. (tr) Sürgüyü sonuna kadar geriye çekin. Şarjörü çıkarın. (cs) Zatáhněte závěr úplně dozadu. Vyjměte zásobník. (sk) Potiahnite západku úplne dozadu. Odoberte zásobník. (ro) Trage percutorul înapoi, până la capăt. Scoate încărcătorul. (bg) Изтеглете ротора докрай назад. Махнете пълнителя. (hr) Povucite mehanizam za repetiranje skroz unatrag. Izvadite okvir. (lt) Patraukite varžtą atgal iki pat galo. Išimkite apkabą. (sl) Ročko povlecí do konca nazaj. Odstrani nabojnik. (uk) Відтягнуть пусковий механізм до упору назад. Зніміть магазин. (et) Tõmmake vinnastaja lõpuni tagumise asendisse. Eemaldage salv. (lv) Atvelciet pielādes sviru līdz galam uz aizmugurē. Noņemiet aptveri. (ar) اسحب المِزلاج إلى الخلف بالكامل. أزل الخزنة.

(en) Open access door. (fr) Ouvre la porte d'accès. (de) Die Zugangsklappe öffnen. (es) Abre la tapa de acceso. (pt) Abrir a porta de acesso. (it) Apri lo sportellino d'accesso. (nl) Open de toegangsklep. (sv) Öppna luckan. (da) Åbn lågen. (no) Åpne tilgangsluken. (fi) Avaa huoltoluukku. (el) Ανοίξτε τη θύρα πρόσβασης. (hu) Az ajtó kinyitása. (tr) Şeyşan kapağını aç. (cs) Otevřete přístupové dvířka. (sk) Otvorte prístupové dvierka. (ro) Deschide clapeta de acces. (bg) Отворете вратата за достъп. (hr) Otvorite pristupni poklopac. (lt) Atidaryklite strigčių šalinimo dureles. (sl) Odpri vratca za dostop. (uk) Відкрийте кришку технічного отвору. (et) Avage avarmisluuk. (lv) Atveriet vāciņu. (ar) افتح باب الوصول.

(en) Remove any jammed darts. (fr) Retire toute fléchette coincée. (de) Eingeklemmte Darts entfernen. (es) Saca los dardos atascados. (pt) Remover os dardos bloqueados. (it) Rimuovi gli eventuali dardi incastrati. (nl) Verwijder vastgeraakte darts. (sv) Ta bort eventuella darts som fastnat. (da) Fjern alle fastklemte darts. (no) Fjern alle fastkilte dartser. (fi) Poista jumittuneet nuolet. (el) Αφαιρέστε τυχόν μπλοκαρισμένα βελάκια. (hu) Vegyél ki a beszorult fléccsöket. (tr) Sıkışan dart varsa çıkarın. (cs) Odstraňte všechny zaseknuté šipky. (sk) Vyberte všetky zaseknuté šípky. (ro) Îndepărtează eventualele săgeți blocate. (bg) Махнете всички заседнали стрелички. (hr) Izvadite sve zaglavljene strelice. (lt) Ištraukite visas įstrigusias šovinius. (sl) Odstrani zagozdene puščice. (uk) Вийміть кулі, що застрягли. (et) Eemaldage kõik kinnijäänud nooled. (lv) Izņemiet iestrēgušās šautriņas. (ar) أزل أي دارتس محشورة.

(en) Close door. (fr) Referme la porte. (de) Die Klappe schließen. (es) Cierra la tapa. (pt) Fechar a porta de acesso. (it) Chiudi lo sportellino. (nl) Sluit de klep. (sv) Stäng luckan. (da) Luk lågen. (no) Lukk luken. (fi) Sulje luukku. (el) Κλείστε τη θύρα. (hu) Zárkózó ajtó. (tr) Kapağı kapatın. (cs) Zavřete dvířka. (sk) Dvierka uzatvorte. (ro) Închide clapeta. (bg) Затворете вратичката. (hr) Zatvorite poklopac. (lt) Uždarykite dureles. (sl) Zapri vratca. (uk) Зачиніть кришку. (et) Sulgege luuk. (lv) Aizveriet vāciņu. (ar) أغلق الباب.

(en) Access door must be completely closed for blaster to fire. (fr) La porte d'accès doit être complètement fermée pour que le blaster fonctionne. (de) Die Klappe muss vollständig geschlossen sein, damit der Blaster schießt. (es) La tapa de acceso debe estar completamente cerrada para que el lanzador funcione. (pt) A porta de acesso deve estar completamente fechada para o lançador funcionar. (it) Lo sportellino d'accesso deve essere perfettamente chiuso perché il blaster possa sparare. (nl) De toegangsklep moet helemaal dicht zijn, anders werkt de blaster niet. (sv) Luckan måste vara helt stängd för att blastern ska kunna avfyras. (da) Lågen skal være helt lukket, for at blasteren kan skyde. (no) Tilgangsluken må være helt lukket for du kan skyte med blasteren. (fi) Huoltoluukun täytyy olla täysin kiinni, jotta blasterilla voi ampua. (el) Η θύρα πρόσβασης πρέπει να είναι πλήρως κλειστή για να εκτοξεύσει ο εκτοξευτής. (hu) A kilövőnek csak akkor lehet lőni, ha a szerelőajtó teljesen zárva van. (tr) Dart tabancasının atış yapabilmesi için erişim kapağının tam olarak kapalı olması gereklidir. (cs) Aby mohl blaster vystřelit, přístupová dvířka musí být zcela zavřená. (sk) Prístupové dvierka musia byť úplne zatvorené, aby blaster vystrelil. (ro) Clapeta de acces trebuie să fie complet închisă pentru a putea trage cu blasterul. (bg) Вратичката за достъп трябва да е напълно затворена, за да стреля бластерът. (hr) Da bi ispaljivač radio, pristupni poklopac mora biti potpuno zatvoren. (lt) Priešgos dureles turi būti visiškai uždarytos, kad šautuvas galėtų šūsnuti. (sl) Izstreljevalnik deluje samo, ko so vratca za dostop povsem zaprta. (uk) Щоб із бластера можна було стріляти, отвір має бути повністю закритий. (et) Avamisluuk peab olema täielikult suletud, et mängurelv saaks tulistada. (lv) Lai rotaļu šautenes varētu izšaut, vāciņam ir jābūt pilnībā aizvērtam. (ar) يجب إغلاق باب الوصول تماما كي يقوم البلاستر بالإطلاق.

(en) STORING YOUR BLASTER (fr) RANGER LE BLASTER (de) BLASTER-AUFBEWAHRUNG (es) GUARDAR EL LANZADOR (pt) GUARDAR O LANÇADOR (it) RIPOSIZIONE DEL BLASTER (nl) JE BLASTER OPBERGEN (sv) FÖRVARING AV BLASTERN (da) OPBEVARING AF BLASTEREN (no) OPPBEVARING AV BLASTEREN (fi) BLASTERIN SÄILYTYS (el) ΑΠΟΘΗΚΕΥΣΗ ΤΟΥ ΕΚΤΟΞΕΥΤΗ ΣΑΣ (hu) A KILŐVŐ TÁROLÁSA (tr) DART TABANCASININ SAKLANMASI (cs) SKLADOVÁNÍ BLASTERU (sk) SKLADOVANIE BLASTERU (ro) DEPOZITAREA BLASTERULUI (bg) СЪХРАНЯВАНЕ НА ВАШИЯ БЛАСТЕР (hr) SPREMANJE ISPALJIVAČA (lt) ŠAUTUVO LAIKYMAS (sl) SHRANJEVANJE IZSTRELJEVALNIKA (uk) ЗБЕРІГАННЯ БЛАСТЕРА (et) MÄNGURELVA HOIUSTAMINE (lv) ROTAĻU ŠAUJAMIEROČA GLABĀŠANA (ar) تخزين البلاستر الخاص بك

(en) Do not store blaster primed and ready to fire. For best performance, do not store darts in clip. (fr) Ne range pas le blaster chargé et prêt à tirer. Pour de meilleurs résultats, ne range pas les fléchettes dans le chargeur. (de) Den Blaster nicht gespannt und nicht abschussbereit aufbewahren. Für eine optimale Leistung sollten die Darts nicht im Clip-Magazin aufbewahrt werden. (es) No guardes el lanzador cargado y listo para lanzar. Para un óptimo funcionamiento, no guardes dardos en el clip. (pt) Não guardar o lançador carregado e pronto para lançar. Para melhores resultados, não guardar os dardos no clip. (it) Non riporre il blaster armato e pronto a lanciare. Per delle prestazioni ottimali, dopo il gioco non lasciare i dardi nel caricatore. (nl) Bewaar de blaster niet doorgeladen en schietklaar. Bewaar de darts niet in het magazijn voor een optimale werking. (sv) Förvara inte blastern laddad och redo att avfyras. För bästa funktion bör du inte förvara några darts i magasinet. (da) Undlad at opbevare din blaster ladet og klar til at skyde. For den bedste prestation bør pile ikke opbevares i magasinet. (no) Ikke oppbevar blasteren ladd og klar til å skyte. For best mulig ytelse bør du ikke oppbevare darter i magasinet. (fi) Älä säilytä blasteria viritettynä ja ampumavalmiina. Älä säilytä nuolia lippaassa, jos haluat varmistaa parhaan toimintakunnon. (el) Μην αποθηκεύετε τον εκτοξευτή οπλισμένο και έτοιμο να εκτοξεύσει. Για βέλτιστη απόδοση, μην αποθηκεύετε βελάκια στο κλιπ. (pl) Nie przechowuj wyrzutni uzbrojonej i gotowej do strzału. Aby wyrzutnia działała jak najlepiej, nie przechowuj strzałek w magazynku. (hu) Ne tárold a kilövőt éleszített, tüzelésre kész állapotban. A legjobb teljesítmény érdekében ne tárold a lövedékeket a tárban. (tr) Dart tabancasını kurulu ve atışa hazır olarak saklamayın. En iyi performans için dartları şarjör içerisinde saklamayın. (cs) Blaster neskladujte nabitý a připravený k výstřelu. Optimálního výkonu dosáhnete, nebudete-li v zásobníku skladovat šipky. (sk) Blaster neodkladajte natiahnutý a pripravený na streľbu. Aby ste zabezpečili čo najlepšie fungovanie, neskladujte šípky v zásobníku. (ro) Nu depozita blasterul armat și pregătit de tragere. Pentru cele mai bune rezultate, nu păstra săgeți în încărcător. (bg) Не съхранявайте бластера зареден и готов за стрелба. За максимална ефективност не съхранявайте стреличките в пълнителя. (hr) Ne spremajte napunjen ispaljivač, spreman za ispaljivanje. Najbolji učinak postići ćete ako strelice ne ostavljate u okviru. (lt) Šautuvo nelaikykite užtaisyto ir paruošto šauti. Kad šautuvas veiktų kuo geriau, šovinių nelaikykite apkaboje. (sl) Izstreljevalnika ne shranjuj nabitega in pripravljenega na streljanje. Za najboljše rezultate puščic ne shranjuj v nabojniku. (uk) Не зберігайте бластер зарядженим і готовим до пострілу. Щоб іграшка працювала краще, не зберігайте кулі в магазині. (et) Ärge hoiustage mängurelva laetult ja tulistamisvalmis. Parema töökinduse jaoks ärge hoiustage nooli salves. (lv) Neglabājiet rotaļu šaujamieroci pielādētu un sagatavotu šaušanai. Optimālai veiktspējai neglabājiet šautriņas aptverē. (ar) لا تقم بتخزين البلاستر وهو مجهز وعلى استعداد للإطلاق. للحصول على أفضل مستويات الأداء، لا تخزن الدارتس في الخزنة.

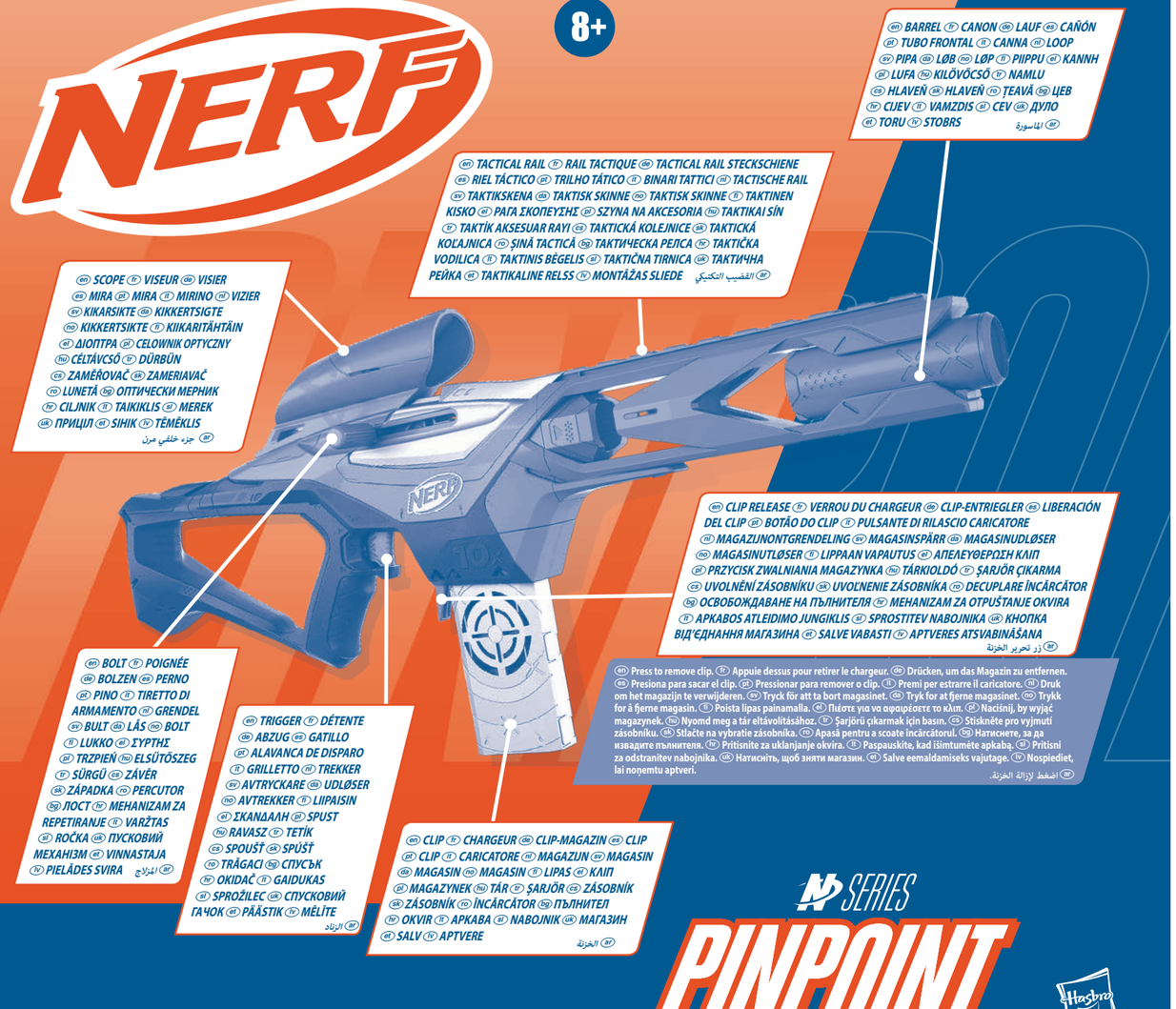

(en) BARREL (fr) CANON (de) LAUF (es) CAÑÓN (pt) TUBO FRONTAL (it) CANNA (nl) LOOP (sv) PIPA (da) LØB (no) LØP (fi) PIIPPU (el) KANNH (hu) LUFA (tr) KILÖVÖCSŐ (cs) NAMLU (sk) HLAVEŇ (ro) ȚEAVĂ (bg) ЦЕВ (hr) CIJEV (lt) VAMZDIS (sl) CEV (uk) ДУЛО (et) TORU (lv) STOBRS (ar) الماسورة

(en) TACTICAL RAIL (fr) RAIL TACTIQUE (de) TACTICAL RAIL STECKSCHIENE (es) RIEL TÁCTICO (pt) TRILHO TÁTICO (it) BINARI TATTICI (nl) TACTISCHE RAIL (sv) TAKTIKSKENA (da) TAKTISK SKINNE (no) TAKTISK SKINNE (fi) TAKTINEN KISKO (el) ΡΑΓΑ ΣΚΟΠΕΥΣΗΣ (pl) SZYNA NA AKCESORIA (hu) TAKTIKAI SÍN (tr) TAKTİK AKSESUAR RAYI (cs) TAKTICKÁ KOLEJNICE (sk) TAKTICKÁ KOľAJNICA (ro) ȘINĂ TACTICĂ (bg) ТАКТИЧЕСКА РЕЛСА (hr) TAKTIČKA VODILICA (lt) TAKTINIS BĖGELIS (sl) TAKTIČNA TIRNICA (uk) ТАКТИЧНА РЕЙКА (et) TAKTIKALINE RELSS (lv) MONTĀŽAS SLIEDE (ar) القضيب التكتيكي

(en) SCOPE (fr) VISEUR (de) VISIER (es) MIRA (pt) MIRA (it) MIRINO (nl) VIZIER (sv) KIKARSIKTE (da) KIKKERTSIGTE (no) KIKKERTSIKTE (fi) KIIKARITÄHTÄIN (el) ΔΙΟΠΤΡΑ (pl) CELOWNIK OPTYCZNY (hu) CÉLTÁVCSŐ (tr) DÜRBÜN (cs) ZAMĚŘOVAČ (sk) ZAMERIAVAČ (ro) LUNETĂ (bg) ОПТИЧЕСКИ МЕРНИК (hr) CILJNIK (lt) TAIKIKLIS (sl) MEREK (uk) ПРИЦІЛ (et) SIHIK (lv) TĒMĒKLIS (ar) جزء خلفي مرن

(en) CLIP RELEASE (fr) VERROU DU CHARGEUR (de) CLIP-ENTRIEGLER (es) LIBERACIÓN DEL CLIP (pt) BOTÃO DO CLIP (it) PULSANTE DI RILASCIO CARICATORE (nl) MAGAZIJNONTGRENDELING (sv) MAGASINSPÄRR (da) MAGASINUDLØSER (no) MAGASINUTLØSER (fi) LIPPAAN VAPAUTUS (el) ΑΠΕΛΕΥΘΕΡΩΣΗ ΚΛΙΠ (pl) PRZYCISK ZWALNIANIA MAGAZYNKA (hu) TÁRKIOLDÓ (tr) ŞARJÖR ÇIKARMA (cs) UVOLNĚNÍ ZÁSOBNÍKU (sk) UVOĽNENIE ZÁSOBNÍKA (ro) DECUPLARE ÎNCĂRCĂTOR (bg) ОСВОБОЖДАВАНЕ НА ПЪЛНИТЕЛЯ (hr) MEHANIZAM ZA OTPUŠTANJE OKVIRA (lt) APKABOS ATLEIDIMO JUNGIKLIS (sl) SPROSTITEV NABOJNIKA (uk) КНОПКА ВІД'ЄДНАННЯ МАГАЗИНА (et) SALVE VABASTI (lv) APTVERES ATSVABINĀŠANA (ar) زر تحرير الخزنة

(en) BOLT (fr) POIGNÉE (de) BOLZEN (es) PERNO (pt) PINO (it) TIRETTO DI ARMAMENTO (nl) GRENDEL (sv) BULT (da) LÅS (no) BOLT (fi) LUKKO (el) ΣΥΡΤΗΣ (pl) TRZPIEŃ (hu) ELSŰTŐSZEG (tr) SÜRGÜ (cs) ZÁVĚR (sk) ZÁPADKA (ro) PERCUTOR (bg) ЛОСТ (hr) MEHANIZAM ZA REPETIRANJE (lt) VARŽTAS (sl) ROČKA (uk) ПУСКОВИЙ МЕХАНІЗМ (et) VINNASTAJA (lv) PIELĀDES SVIRA (ar) المزلاج

(en) TRIGGER (fr) DÉTENTE (de) ABZUG (es) GATILLO (pt) ALAVANCA DE DISPARO (it) GRILLETTO (nl) TREKKER (sv) AVTRYCKARE (da) UDLØSER (no) AVTREKKER (fi) LIIPAISIN (el) ΣΚΑΝΔΑΛΗ (pl) SPUST (hu) RAVASZ (tr) TETİK (cs) SPOUŠŤ (sk) SPÚŠŤ (ro) TRĂGACI (bg) СПУСЪК (hr) OKIDAČ (lt) GAIDUKAS (sl) SPROŽILEC (uk) СПУСКОВИЙ ГАЧОК (et) PÄÄSTIK (lv) MĒLĪTE (ar) الزناد

(en) CLIP (fr) CHARGEUR (de) CLIP-MAGAZIN (es) CLIP (pt) CLIP (it) CARICATORE (nl) MAGAZIJN (sv) MAGASIN (da) MAGASIN (no) MAGASIN (fi) LIPAS (el) ΚΛΙΠ (pl) MAGAZYNEK (hu) TÁR (tr) ŞARJÖR (cs) ZÁSOBNÍK (sk) ZÁSOBNÍK (ro) ÎNCĂRCĂTOR (bg) ПЪЛНИТЕЛ (hr) OKVIR (lt) APKABA (sl) NABOJNIK (uk) МАГАЗИН (et) SALV (lv) APTVERE (ar) الخزنة

(en) Press to remove clip. (fr) Appuie dessus pour retirer le chargeur. (de) Drücken, um das Magazin zu entfernen. (es) Presiona para sacar el clip. (pt) Pressionar para remover o clip. (it) Premi per estrarre il caricatore. (nl) Druk om het magazijn te verwijderen. (sv) Tryck för att ta bort magasinet. (da) Tryk for at fjerne magasinet. (no) Trykk for å fjerne magasin. (fi) Poista lipas painamalla. (el) Πιέστε για να αφαιρέσετε το κλιπ. (pl) Naciśnij, by wyjąć magazynek. (hu) Nyomd meg a tár eltávolításához. (tr) Şarjörü çıkarmak için basın. (cs) Stiskněte pro vyjmutí zásobníku. (sk) Stlačte na vybratie zásobníka. (ro) Apasă pentru a scoate încărcătorul. (bg) Натиснете, за да извадите пълнителя. (hr) Pritisnite za uklanjanje okvira. (lt) Paspauskite, kad išimtumėte apkabą. (sl) Pritisni za odstranitev nabojnika. (uk) Натисніть, щоб зняти магазин. (et) Salve eemaldamiseks vajutage. (lv) Nospiediet, lai noņemtu aptveri. (ar) اضغط لإزالة الخزنة.

NERF and HASBRO and all related trademarks and logos are trademarks of Hasbro, Inc.© 2024 Hasbro.

Manufactured by/Produs de: Hasbro SA, Rue Emile-Boéchat 31, 2800 Delémont CH. Represented by/Reprezentat de: Hasbro, De Entree 240, 1101 EE Amsterdam, NL. (en) Hasbro UK Ltd., P.O. Box 43, Newport, NP19 4YH, UK. (tr) Üretici Firma Bilgileri: Hasbro SA, Rue Emile-Boéchat 31, 2800 Delémont İsviçre TEL +41 324210800. Hasbro Oyuncak San. ve Tic. A.Ş. tarafından ithal edilmiştir. Tüketici Hizmetleri: Burhaniye Mah. Abdullahağa Cad. No: 51/2 34676 Beylerbeyi İstanbul Türkiye TEL +90 2164229010.

U.S. Pat. Pend. F8621, F8622 0723**F8621**EU4

CREATIVE DEVELOPMENT STUDIOS // CREATIVE COMMUNICATIONS

(en) ASSEMBLY (fr) ASSEMBLER (de) ZUSAMMENBAU (es) ARMADO (pt) MONTAR (it) MONTAGGIO (nl) IN ELKAAR ZETTEN (sv) MONTERING (da) SAMLING (no) MONTERING (el) ΚΟΚΟΑΜΙΝΕΣ (el) ΣΥΝΑΡΜΟΛΟΓΗΣΗ (pt) MONTAŽ (hu) ÖSSZEÁLLÍTÁS (tr) MONTAJ (cs) SESTAVENÍ (sk) MONTÁŽ (ro) ASAMBLARE (bg) СГЛОБЯВАНЕ (hr) SASTAVLJANJE (fi) SURINKIMAS (et) SESTAVLJANJE (uk) ЗБИРАННЯ (et) KOKKUPANEK (lv) SALIKŠANA (ar) التجميع

(en) BOLT (fr) POIGNÉE (de) BOLZEN (es) PERNO (pt) PINO (it) TIRETTO DI ARMAMENTO (nl) GRENDEL (sv) BULT (da) LÅS (no) BOLT (fi) LUKKO (el) ΣΥΡΤΗΣ (pt) TRZPIEŃ (hu) ELSÜTÖSZEG (tr) SÜRGÜ (cs) ZÁVĚR (sk) ZÁPADKA (ro) PERCUTOR (bg) ЛОСТ (hr) MEHANIZAM ZA REPETIRANJE (lt) VARŽTAS (et) ROČKA (lv) ПУСКОВИЙ МЕХАНІЗМ (et) VINNASTAJA (lv) PIELĀDES SVIRA (ar) المزلاج

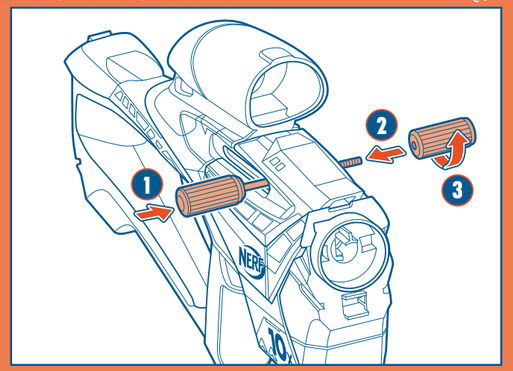

(en) BARREL (fr) CANON (de) LAUF (es) CAÑÓN (pt) TUBO FRONTAL (it) CANNA (nl) LOOP (sv) PIPA (da) LØB (no) LØP (fi) PIIPPU (el) ΚΑΝΝΗ (pt) LUFA (hu) KILÖVŐCSŐ (tr) NAMLU (cs) HLAVEŇ (sk) HLAVEŇ (ro) ȚEAVĂ (bg) ЦЕВ (hr) CIJEV (lt) VAMZDIS (et) CEV (lv) ДУЛО (et) TORU (lv) STOBRS (ar) الماسورة

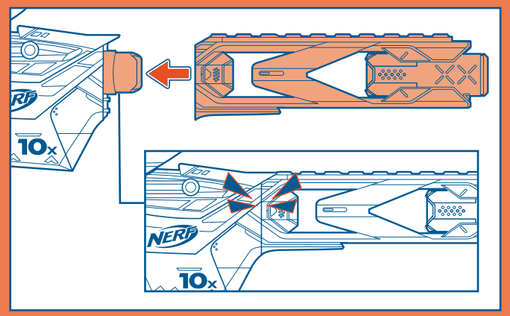

(en) Note: Barrel must be attached for blaster to fire. (fr) Remarque : le canon doit être installé pour que le blaster fonctionne. (de) Hinweis: Der Lauf muss am Blaster befestigt sein, um zu feuern. (es) Nota: El cañón debe estar conectado para que el lanzador funcione. (pt) Nota: O barril deve estar encaixado para acionar o lançador. (it) Nota: la canna deve essere collegata al blaster per lanciare. (nl) Opmerking: Loop moet aan de blaster bevestigd worden om te vuren. (sv) Obs! Pipan måste fästas på blastern för att den ska kunna avfyras. (da) Bemærk: Løbet skal være monteret, før der kan skydes med blasteren. (no) Merk: Løpet må festes til blasteren for å avfyre. (fi) Huomaa: Piippu täytyy olla kiinnitettyä, jotta blasterilla voi ampua. (el) Σημείωση: Η κάννη πρέπει να είναι συνδεδεμένη στον εκτοξευτή για να εκτοξεύσετε βέλαοα. (pt) Uwaga: Lufa musi być przymocowana, by wyrzutnia mogła wystrzelić. (hu) Megjegyzés: A kilövőcsövet csak kell szerelni a kilövővel a kilövéshez. (tr) Not: Namlu, atış için dart tabancasına takılı olmalıdır. (cs) Upozornění: Aby blaster mohl vystřelit, hlaveň musí být připevněna. (sk) Upozornenie: Aby mohol blaster vystreliť, musí byť pripojená hlaveň. (ro) Notă: țeava trebuie atașată pentru a trage cu blasterul. (bg) Забележка: За стрелба е нужно цевта да е приварена към бластера.
(hr) Napomena: cijev mora biti postavljena na ispaljivač da bi se moglo ispaljivati. (lt) Pastaba. Šautuvas gali iššauti tik prijungus vamzdį. (et) Oporočka: Za streljanje mora biti cev pritrjena na izstreljevalnik. (uk) Примітка. Щоб з бластера можна було стріляти, необхідно приєднати дуло. (et) Märkus: toru peab olema kinnitatud, et mängurelv saaks tulistada. (lv) Ievērība: lai rotaļu šaujamieroču varētu izšaut, ir jābūt uzstādītam stobram.
(ar) ملاحظة: يجب تثبيت الماسورة حتى يتمكن البلاستر من إطلاق النار.

(en) LOAD & FIRE (fr) CHARGER ET TIRER (de) LADEN & FEUERN (es) CARGAR Y LANZAR (pt) CARREGAR E LANÇAR (it) CARICAMENTO E LANCIO (nl) LADEN EN VUREN (sv) LADDA OCH AVFYRA (da) LAD OG AFFYR (no) LADE OG SKYTE (fi) LATAAMINEN JA AMPUMINEN (el) ΦΟΡΤΩΣΗ ΚΑΙ ΕΚΤΟΞΕΥΣΗ (pt) ŁADOWANIE I STRZELANIE (hu) BETÖLTÉS ÉS KILÖVÉS (tr) DOLDURMA VE ATIŞ YAPMA (cs) NABITÍ A VYSTŘELENÍ (sk) NABITIE A VYSTRELENIE (ro) ÎNCĂRCARE ȘI TRAGERE (bg) ЗАРЕЖДАНЕ И ИЗСТРЕЛ (hr) PUNJENJE I PUCANJE (lt) UŽTAISYMAS IR ŠAUDYMAS (et) POLNJENJE IN STRELJANJE (uk) ЗАРЯДЖАННЯ ТА СТРІЛЯННЯ (et) LAADIMINE JA TULISTAMINE (lv) PIELĀDE UN ŠAUŠANA (ar) التعبئة والإطلاق

1

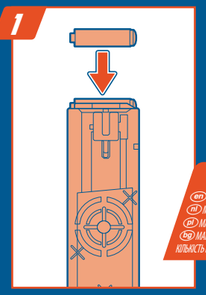

(en) Load 10 darts into clip. (fr) Insère 10 fléchettes dans le chargeur. (de) 10 Darts in das Magazin einsetzen. (es) Coloca 10 dardos en el clip. (pt) Inserir 10 dardos no clip. (it) Inserisci 10 dardi nel caricatore. (nl) Laad 10 darts in het magazijn. (sv) Ladda 10 darts i magasinet. (da) Lad magasinet med 10 darts. (no) Lad 10 darter i magasinet. (fi) Lataa 10 nuolta lippaaseen. (el) Φορτώστε 10 βελάκια στο κλιπ. (pl) Załaduj 10 strzałek do magazynka. (hu) Töltsbe 10 lövedéket a tárba. (tr) Şarjörü 10 dartla doldurun. (cs) Do zásobníku nabijte 10 šipek. (sk) Nabite 10 šípok do zásobníka. (ro) Încarcă 10 săgeți în încărcător. (bg) Заредете 10 стрелички в пълнителя. (hr) Umetnite 10 strelica u okvir. (lt) Įdėkite 10 šovinių. (et) Vajutajale vistavi 10 pulsöc. (uk) Вставте 10 куль у магазин. (et) Laadige 10 noolt salve. (lv) Ievietojiet aptverē 10 šautriņas. (ar) قم بتعبئة 10 دارتس في الخزنة.

x10
(en) MAXIMUM (fr) MAXIMUM (de) MAXIMAL (es) MÁXIMO (pt) MÁXIMO (it) MASSIMO (nl) MAXIMUM (sv) MAX (da) MAKSIMUM (no) MAKSIMUM (fi) ENINTÄÄN (el) ΜΕΓΙΣΤΟ (pl) MAKS (hu) MAXIMUM (tr) EN FAZLA (cs) MAXIMUM (sk) MAXIMUM (ro) MAXIM (bg) МАКСИМУМ (hr) NAJVIŠE (lt) DAUGIAUSIA (et) MAXIMUM (uk) МАКСИМАЛЬНА КІЛЬКІСТЬ-КУЛЬ (et) MAKSIMUM (lv) MAKSIMUMS (ar) الحد الأقصى

2

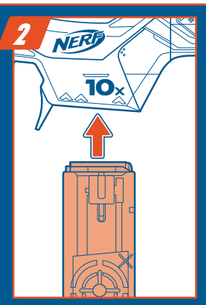

(en) Insert clip into blaster. (fr) Insère le chargeur dans le blaster. (de) Das Clip-Magazin in den Blaster einsetzen. (es) Introduce el clip en el lanzador. (pt) Inserir o clip no lançador. (it) Inserisci il caricatore nel blaster. (nl) Steek het magazijn in de blaster. (sv) Sätt i magasinet i blastern. (da) Sæt magasinet i blasteren. (no) Sett magasinet inn i blasteren. (fi) Aseta lipas blasterin. (el) Εισαγάγετε το κλιπ στον εκτοξευτή. (pl) Włóż magazynek do wyrzutni. (hu) Helyezd be a tárat a kilövőbe. (tr) Şarjörü dart tabancasına takın. (cs) Zásobník vložte do blasteru. (sk) Zásobník vložte do blastera. (ro) Introdu încărătorul în blaster. (bg) Сложете пълнителя в бластера. (hr) Umetnite okvir u ispaljivač. (lt) Įdėkite apkabą į šautuvą. (et) Nabojnik vstavi v izstreljevalnik. (uk) Вставте магазин у бластер. (et) Kinnitage salv mängurelva külge. (lv) Ievietojiet aptverē ieroci. (ar) أدخل الخزنة في البلاستر.

3

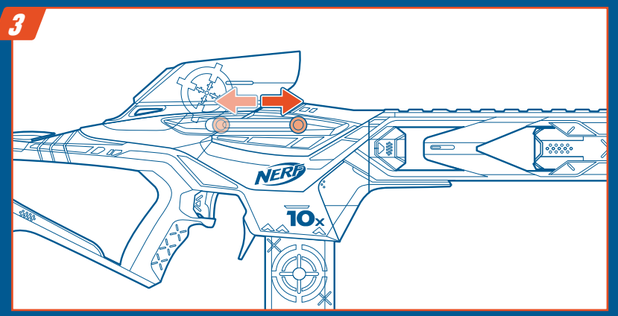

(en) Pull priming bolt all the way back and push it all the way forward. (fr) Tire la poignée d'armorçage complètement vers l'arrière, puis repousse-la complètement vers l'avant. (de) Den Ladebolzen vollständig nach hinten ziehen und wieder ganz nach vorne drücken. (es) Hala el perno de recarga hasta el fondo y después empújalo completamente hacia adelante. (pt) Mover o pino totalmente para trás e, então, totalmente para frente. (it) Tira completamente indietro il caricatore, quindi spingilo avanti. (nl) Trek de grendel helemaal naar achteren en duw hem dan helemaal naar voren. (sv) Dra slutstycket till bakersta läget och för det sedan helt vägen fram igen. (da) Trækbolten helt tilbage, og skub den så helt frem. (no) Trekk bolten helt tilbake, og skyv den helt frem. (fi) Vedä tappi kokonaan taakse ja työnnä se sitten kokonaan eteenpäin. (el) Τραβήξτε τον σύρτη τέρμα και σπρώξτε τον τέρμα μπροστά. (pl) Odciągnij trzpień zbrojący maksymalnie do tyłu, a następnie popchnij maksymalnie do przodu. (hu) Húzd teljesen hátra a felhúzókart, majd told teljesen előre. (tr) Beleme sürgüsünü tamamen geriye çekin ve ardından tamamen ileriye itin. (cs) Zatáhněte kliku závěru úplně dozadu a potom ji zatlačte zcela dopředu. (sk) Potiahnite nabíjaciu západku po celej dĺžke dozadu a potom ju potlačte po celej dĺžke dopredu. (ro) Trage percutorul de armorsare înapoi până la capăt, apoi împinge-l înainte până la capăt. (bg) Дръпнете поста за зареждане изцяло назад и го натиснете докрай напред. (hr) Povucite mehanizam za repetiranje skroz unatrag, a zatim ga gurnite skroz unaprijed. (lt) Patraukite užtaisymo varžtą iki galo atgal, o tada pastumkite iki galo į priekį. (et) Rooko za nabijanje povleci do konca k sebi in jo potisni do konca naprej. (uk) Повністю відтягніть передпусковий механізм назад, а потім перемістіть його вперед до упору. (et) Tõmmake vinnastaja lõpuni tagasi ja lükake see lõpuni ettepoole. (lv) Pārvietojiet pielades sviru līdz galam atpakaļ un pēc tam līdz galam uz priekšu. (ar) اجذب مزلاج التحضير إلى الخلف بالكامل، ثم ادفعها إلى الأمام بالكامل.

4

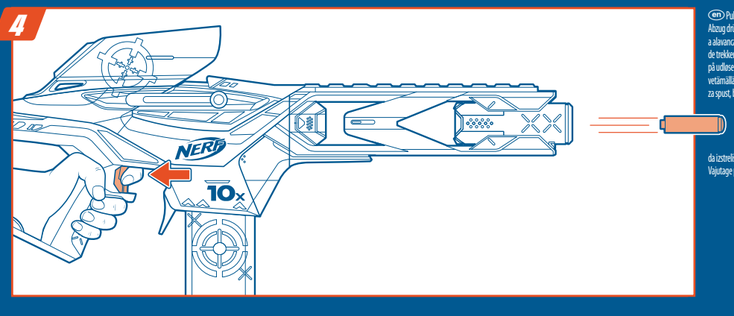

(en) Pull trigger to fire 1 dart. (fr) Appuie sur la détente pour tirer 1 fléchette. (de) Den Abzug drücken, um 1 Dart abzufeuern. (es) Aprieta el gatillo para lanzar 1 dardo. (pt) Acionar a alavanca de disparo para lançar 1 dardo. (it) Premi il grilletto per lanciare un dardo. (nl) Haal de trekker over om 1 dart af te vuren. (sv) Tryck på avtryckaren för att avfyra 1 dart. (da) Tryk på udløseren for at affyre 1 dart. (no) Trykk på avtrekkeren for å skyte 1 dart. (fi) Ammu nuoli vetämällä liipaisimesta. (el) Πατήστε τη σκανδάλη για να εκτοξεύσετε 1 βελάκι. (pl) Pociągnij za spust, by wystrzelić 1 strzałkę. (hu) Egy lövedék kilövéséhez húzd meg a ravaszt. (tr) 1 dart atmak için tetiği çekin. (cs) Stisknutím spouště vystřelíte 1 šipku. (sk) Stlačte spúšť a vypálite tak 1 šípku. (ro) Apasă trăgaciul pentru a trage 1 săgeată. (bg) Дръпнете спусъка, за да изстреляте една стреличка. (hr) Povucite okidač za ispaljivanje 1 strelice. (lt) Norėdami paleisti 1 šovinį, nuspauskite gaiduką. (et) Pritsusi sõrmilles, da izstrelli ema pulöcs. (uk) Натисніть на спусковий гачок, щоб вистрілити 1 кулю. (et) Vajutage päästikut ühe noole laskmiseks. (lv) Nospiediet mēlīti, lai izšautu viena šautriņa. (ar) اسحب الزناد لإطلاق دارت واحد.

(en) RELOAD (fr) RECHARGER (de) NACHLADEN (es) RECARGAR (pt) RECARREGAR (it) RICARICA (nl) HERLADEN (sv) LADDA OM (da) GENLAD (no) LADE OM (fi) UUDELLEENLATAAMINEN (el) ΕΠΑΝΦΟΡΤΩΣΗ (pl) PRZEŁADOWANIE (hu) ÚJRATÖLTÉS (tr) TEKRAR DOLDURMA (cs) OPĚTOVNÉ NABITÍ (sk) OPÄTOVNÉ NABITIE (ro) REÎNCĂRCARE (bg) ПРЕЗАРЕЖДАНЕ (hr) PONOVNO PUNJENJE (lt) UŽTAISYMAS IŠ NAUJO (et) PONOVNO POLNJENJE (uk) ПЕРЕЗАРЯДЖАННЯ (et) UUESTI LAADIMINE (lv) PĀRLĀDE (ar) إعادة التعبئة

(en) Press clip release and remove clip. (fr) Appuie sur le vernou, puis retire le chargeur. (de) Den Entriegler drücken und das Clip-Magazin entfernen. (es) Presiona el botón de liberación y saca el clip. (pt) Pressionar o botão para soltar e remover o clip. (it) Premi il pulsante di rilascio ed estrai il caricatore. (nl) Druk op de magazijnontgrendeling en verwijder het magazijn. (sv) Tryck på magasinsgrälen och ta bort magasinet. (da) Tryk på magasinudløserknappen, og fjern magasinet. (no) Trykk på magasinutløseren og fjern magasinet. (fi) Paina lippaan vapautuspainiketta ja poista lipas. (el) Πατήστε το κουμπί απελευθέρωσης του κλιπ και αφαιρέστε το κλιπ. (pl) Naciśnij przycisk zwalniania magazynka i wyjmij go. (hu) Nyomd meg a tárkioldó gombot, és vedd ki a tárat. (tr) Şarjör çıkarma düğmesine basın ve şarjörü çıkarın. (cs) Stiskněte tlačítko pro uvolnění zásobníku a zásobník vyjměte. (sk) Stlačte uvoľňovač zásobníka a zásobník vyberte. (ro) Apasă butonul de decuplare și scoate încărătorul. (bg) Натиснете освобождаването на пълнителя и го отстранете. (hr) Pritisnite mehanizam za otpuštanje okvira i izvadite okvir. (lt) Paspauskite apkabos atleidimo jungiklį ir ištraukite apkabą. (et) Pritsu na gumb za sprostitev nabojnika in nabojnik odstrani. (uk) Натисніть кнопку від'єднання магазина та зніміть його. (et) Натисніть кнопку від'єднання магазина та зніміть його. (lv) Nospiediet aptveres atsvabināšanas pogu un izņemiet aptveri. (ar) اضغط على زر تحرير الخزنة وأزل الخزنة.

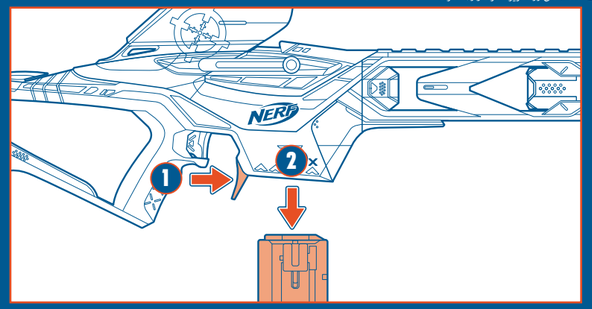

(en) RESET BUTTON (fr) BOUTON DE RÉINITIALISATION (de) RESET-KNOPF (es) BOTÓN DE REINICIO (pt) BOTÃO DE REINÍCIO (it) PULSANTE DI RIPRISTINO (nl) RESETKNOP (sv) NOLLSTÄLLNINGSKNAPP (da) NULSTILLINGSKNAP (no) TILBAKESTILLINGSKNAPP (fi) NOLLAUSPAINIKE (el) ΚΟΥΜΠΙ ΕΠΑΝΑΦΟΡΑΣ (pl) PRZYCISK RESETOWANIA (hu) VISSZAÁLLÍTÓ GOMB (tr) SIFIRLAMA DÜĞMESİ (cs) RESETOVACÍ TLAČÍTKO (sk) TLAČIDLO NA RESETOVANIE (ro) BUTON DE RESETARE (bg) БУТОН ЗА НУЛИРАНЕ (hr) GUMB ZA PONOVNO POSTAVLJANJE (lt) NUSTATYMO IŠ NAUJO MYGTUKAS (et) GUMB ZA PONASTAVITEV: (uk) GUMB ZA PONASTAVITEV: (et) LÄHTESTAMISNUPP (lv) ATIESTATES POGA (ar) زر إعادة التعيين
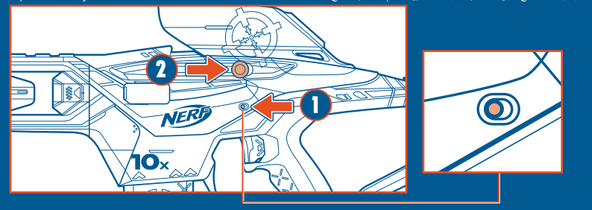
(en) If bolt seems to be stuck, slide reset button forward and pull bolt back. (fr) Si la poignée semble coincée, pousse le bouton de réinitialisation vers l'avant et tire la poignée vers l'arrière. (de) Wenn der Bolzen zu klemmen scheint, den Reset-Knopf nach vorne schieben und den Bolzen zurückziehen. (es) Si el perno parece atascado, desliza el botón de reinicio hacia delante y hala el perno. (pt) Caso o pino fique preso, empurrar o botão de reinício para frente e puxar o pino para trás. (it) Se il tiretto di armamento sembra bloccato, spingere il pulsante di ripristino in avanti e tirare indietro il tiretto di armamento. (nl) Als de grendel lijkt vast te zitten, schuift u de resetknop naar voren en trekt u de grendel naar achteren. (sv) Om bulten verkar ha fastnat drar du nollställningsknappen framåt och bulten bakåt. (da) Hvis låsen ser ud til at sidde fast, så skub nulstillingsknappen frem og træk låsen tilbage. (no) Hvis bolten ser ut til å sitte fast, skyver du tilbakestillingsknappen fremover og drar bolten bakover. (fi) Jos tappi näyttää olevan juuttunut, liu'ut nollauspainiketta eteenpäin ja vedä tappi takaisin. (el) Αν ο σύρτης φαίνεται κολλημένος, σύρετε το κουμπί επαναφοράς μπροστά και τραβήξτε τον σύρτη πίσω. (pl) W razie zablokowania trzpienia przesuń przycisk resetowania do przodu i pociągnij trzpień do tyłu. (hu) Ha úgy látod, hogy az elsütőszeg beragadt, húzd előre a visszaállító gombot, majd told hátra az elsütőszeget. (tr) Sürgünün sıkıştığını düşünüyorsanız sıfırlama düğmesini ileri doğru kaydırın ve sürgüyü geri çekin. (cs) Pokud se zdá, že se závěr zaseknul, posuňte resetovací tlačítko dopředu a zatáhněte závěr zpět. (sk) Ak sa zdá, že je západka zaseknutá, posuňte tlačidlo na resetovanie dopredu a potom potiahnite západku dozadu. (ro) Dacă percutorul pare a fi blocat, glisează butonul de resetare și trage percutorul înapoi. (bg) Ако постът заседне, плъзнете бутона за нулиране напред и изтеглете поста назад. (hr) Ako se mehanizam za repetiranje čini zaglavljenim, povucite unapriječd gumb za ponovno postavljanje i zatim povucite unatrag mehanizam za repetiranje. (lt) Jei varžtas užstrigo, nustatymo iš naujo mygtuką pastumkite į priekį, o varžtą patraukite atgal. (et) Ca je nočca navidez zataknjena, gumb za ponastavitev podrsaj naprej, nato pa ročko povleci nazaj. (uk) Якщо пусковий механізм застряг, посуньте кнопку скидання вперед і відтягніть пусковий механізм назад. (et) Kui vinnastaja näib olevat kinni, lükake lähtestamisnuppu ettepoole ja tõmmake vinnastaja tagasi. (lv) Ja pielades sviru ir iesprūdusi, pārvietojiet atiestates pogu uz priekšu un atveciet pielades sviru uz aizmuguri. (ar) إذا بدا أن المزلاج عالق، فاسحب زر إعادة التعيين للأمام واسحب المزلاج للخلف.