HLB 8400 P

Edição Urban Colors Forno Pirolítico Multifunções SurroundTemp A+

70L | HydroClean | Plus Extension Telescopic Guide | Pyrolysis | SurroundTemp

REFERÊNCIA

REF: 111000007 EAN: 8434778007596

CARACTERÍSTICAS

Forno pirolítico multifunções Urban Colors
Sistema de limpeza DualClean: Auto limpeza pirolítica (3 níveis) + Teka Hydroclean® PRO automático
Multifunções SurroundTemp – 8 funções
Painel Touch Control com programação de início e fim de cozinhado
Sistema de 1 guia telescópica Plus Extension, 5 alturas de cozinhado
Aquecimento rápido
Porta com quatro vidros
Desligar de segurança com abertura da porta
Cavidade interior esmaltada especial pirólise
Saída de vapores pela parte superior da porta
Fecho automático de segurança durante a pirólise
Ventilação tangencial de duas velocidades
Bandeja profunda em esmalte pirolítico e grelha reforçada (com retenção de segurança)

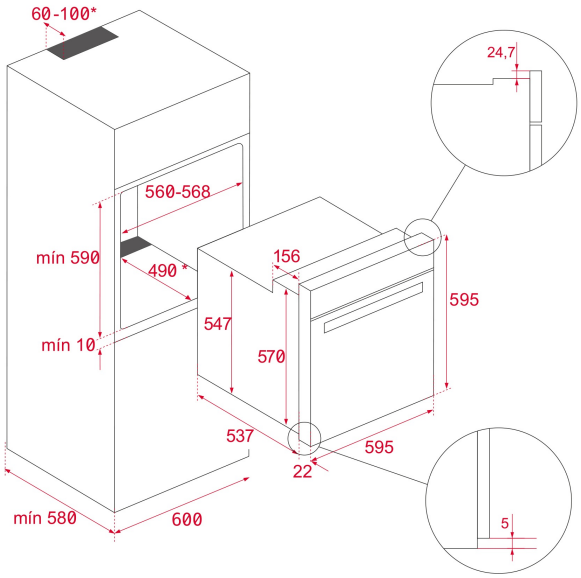

MEDIDAS

Altura do produto (mm): 595
Largura do produto (mm): 595
Profundidade do produto (mm): 537+22
Comprimento do produto (mm):
Peso líquido (kg): 34

ESPECIFICAÇÕES TÉCNICAS

Classe de eficiência energética: A+
Taxa de potência (V): 220-240
Frequência (Hz): 50/60
Potência Nominal Máxima (W): 3552

CORES

111000007 Vidro branco

111000008 Vidro preto